外转子DD马达 ◀ 电机外径Ø224

代码	类型	电机外径
ZJC05	外转子DD马达	Ø224

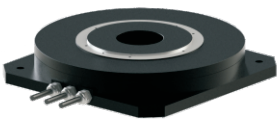

特点

- 产品系列丰富，峰值转矩9~500N.m可选，电机应用广泛，内置光栅编码器反馈；
- 重复精度高，低轴向、径向跳动，满足高精度客户要求，直接连接负载，高响应，基本实现免维护。

电机高度：42

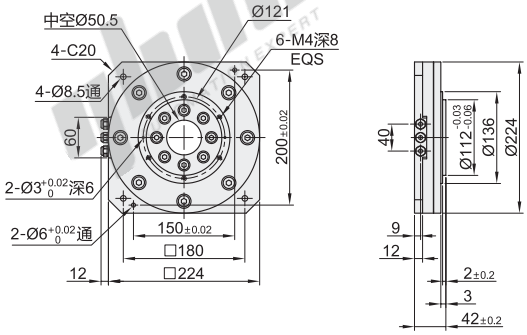

电机高度：62

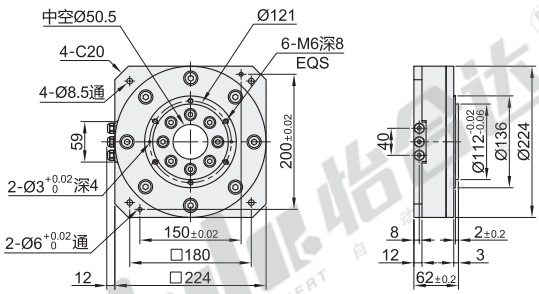

视角标准：第一视角

型号		出线位置	驱动器选配
代码	电机高度		
ZJC05	42	B1(侧边出线)	无指定(不配驱动器) S(高创脉冲型驱动器) SE(高创总线型驱动器)
	62		

DD马达标配4米动力线和编码器线缆，若有其它长度需求请与我司联系。

请按图示订货

型号		出线位置	驱动器选配
代码	电机高度		
ZJC05	42	B1	无指定 S SE

ZJC05—42—B1—S

未税价(元)

优惠价

数量	1~5	6~
价格	100%	另行报价

交货期 14

性能参数表

型号	ZJC05-42	ZJC05-62
连续转矩(N.m)	14.1	35
连续电流(A rms)	2.2	2.2
最大转矩(N.m)	42.2	105
最大电流(A rms)	6.6	6.6
转矩常数(Nm/A rms)	6.4	15.7
电阻(Ω(25℃))	9.1	13.8
电感(mH(25℃))	17.1	40
极数	40	40
反电势常数(Vrms/rad/s)	5.2	12.8
最大额定功耗(W(25℃))	84.1	127.5
电机常数(Nm/√W)	2.6	5.6
转动惯量(Kg.m²)	0.012	0.03
电机重量(kg)	5.5	9.2
最高转速(rpm)	380	200
定位精度(Arc sec)	±20	±20
重复精度(Arc sec)	±1.5	±1.5
分辨率(sin/cos)	11740	16384
最大轴向载荷(N)	8000	10000
最大径向载荷(N.m)	80	100
轴向偏摆(mm)	0.005	0.005
径向偏摆(mm)	0.005	0.005