凸缘型

代码	类型	材质			热处理		
		本体	夹紧螺母	夹紧螺钉	本体	夹紧螺母	夹紧螺钉
ZFA20	凸缘型	SUS440C		SCM435	高频淬火	淬火回火	

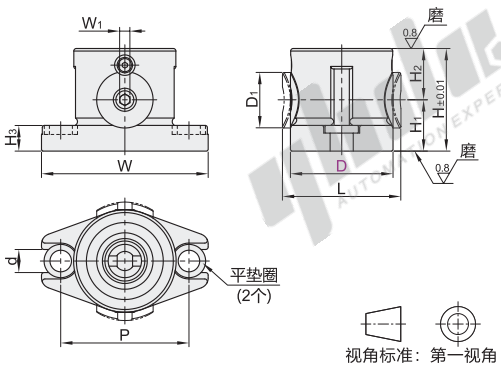

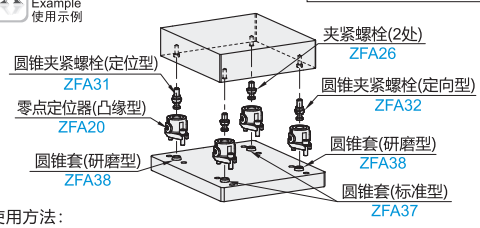

使用方法：
- 需要定位的地方，请安装使用ZFA38圆锥套(研磨型)。
- 无需定位的地方，请安装使用ZFA37圆锥套(标准型)。

紧固顺序：请按照ZFA31圆锥夹紧螺栓(定位型)→ZFA32圆锥夹紧螺栓(定向型)→ZFA26夹紧螺栓(2处)的顺序紧固。

根据ZFA31圆锥夹紧螺栓(定位型)的旋拧顺序不同，重复定位精度也会不同。

型号 代码	D	H	D1	L	H1	H2	W	H3	d	P	W1	夹紧力 (KN)	容许紧固扭矩 (N.m)
ZFA20	40	40	22	46	20	20	65	10	9	50	4	8	8
	60	63	32	69	33	30	95	15	13	75	6	15	22
	80	80	44	91	40	40	130	20	17	100	8	25	50

单型/双型

代码	类型	材质			热处理		
		本体	夹紧螺母	夹紧螺钉	本体	夹紧螺母	夹紧螺钉
ZFA21	单型	SUS440C		SCM435	高频淬火	淬火回火	
ZFA22	双型						

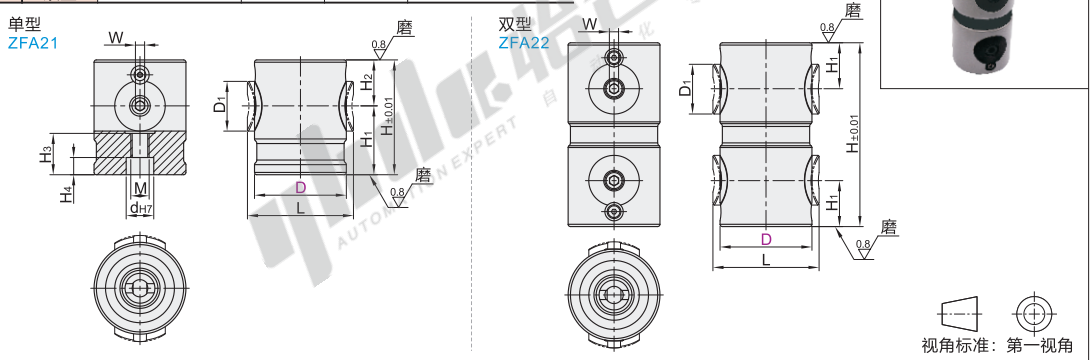

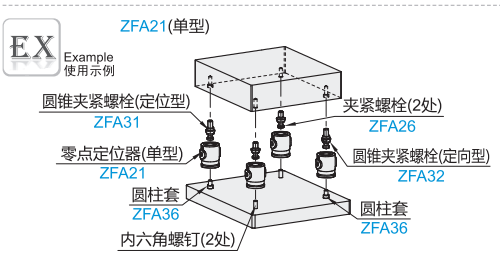

使用方法：
- 需要定位的地方，请安装使用ZFA36圆柱套(标准型)。
- 无需定位的地方，请只安装内六角螺钉。

紧固顺序：请按照ZFA31圆锥夹紧螺栓(定位型)→ZFA32圆锥夹紧螺栓(定向型)→ZFA26夹紧螺栓(2处)的顺序紧固。

根据ZFA31圆锥夹紧螺栓(定位型)的旋拧顺序不同，重复定位精度也会不同。

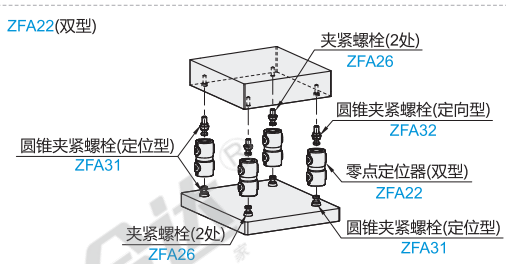

使用方法：
- 需要定位的地方，请安装使用ZFA31圆锥夹紧螺栓(定位型)。
- 无需定位的地方，请安装使用ZFA26夹紧螺栓。

紧固顺序：请按照ZFA31圆锥夹紧螺栓(定位型)→ZFA32圆锥夹紧螺栓(定向型)→ZFA26夹紧螺栓(2处)的顺序紧固。

根据ZFA31圆锥夹紧螺栓(定位型)的旋拧顺序不同，重复定位精度也会不同。

单型

型号 代码	D	H	D1	L	M	W	H1	H2	H3	H4	d	夹紧力 (KN)	容许紧固扭矩(N.m)
ZFA21	40	50	22	46	M8	4	30	20	18	7.5	12	8	8
	60	80	32	69	M12	6	50	30	25	10.5	18	15	22
	80	100	44	91	M16	8	60	40	31	12.5	22	25	50

双型

型号 代码	D	H	D1	L	W	H1	夹紧力 (KN)	容许紧固扭矩(N.m)
ZFA22	40	80	22	46	4	20	8	8
	60	125	32	69	6	30	15	22
	80	160	44	91	8	40	25	50

请按图示订货

凸缘型

型号 代码	D
ZFA20	40 60

ZFA20—D40

单型

型号 代码	D
ZFA21	40 60

ZFA21—D40

未税价(元)

优惠价

数量	1~50	51~
价格	100%	另行报价

交货期 7