## 开孔安装型

| 代码 | 类型 | | | 材质 | 表面处理 |
|---|---|---|---|---|---|
| HFY24 | 短程距离 | 带弹簧装置 | 开孔安装型 | ZDC | 喷砂镀镍 |

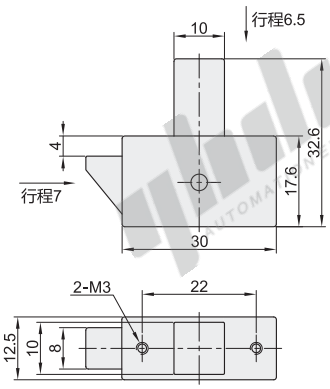


开孔尺寸

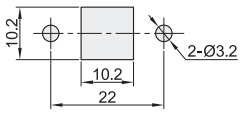


结构功能：当按钮按下行程6.5mm时，锁舌往里缩7mm。

视角标准：第一视角

| 型号 | | 参考重量 (kg/pcs) |
|---|---|---|
| 代码 | 规格 | |
| HFY24 | 30 | 0.036 |

请按图示订货

| 型号 | |
|---|---|
| 代码 | 规格 |
| HFY24 | 30 |

HFY24—30

未税价(元)

优惠价

| 数量 | 1~9 | 10~ |
|---|---|---|
| 价格 | 100% | 另行报价 |

交货期 3

## 拉起解锁/按压解锁

| 代码 | 类型 | | | 材质 | | 颜色 |
|---|---|---|---|---|---|---|
| | | | | 本体 | 按钮/锁舌 | |
| HFY35 | 短程距离 | 带弹簧装置 | 拉起解锁 | A1080P | POM | 黑色 |
| HFY36 | | | 按压解锁 | | | |
| HFY37 | | | | POM | | |

拉起解锁
HFY35

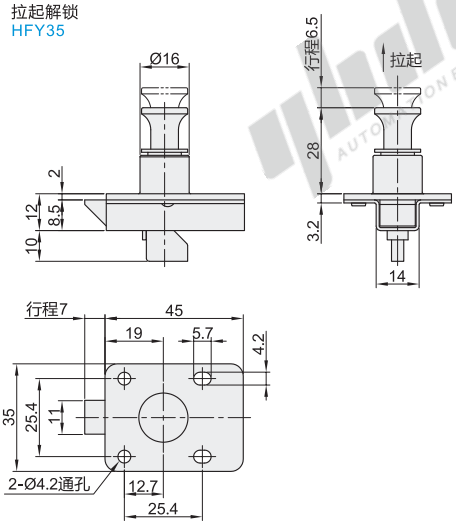


按压解锁
HFY36/37

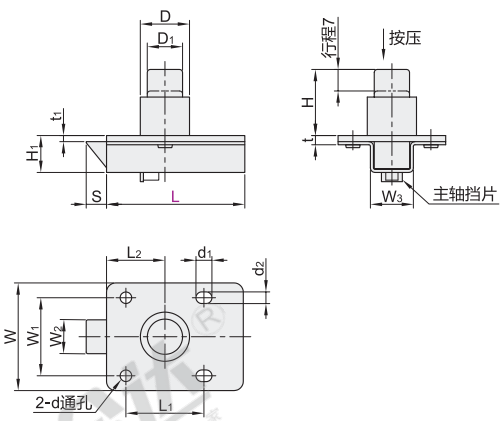


按钮拉起7mm时，锁舌往里缩6mm。

视角标准：第一视角

## 按压解锁

| 型号 | | W | H | 行程 S | D | $D_1$ | d | $d_1$ | $d_2$ | $L_1$ | $L_2$ | $W_1$ | $W_2$ | $W_3$ | $H_1$ | t | $t_1$ | 参考重量 (kg/pcs) |
|---|---|---|---|---|---|---|---|---|---|---|---|---|---|---|---|---|---|---|
| 代码 | L | | | | | | | | | | | | | | | | | |
| HFY36 | 41 | 31 | 20 | 6 | 14.5 | 9.5 | 4.2 | 5.4 | 4.2 | 22 | 16.7 | 22.5 | 9.8 | 12 | 11 | 2.8 | 1.9 | 0.015 |
| HFY37 | 45 | 35 | 21.5 | 7 | 16 | 11.5 | | 5.7 | | 25.4 | 19 | 25.4 | 11 | 14 | 12 | 3.2 | 2 | 0.025 |

## 拉起解锁

| 型号 | | 参考重量 (kg/pcs) |
|---|---|---|
| 代码 | 规格 | |
| HFY35 | 35 | 0.025 |

请按图示订货

按压解锁

| 型号 | |
|---|---|
| 代码 | L |
| HFY36 | 41 |

HFY36—L41

拉起解锁

| 型号 | |
|---|---|
| 代码 | 规格 |
| HFY35 | 35 |

HFY35—35

未税价(元)

优惠价

| 数量 | 1~9 | 10~ |
|---|---|---|
| 价格 | 100% | 另行报价 |

交货期 3