代码	类型	精度等级	材质		热处理		硬度	
			丝杠	螺帽	丝杠	螺帽	丝杠	螺帽
LCS31	标准螺帽型	C5	S55C	SCM415H	高频	渗碳淬火	56~62HRC	56~62HRC

! 怡合达不保证滚珠丝杠组装后的噪音值。
! 丝杠端部存在工艺孔。

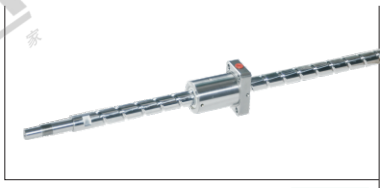

来图定制

导程：5

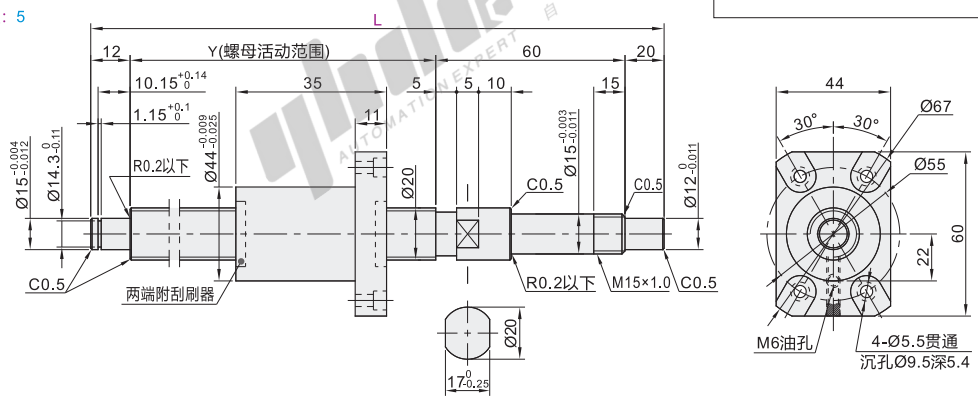

导程：10

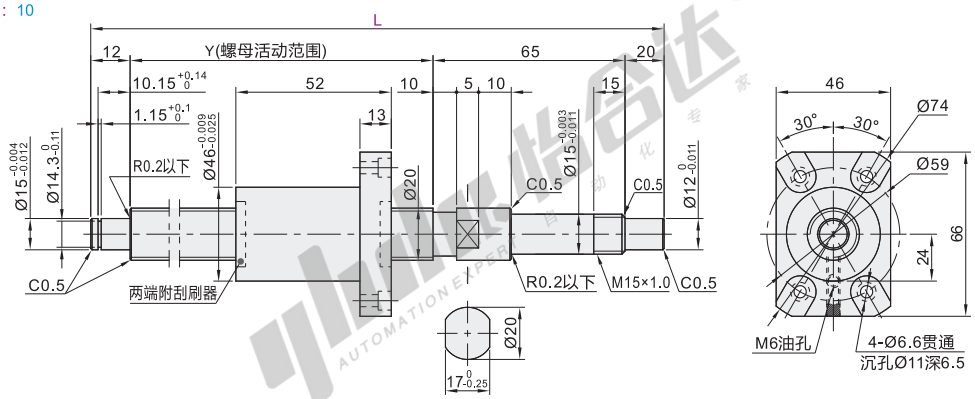

导程：20

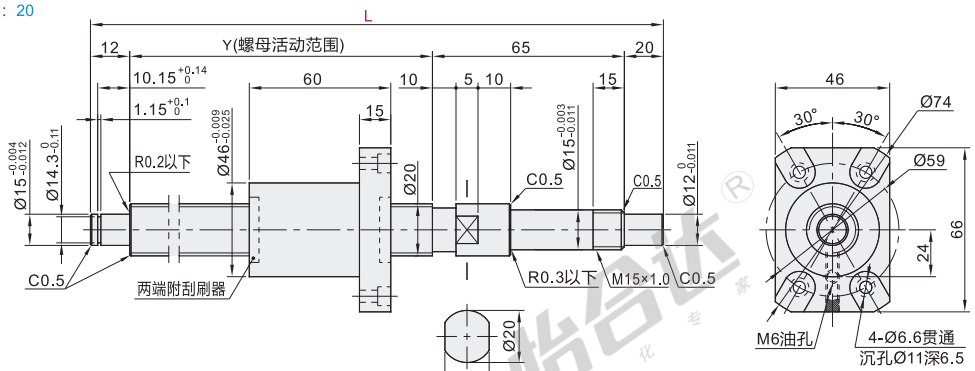

视角标准：第一视角

型号			L	精度等级	螺母环圈数	螺纹旋向	轴方向间隙	Y	额定荷重(Kgf)	
代码	丝杠轴径	导程	最小单位1						C(动)	Co(静)
LCS31	20	5	200~2000	C5	3.8	右旋	C5T (0.005mm以下)	L-92	1000	2240
		10						L-97	1530	3280
		20			1.8				1040	2170

请按图示订货

型号			L
代码	丝杠轴径	导程	最小单位1
LCS31	20	5	200~2000
		10	

LCS31—20—5—L200

未税价(元)

优惠价

数量	1~9	10~
价格	95%	另行报价

交货期 5