## 侧安装型

| 代码 | 类型 | | 材质 国标 | 材质 相当 | 表面处理 | 附件 |
|---|---|---|---|---|---|---|
| FAU01 | 侧安装型 | 开口型 | 45 | S45C | 发黑 | 1个内六角圆柱头螺钉 |
| FAU02 | | | | | 喷细砂无电解镀镍 | 1个内六角圆柱头螺钉(不锈钢) |
| FAU06 | | | 0Cr18Ni9 | SUS304 | — | |
| FAU51 | | 分离型 | 45 | S45C | 发黑 | 2个内六角圆柱头螺钉 |
| FAU52 | | | | | 喷细砂无电解镀镍 | 2个内六角圆柱头螺钉(不锈钢) |
| FAU56 | | | 0Cr18Ni9 | SUS304 | — | |

来图定制

如对防锈有要求，请优先选用不锈钢材质或喷细砂无电解镀镍产品。

开口型
FAU01/02/06

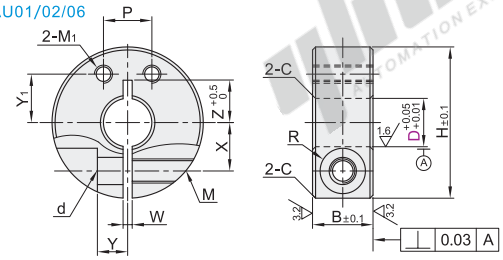


分离型
FAU51/52/56

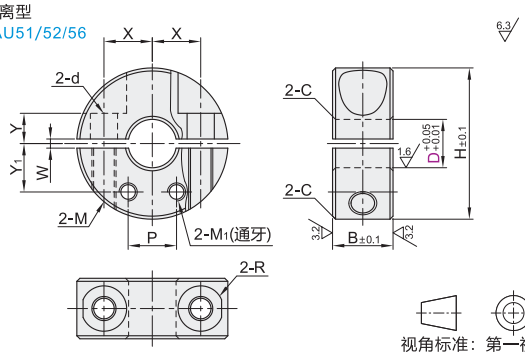


视角标准：第一视角

| 型号 代码 | D | B | H | M | d | R | W | X | Y | Z | M1 | Y1 | P | C |
|---|---|---|---|---|---|---|---|---|---|---|---|---|---|---|
| 开口型 FAU01 FAU02 FAU06 / 分离型 FAU51 FAU52 FAU56 | 8 | 10 | 25 | M4 | 4.5 | 3.75 | 1.5 | 8 | 5 | 7~9 | M3 | 8 | 8 | 0.5 |
| | 10 | | | | | | | 9 | | 8~10 | M4 | 10 | 10 | |
| | 12 | | 30 | | | | | 10 | | 9~10 | | | | |
| | 13 | | | | | | | | | | | | | |
| | 15 | | 34 | | | | | 11.5 | 6 | 10~12 | | 12 | 12 | |
| | 15A | | | | | | | | | | M5 | | | |
| | 16 | | 35 | M5 | 5.5 | 4.5 | | 12 | | 11~12 | | | | |
| | 16A | | | | | | | | | | M4 | | | |
| | 20A | | 40 | | | | | 14 | 7 | 13 | | 14 | | |
| | 20 | | | | | | | | | | M5 | | 14 | |
| | 25 | 12 | 45 | | | | | 17 | | 16~18 | | 17 | 16 | |
| | 25A | | | | | | | | | | M4 | | 12 | |
| | 30 | 15 | 55 | M6 | 6.6 | 6 | | 20 | 10 | 18~20 | M6 | 20 | 20 | 1 |

请按图示订货

| 型号 代码 | D |
|---|---|
| FAU01 | 8 |
| FAU02 | 10 |

FAU02—D8

优惠价

| 数量 | 1~9 | 10~ |
|---|---|---|
| 价格 | 100% | 另行报价 |

未税价(元)

交货期 5

## 紧凑切割型

| 代码 | 类型 | | 材质 国标 | 材质 相当 | 表面处理 | 附件 |
|---|---|---|---|---|---|---|
| FBB01 | 紧凑切割型 | 开口型 | 45 | S45C | 发黑 | 1个内六角圆柱头螺钉 |
| FBB02 | | | | | 喷细砂无电解镀镍 | 1个内六角圆柱头螺钉(不锈钢) |
| FBB06 | | | 0Cr18Ni9 | SUS304 | — | |
| FBB51 | | 分离型 | 45 | S45C | 发黑 | 2个内六角圆柱头螺钉 |
| FBB52 | | | | | 喷细砂无电解镀镍 | 2个内六角圆柱头螺钉(不锈钢) |
| FBB56 | | | 0Cr18Ni9 | SUS304 | — | |

来图定制

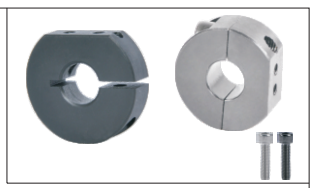

如对防锈有要求，请优先选用不锈钢材质或喷细砂无电解镀镍产品。

开口型
FBB01/02/06

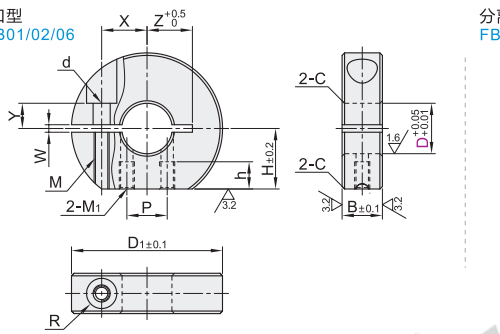


分离型
FBB51/52/56

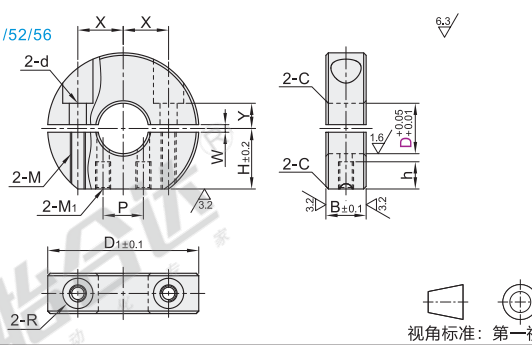


视角标准：第一视角

| 型号 代码 | D | B | D1 | M | d | R | W | X | Y | Z | M1 | H | h | P | C |
|---|---|---|---|---|---|---|---|---|---|---|---|---|---|---|---|
| 开口型 分离型 FBB01 FBB51 FBB02 FBB52 FBB06 FBB56 | 10 | 8 | 30 | M3 | 3.4 | 3 | 1.5 | 9 | 5 | 8~10 | M3 | 12 | 5 | 8 | 0.6 |
| | 12 | | | | | | | 10 | | 9~10 | | | | | |
| | 15 | | | | | | | 11 | 3 | 11 | | | | 10 | |
| | 16 | | | | | | | 11.5 | | | | | 4.8 | | |
| | 20 | | 35 | | | | | 13 | 5 | 13 | | 15 | 5 | | |
| | 25 | 10 | 42 | M4 | 4.5 | 3.75 | | 16.5 | | 16.5 | M4 | 18.5 | 6 | 12 | |
| | 30 | 12 | 50 | M5 | 5.5 | 4.5 | | 20 | 6 | 20 | | 22 | | | 1 |

请按图示订货

| 型号 代码 | D | B |
|---|---|---|
| FBB01 | 10 | 8 |
| FBB02 | 12 | |

FBB02 — D10

优惠价

| 数量 | 1~9 | 10~ |
|---|---|---|
| 价格 | 100% | 另行报价 |

未税价(元)

交货期 5