防震脚杯

◀ 万向调节型·全橡胶底座型/全EPDM底座型
◀ 万向调节型·全TPU底座型
超重载型

代码	类型	材质 外罩	材质 螺杆	材质 底部	表面处理 外罩	表面处理 螺杆	适用 半导体行业
WAG68	薄橡胶底座型	SUS304	SUS304	橡胶	—	—	是
WAG69		S45C	S45C		镀锌	镀锌	—
WAG70					镀铬	镀铬	
WAG71	全橡胶底座型	SUS304	SUS304	橡胶	—	—	是
WAG73		S45C	S45C		镀锌	镀锌	—
WAG74					镀铬	镀铬	
WAG75	全EPDM底座型	SUS304	SUS304	EPDM	—	—	是
WAG76		S45C	S45C		镀锌	镀锌	—
WAG77					镀铬	镀铬	
WAG78	全TPU底座型	SUS304	SUS304	TPU (黄色)	—	—	是
WAG79		S45C	S45C		镀锌	镀锌	—
WAG80					镀铬	镀铬	

半导体行业适用

特点(WAG71/75/78):
- 表面光亮，用于外装。
- 不锈钢材质，防锈，耐腐蚀。
- 耐温范围：-35℃~80℃，耐温性能好。

用途(WAG71/75/78):
- 医疗设备，半导体设备，工业机械。

由于市面上钢材位为5mm一个梯度，且存在公差，因此车制底座公差-2~0mm均为合理范围。

万向调节脚杯的负载为竖直方向静载值，计算负载值时需要根据实际场景调整安全系数。

EPDM材质对抗颜色迁移的能力更强，常规的橡胶底座在压力下静置一段时间后可能会在环境因素影响留下部分印子，对此要求高的客户可以选择EPDM材质底座。

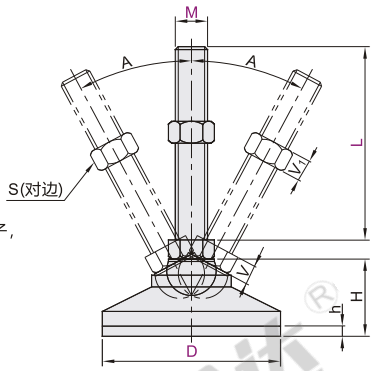

视角标准：第一视角

型号 代码	D	M	L	螺距	S	V	V1	H	h	A	承载 (Kg)	参考重量 (Kg/pcs)
薄橡胶底座型 WAG68 WAG69 WAG70	60	12	50	1.75	19	8	10	38	8		1600	0.45
			75									0.46
			100									0.47
			125									0.5
		16	75	2	24	10	13					0.47
			100									0.48
			125									0.51
			150									0.54
	80	16	100	2	24	10	13	41			1800	0.55
			125									0.58
			150									0.61
		20	100	2.5	30	13	16					0.57
			125									0.6
			150									0.63
			200									0.67
全橡胶底座型 WAG71 WAG73 WAG74	100*	20	75	2.5	30	13	16	48(43)	10(5)	30°	2000	0.6
			100									0.64
			125									0.67
			150									0.7
			200									0.74
			250									0.8
全EPDM底座型 WAG75 WAG76 WAG77		24	100	3	36	16	19				4000	0.7
			125									0.74
			150									0.78
			200									0.82
			250									0.88
全TPU底座型 WAG78 WAG79 WAG80		20	100	2.5	30	13	16				2000	0.94
			125									0.97
			150									1
			200									1.04
			250									1.1
	120*	24	100	3	36	16	19				4000	1
			125									1.04
			150									1.08
			200									1.12
			250									1.18
		30	100	3.5	46	24	24				5000	1.1
			125									1.14
			150									1.18
			200									1.22
			250									1.28

WAG68/69/70仅适用带*的规格，且H、h尺寸为括号内参数。

请按图示订货

型号 代码	D	M	L	螺距
WAG7	D100	M20	L100 / L150	2.5

WAG71—D100—M20—L100

可选加工

型号 代码	D	M	L	可选加工代码
WAG7	D100	M20	L100 / L150	WS WL BS

WAG71—D100—M20—L100—WS

未税价(元)

优惠价

数量	1~9	10~
价格	100%	另行报价

交货期 1

脚杯

可选加工

代码	技术说明	
WS	**螺杆末端加工外四角** 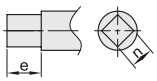	选型方法 WS

M	n	e
10	6	
12	8	10
14		
16	10	12
20	12	13.5
24	14	15
30	18	22

代码	技术说明	
WL	**螺杆末端加工外六角** 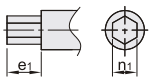	选型方法 WL

M	n1	e1
10	6	
12	8	10
14	9	
16	10	
20	13	14
24	16	18
30	20	21

代码	技术说明	
BS	**螺杆末端加工扳手槽** 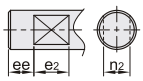	选型方法 BS

M	n2	ee	e2
10	8	8	
12	10		
14	12	10	12
16	13		
20	17		
24	20	15	18
30	26		

代码	技术说明	
NS	**螺杆末端加工内四角** 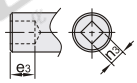	选型方法 NS

M	n3	e3
10	5	
12	6	10
14		
16	8	12
20		13.5
24	10	15
30		20

代码	技术说明	
NL	**螺杆末端加工内六角** 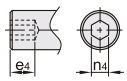	选型方法 NL

M	n4	e4
10	4	5
12	6	8
14	8	
16		10
20	10	12
24	12	15
30	16	18

- 请根据脚杯螺杆尺寸M进行加工参数的选择；
- 加工部不带镀层，有防锈漆；
- 工具可根据不同加工类型进行选择，可选用开口扳手、活动扳手、内四角扳手、内六角扳手等。

yhdc 怡合达 AUTOMATION EXPERT 自动化专家