带扳手/不锈钢福马水平调节脚轮

带扳手福马水平调节轮

代码	支架				轮部			
	类型	材质	表面处理	刹车类型	代号	材质	颜色	轴承
J-CXA08	平底活动型	ADC	喷塑	—	NJ	尼龙	黑色	轴套
					UK	聚氨酯	自然色	

轮部颜色说明：聚氨酯吸收紫外线或照明光线，自然状态下颜色会产生变化，属于正常现象，但不影响其使用性能，轮部颜色请以实物为准。

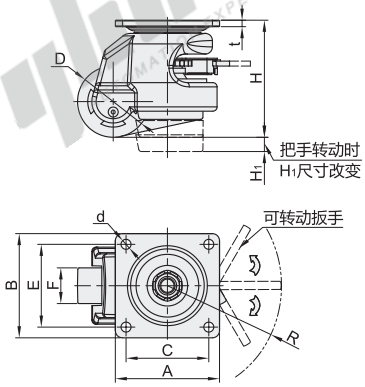

当福马轮移动时，需要将支撑橡胶底座充分离开地面。如不遵守，当移动时橡胶底座接触到地面，会出现螺丝脱离而导致不可调节高低作用。

使用说明：福马轮四轮负荷承载建议为单个承载的2倍，将设备移动至理想位置后，调节调整块与地面接触。具备移动和固定功能，不适合专用推动设备。

视角标准：第一视角

型号		轮部代号	D	H	H1	F	A	B	C	E	d	R	t	容许载荷(kg)		参考重量(kg)	
代码	规格													NJ	UK	NJ	UK
J-CXA08	60	NJ UK	50	82	10	25	73	73	58	58	7	61	4.5	250	250	0.9	0.9
	80		63	103	15	28	90	90	70	70	9	77.5	5	500	500	1.5	1.5

不锈钢福马水平调节轮

代码	支架				轮部			
	类型	材质	表面处理	刹车类型	代号	材质	颜色	轴承
J-CXA09	平底活动型	SUS316	电解抛光	—	NJ	尼龙	黑色	轴套
					NP	MC尼龙	蓝色	

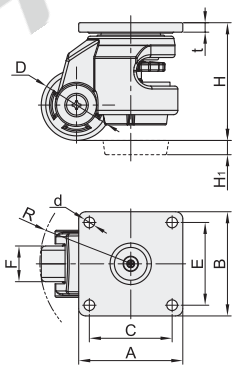

当福马轮移动时，需要将支撑橡胶底座充分离开地面。如不遵守，当移动时橡胶底座接触到地面，会出现螺丝脱离而导致不可调节高低作用。

使用说明：福马轮四轮负荷承载建议为单个承载的2倍，将设备移动至理想位置后，调节调整块与地面接触。具备移动和固定功能，不适合专用推动设备。

视角标准：第一视角

型号		轮部代号	D	H	H1	F	A	B	C	E	d	R	t	容许载荷(kg)		参考重量(kg)	
代码	规格													NJ	NP	NJ	NP
J-CXA09	60	NJ NP	50	82	10	25	73	73	58	58	7	61	7	250	250	1.2	1.2
	80		63	103	15	28	90	90	70	70	9	78	6.5	500	500	2	2

请按图示订货

不锈钢福马水平调节轮

型号		轮部代号
代码	规格	
J-CXA09	60	NJ
	80	NP

J-CXA09 — 80 — NJ

未税价(元)

优惠价

数量	1~9	10~
价格	100%	另行报价

交货期 1