微型直线导轨

滑块加长型·可互换

高级 轻预压(FC):0

代码	类型	精度等级	滑块固定方式	滑块数量	导轨固定方式	材质
IAF31	组件	高级	上锁式	单滑块	上锁式	合金钢
IAF32				双滑块		

来图定制

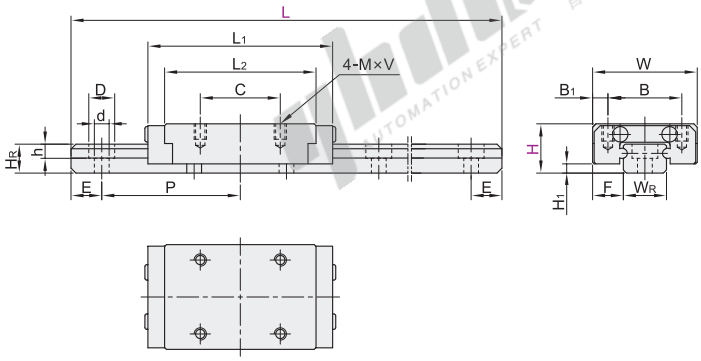

精度等级选型参照P1390页。

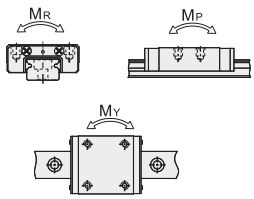

静态容许力距，MR/MP/MY的数值请参考下表。

视角标准：第一视角

型号 代码	H	L	H1	F	滑块尺寸 W	B	B1	C	L1	L2	M×V
IAF31 IAF32	8	40~130	1.5	5	17	12	2.5	13	31	24.6	M2×2.5
	10	45~275	2.2	5.5	20	15		16	38.1	30.4	M3×3
	13	60~470	3	7.5	27	20	3.5	20	42	34.7	M3×3.5
	16	70~670	4	8.5	32	25		25	54.5	45.4	M3×4

L尺寸的最小值由滑块长度与滑块数量而定，请确认。

滑轨尺寸 WR	HR	D	h	d	P	固定螺钉	基本额定负载(KN) C(动)	C0(静)	静态容许力矩(N-M) MR	MP	MY	重量 滑块(kg)	滑轨(kg/m)
7	4.7	4.2	2.3	2.4	15	M2×6	1.59	2.48	9.07	8.74	10.4	0.016	0.21
9	5.5	6	3.5	3.5	20	M3×8	2.62	3.94	17.9	17.5	20.8	0.028	0.3
12	7.5		4.5		25		3.65	5.21	32.6	25.7	30.7	0.055	0.6
15	9.5				40	M3×10	6.65	9.22	71.4	60.7	72.4	0.101	1

N(安装孔数)/E(螺钉中心孔至端面距离)

H	L 最小单位1	N (安装孔数)	E
8	40~50	3	$E=\frac{L-(N-1)\times P}{2}$
	51~65	4	
	66~80	5	
	81~95	6	
	96~110	7	
	111~125	8	
	126~130	9	
10	45~47	2	
	48~67	3	
	68~87	4	
	88~107	5	
	108~127	6	
	128~147	7	
	148~167	8	
	168~187	9	
	188~207	10	
	208~227	11	
	228~247	12	
	248~267	13	
	268~275	14	
13	60~82	3	
	83~107	4	
	108~132	5	
	133~157	6	
	158~182	7	
	183~207	8	
	208~232	9	
	233~257	10	
	258~282	11	
	283~307	12	
	308~332	13	

N(安装孔数)/E(螺钉中心孔至端面距离)

H	L 最小单位1	N (安装孔数)	E
13	333~357	14	$E=\frac{L-(N-1)\times P}{2}$
	358~382	15	
	383~407	16	
	408~432	17	
	433~457	18	
	458~470	19	
16	70~87	2	
	88~127	3	
	128~167	4	
	168~207	5	
	208~247	6	
	248~287	7	
	288~327	8	
	328~367	9	
	368~407	10	
	408~447	11	
	448~487	12	
	488~527	13	
	528~567	14	
	568~607	15	
	608~647	16	
	648~670	17	

P：螺钉孔间距离

E：螺钉中心孔至端面距离

精度基准

尺寸精度(μm)		高级	精密级
单滑块	高度H的容许尺寸误差	±0.020	±0.010
	宽度F的容许尺寸误差	±0.025	±0.015
双滑块	高度H的相互误差	0.015	0.007
	宽度F的相互误差(基准轨)	0.02	0.01
滑块C面对滑轨A面的行走平行度		请参阅行走精度表P1390	
滑块D面对滑轨B面的行走平行度			

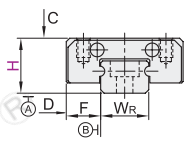

请按图示订货

型号 代码	H	L
IAF31 IAF32	8	40~130
	10	45~275
	13	60~470

IAF31—H10—L200

未税价(元)

优惠价

数量	1~4	5~
价格	100%	另行报价

交货期 5