同轴光源 ◀ 标准型

代码	类型	亮度	材质		表面处理
			主体	半透明镜片	主体
NHS21	同轴光源	标准	铝合金	玻璃	黑色阳极氧化

来图定制

◎ 产品特点：
- 发光均匀，亮度高，成像清晰；
- 高效散热，延长使用寿命；
- 特殊图层分光镜，减少光损失；
- 能突显物体表面不平整，克服表面反光造成的干扰。

◎ 应用范围：
- 金属玻璃瓶等高反光表面的划痕检测、二维码检测；
- 晶片激光标注检测；
- 轴承、饮料罐上刻印字符检测。

◎ 备注：
- 光源配有标准3米延长线，特殊长度和材质需要备注或另外咨询；
- 光源不含光源控制器，光源控制器需另外选型下单；
- 光源需接直流24V电压，选配输出直流24V电压的光源控制器或接设备上稳定的直流24V电压；
- 光源线正负极区分：白色/红色为“正极”，黑色为“负极”。

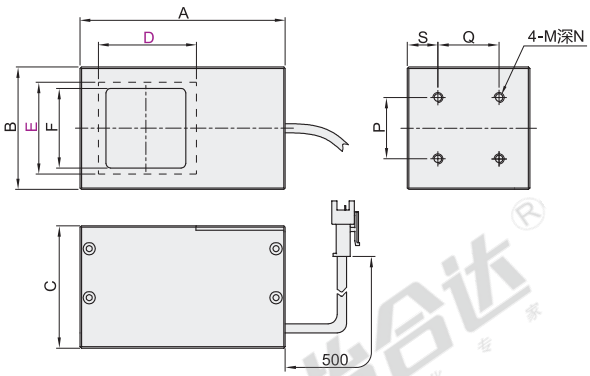

视角标准：第一视角

型号	发光区尺寸		发光颜色	外观尺寸								功率(W)		电压
代码	D	E		A	B	C	F	Q	S	P	M-N	W(白色)/B(蓝色)	R(红色)	(V)
NHS21	25	25	W(白色) B(蓝色) R(红色)	60	32	30	17	15	9	15	M3深4	1.8	1.2	24
	32	32		67	40	37	22	20	10	20	M4深4	2.9	2	
	42	42		90	50	46.5	28	28	10.5	28	M4深4	3	2	
	50	50		100	60	57	37	34	13	34	M5深4	8.6	5.8	
	64	64		117	70	67	49	40	15	40	M5深4	10	6.8	
	70	70		127	80	77	56	50	12	50	M5深5	12.6	8.4	
	90	90		147	100	97	75	60	20	60	M5深4	19.5	13	
	140	140		197	150	147	120	120	15	120	M5深4	47	31.4	

请按图示订货

型号	发光区尺寸		发光颜色
代码	D	E	
NHS21	25	25	W B R
	32	32	

NHS21— D25 — E25 — W

未税价(元)

● 优惠价

数量	1~9	10~
价格	100%	另行报价

交货期 5

◎ 光源结构

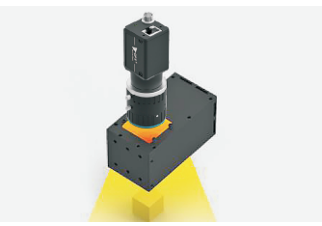

◎ 应用案例

打光效果图

(1)蓝膜表面白胶轮廓检测

产品图

打光效果图

(2)手机充电孔位检测

(3)内存卡芯片检测

(4)表面裂纹检测