法兰型螺帽 ▶ 30度梯形丝杠组件

支持侧+支持侧

代码		类型		材质		表面处理	
右旋	左右旋			丝杠	螺帽	丝杠	螺帽
Y-HAB21	Y-HAB23	支持侧+支持侧	法兰型	S45C	黄铜	发黑	—
Y-HAB22	Y-HAB24		螺帽	SUS303		—	

来图定制

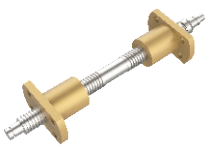

X、Y请根据使用要求制定尺寸，最小单位0.5mm。

挡圈槽尺寸表

R	e	e公差	m	B
8	5	$^{+0.075}_{0}$	0.7	7
10	9.6	$^{0}_{-0.09}$	1.15	8
12	11.5	$^{0}_{-0.11}$		
15	14.3			9

右旋
Y-HAB21
Y-HAB22

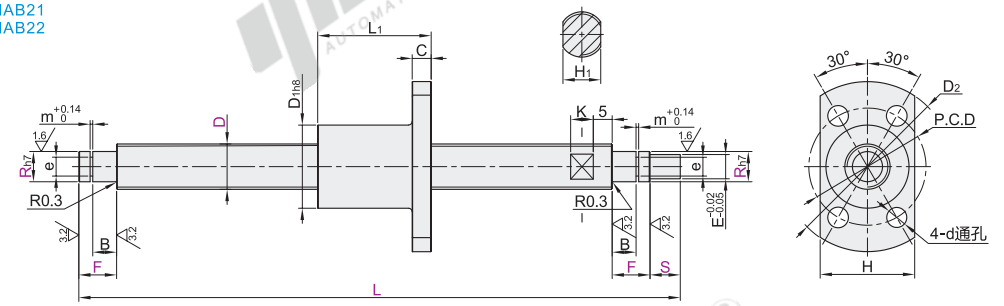

左右旋
Y-HAB23
Y-HAB24

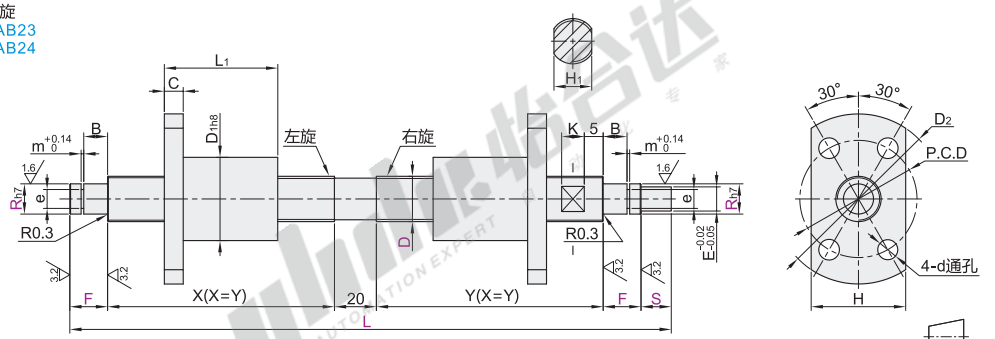

视角标准：第一视角

型号 代码	丝杠轴径D	螺距	最小单位0.5 L	最小单位0.5 S	F	R	螺帽尺寸 D_1	L_1	D_2	C	P.C.D	d	H	丝杠尺寸 E	H_1	K	轴向间隙	径向间隙	动态容许推力 KN	理论传动效率
右旋 Y-HAB21 Y-HAB22	12	2	130~1000		10	8	22	30	45	5	31	5.3	25	6	10	5	0.1mm 以内	0.3mm 以内	3.9	≈32%
	14	3			10 12	8 10								8	12	7			4.5	≈39%
左右旋 Y-HAB23 Y-HAB24	16	3		2~100		8 10 12	28	35	52	6	38		31	10	14				6.62	≈35%
	20	4	130~1200			10 15	32	40	57		42	6.3	35	12	17	8			9.8	≈37%
	25	5					36	50	62	7	47		41		23				14.2	

Y-HAB23/24需满足条件：L＞2×(L1+F)+20+S。

可选加工

代码	技术说明	
RE	**变更螺帽方向** 变更前 变更后	选型方法 RE

代码	技术说明	
RM( )	**增加支持侧轴端螺孔(单台阶侧)** RM×2 RM( ) B F	选型方法 RM4

R	RM
8	3·4
10	3·4·5
12	3·4·5·6
15	3·4·5·6·8

请按图示订货

型号 代码	丝杠轴径D	螺距	最小单位0.5 L	最小单位0.5 S	F	R
Y-HAB21	12	2	130~1000	2~100	10	8
Y-HAB22	14	3			10 12	8 10

Y-HAB21—D12—2—L200—S5—F10—R8

可选加工

型号 代码	丝杠轴径D	螺距	最小单位0.5 L	最小单位0.5 S	F	R	可选加工代码
Y-HAB21	12	2	130~1000	2~100	10	8	RE RM( )
Y-HAB22	14	3			10 12	8 10	

Y-HAB21—D12—2—L200—S5—F10—R8—RM4

未税价(元)

优惠价

数量	1~9	10~
价格	100%	另行报价