滑动式方形插销

旋转式开关/弹片式锁定/按钮解锁

中程距离

旋转式开关

代码	类型		材质	表面处理
HFY53	中程距离	旋转式开关	SUS304	拉丝

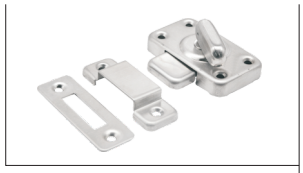

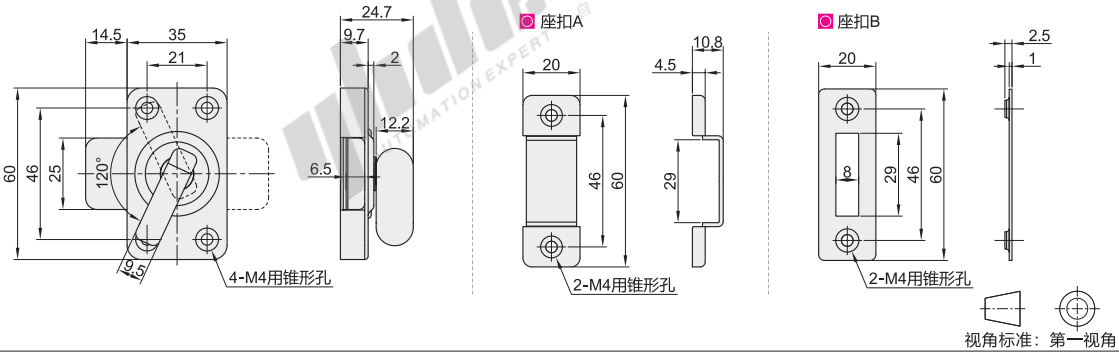

型号		标配件	参考重量 (kg/pcs)
代码	规格		
HFY53	60	座扣A(1PCS) 座扣B(1PCS)	0.108

请按图示订货

型号	
代码	规格
HFY53	60

HFY53—60

未税价(元)

优惠价

数量	1~9	10~
价格	100%	另行报价

交货期 3

弹片式锁定

代码	类型		材质	表面处理
HFY56	中程距离	弹片式锁定	SUS304	震动抛光

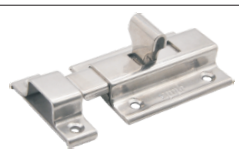

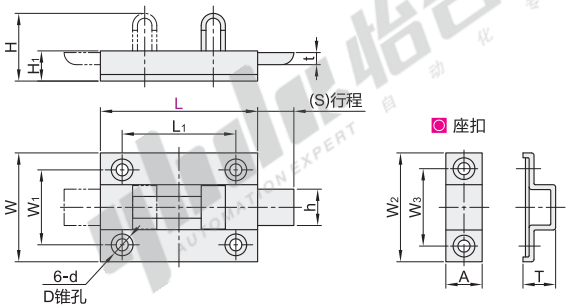

型号		L1	W	W1	W2	W3	A	H	H1	h	S	T	t	锥孔		参考重量 (kg/pcs)
代码	L													d	D	
HFY56	38	28	30	20	31	20.5	10.5	18	8.7	10	10	9	3	3.5		0.026
	50	34	38	25	38	28	12	27	12	13	12.5	12.5	4	3.5	7	0.06
	65	47	45	31	45	32	15	28	12.5	15	15	13.5	5	4.2		0.10

请按图示订货

型号		L1
代码	L	
HFY56	50	34
	65	47

HFY56—L50

未税价(元)

优惠价

数量	1~9	10~
价格	100%	另行报价

交货期 3

按钮解锁

代码	类型		材质	表面处理
HFY70	中程距离	按钮解锁	SUS304	震动抛光

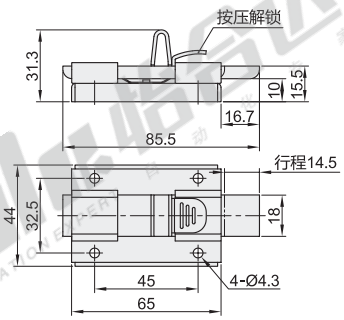

型号		参考重量 (kg/pcs)
代码	规格	
HFY70	65	0.09

请按图示订货

型号		参考重量 (kg/pcs)
代码	规格	
HFY70	65	0.09

HFY70—65

未税价(元)

优惠价

数量	1~9	10~
价格	100%	另行报价

交货期 3