开口法兰型导向轴支座

◀ 引导型・安装孔通孔
◀ 带定位孔型・安装孔通孔

引导型・安装孔通孔

代码	类型			材质 国标	材质 相当	表面处理
GBE01	引导型	安装孔通孔	圆法兰型	45	S45C	发黑
GBE02						无电解镀镍
GBE06				0Cr18Ni9	SUS304	—
GBE11			对边法兰型	45	S45C	发黑
GBE12						无电解镀镍
GBE16				0Cr18Ni9	SUS304	—

来图定制

- 由于产品批次不同，发货镀镍产品可能存在喷细砂，不影响尺寸及功能。
- 开口型，安装孔D的公差H7为开口加工前的公差，开口加工后由于有内部应力释放，公差有可能增至H8左右，不影响客户使用。
- 开口型导向轴支座由开槽大小决定是否过切(过切指锯片切到开槽处对边)，图档仅供参考。

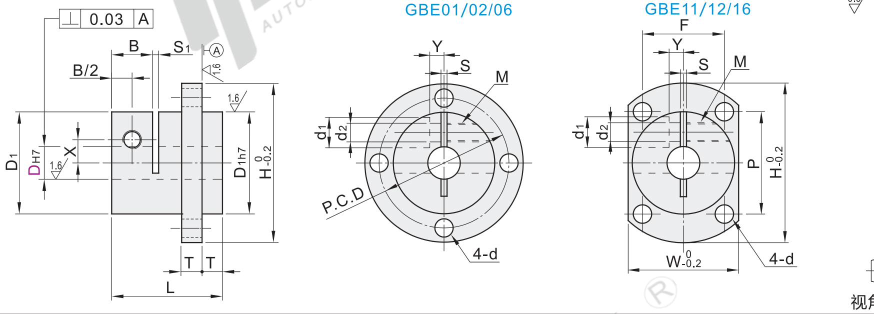

视角标准：第一视角

型号 代码	DH7		L	D1	H	T	B	P.C.D	W	P	F	d	S	S1	X	Y	d1	d2	M	附件螺钉
圆法兰型 GBE01 GBE02 GBE06 对边法兰型 GBE11 GBE12 GBE16	8	+0.015 0	23	25	39			32	27	25	20	3.5			7.5	3.5	7.5	4.6	M4	M4×10
	8M					5	10.2													
	10		25	30	49			40	32	33	23	4.5			10	3				M5×10
	12		28	32	52			42	34	35	25			1.5	11	4				
	15	+0.018 0	33	35	56	6		46	37	37	27	5.5	1.5		12	5	9	5.6	M5	M5×12
	16		36				12.2													
	20		40	40	64	8		52	42	43	30				14	6				M5×16
	25	+0.021 0	46	45	69		15.2	57	47	46	34	6.6		2	17					
	30		50	55	79	10		67	57	50	45				20	10	12	6.6	M6	M6×20
	40	+0.025 0	67	70	104		18.2	87	76	67	55	9			26	13	14	9	M8	M8×25

带定位孔型・安装孔通孔

代码	类型			材质 国标	材质 相当	表面处理
GBR01	带定位孔型	安装孔通孔	圆法兰型	45	S45C	发黑
GBR02						无电解镀镍
GBR06				0Cr18Ni9	SUS304	—
GBR11			对边法兰型	45	S45C	发黑
GBR12						无电解镀镍
GBR16				0Cr18Ni9	SUS304	—

来图定制

- 由于产品批次不同，发货镀镍产品可能存在喷细砂，不影响尺寸及功能。
- 开口型，安装孔D的公差H7为开口加工前的公差，开口加工后由于有内部应力释放，公差有可能增至H8左右，不影响客户使用。
- 开口型导向轴支座由开槽大小决定是否过切(过切指锯片切到开槽处对边)，图档仅供参考。

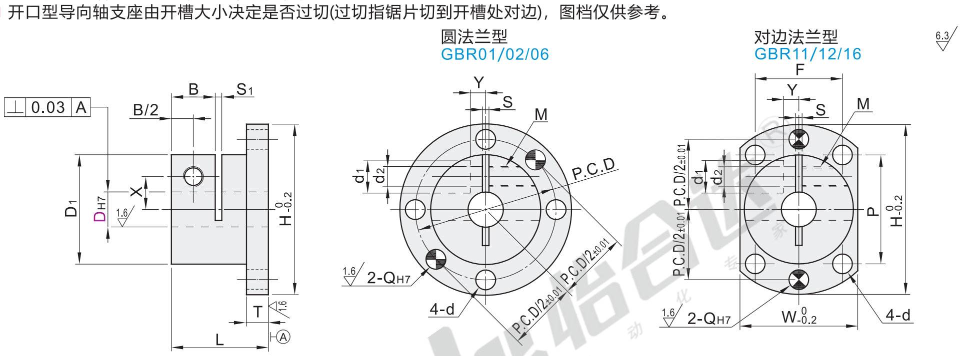

视角标准：第一视角

型号 代码	DH7		L	D1	H	T	B	P.C.D	W	P	F	d	S	S1	X	Y	d1	d2	Q	M	附件螺钉
圆法兰型 GBR01 GBR02 GBR06 对边法兰型 GBR11 GBR12 GBR16	12	+0.018 0	22	31.8	52	5.8	10	42	34	35	25	4.5		1.5	11	4			4		M5×12
	16		30	34.8	56		12	46	37	37	27	5.5			12	5	9	5.6	5	M5	
	20		32	39.8	64	7.8		52	42	43	30		1.5		14						M5×16
	25	+0.021 0	38	44.8	69		15	57	47	46	34	6.6		2	17	6			6		
	30		40	54.8	79	9.8		67	57	50	45				20	10	12	6.6		M6	M6×20

请按图示订货

带定位孔型・安装孔通孔

型号 代码	DH7	
GBR01	12	+0.018 0
GBR02	16	

GBR02—D12

未税价(元)

优惠价

数量	1~9	10~
价格	100%	另行报价

交货期 5