## 精密型

| 代码 | 类型 | 材质 国标 | 材质 相当 | 表面处理 | 硬度 |
|---|---|---|---|---|---|
| PDG01 | 精密型 | 9CrWMn | SKS3 | — | 56~60HRC |
| PDG02 | | | | 发黑 | |
| PDG03 | | | | 无电解镀镍 | |

如对防锈有要求，请优先选用无电解镀镍产品。

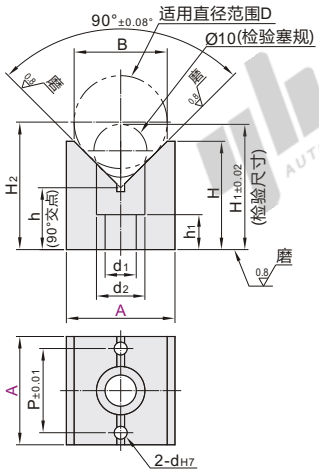


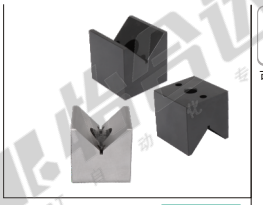

来图定制

视角标准：第一视角

可选加工

| 代码 | 增加键槽 |
|---|---|
| | KD |

技术说明

选型方法 KD

S=8±0.02 B=3$^{+0.2}_{0}$

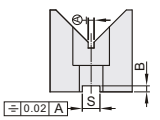


请按图示订货

| 型号 代码 | A | B |
|---|---|---|
| PDG01 | 25 | 21 |
| PDG02 | 38 | 32 |

PDG01— A25

### 可选加工

| 型号 代码 | A | 可选加工代码 |
|---|---|---|
| PDG01 | 25 | KD |
| PDG02 | 38 | |

PDG01— A25— KD

未税价(元)

优惠价

| 数量 | 1~9 | 10~ |
|---|---|---|
| 价格 | 100% | 另行报价 |

交货期 5

| 型号 代码 | A | B | H | H1 | h | h1 | P | dH7 | d1 | d2 | 适用直径范围D |
|---|---|---|---|---|---|---|---|---|---|---|---|
| PDG01 PDG03 | 25 | 21 | 25 | 26.57 | 14.5 | 8 | 17 | 4 | 6.5 | 11 | 4~25 |
| PDG02 | 38 | 32 | 38 | 34.07 | 22 | 13 | 28 | 5 | 9 | 14 | 5~38 |

## 标准型

| 代码 | 类型 | | 材质 国标 | 材质 相当 | 表面处理 | 硬度 |
|---|---|---|---|---|---|---|
| PDH01 | 标准型 | 沉孔型 | 9CrWMn | SKS3 | — | 56~60HRC |
| PDH02 | | | | | 发黑 | |
| PDH03 | | | | | 无电解镀镍 | |
| PDH51 | | 底座型 | | | — | |
| PDH52 | | | | | 发黑 | |
| PDH53 | | | | | 无电解镀镍 | |

如对防锈有要求，请优先选用无电解镀镍产品。

由于产品批次不同，发货镀镍产品可能存在喷细砂，不影响尺寸及功能。

来图定制

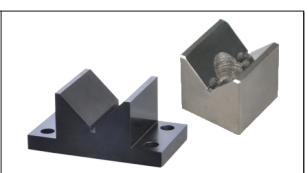

沉孔型
PDH01/02/03

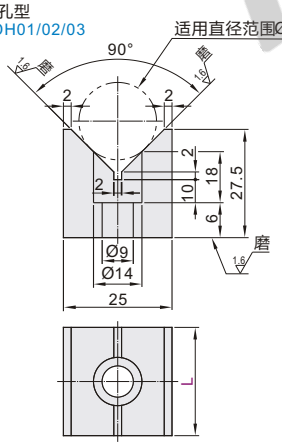


底座型
PDH51/52/53

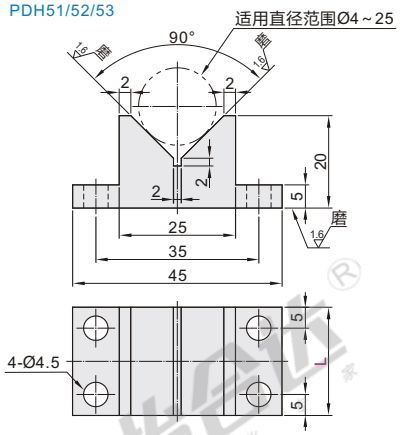


视角标准：第一视角

| 型号 代码 | L |
|---|---|
| 沉孔型 PDH01 PDH02 PDH03 | 25 |
| 底座型 PDH51 PDH52 PDH53 | 35 |

请按图示订货

| 型号 代码 | L |
|---|---|
| PDH01 | 25 |
| PDH02 | 35 |

PDH01— L25

未税价(元)

优惠价

| 数量 | 1~9 | 10~ |
|---|---|---|
| 价格 | 100% | 另行报价 |

### 可选加工

| 型号 代码 | L | 可选加工代码 |
|---|---|---|
| PDH51 | 25 | KD DD |
| PDH52 | 35 | |

PDH51— L25— DD

交货期 5

可选加工

| 代码 | 增加键槽 | 增加定位孔 |
|---|---|---|
| | KD | DD |

技术说明

选型方法 KD

S=8±0.02 B=3$^{+0.2}_{0}$

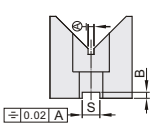


选型方法 DD

D=Ø4 B=L/2
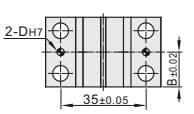
仅适用于底座型