◉ 按钮孔位置：右侧

代码	类型	按钮孔位置	适用触摸屏尺寸	材质		表面处理
				安装盒	支柱/法兰	法兰
ZKN33	直面型	右侧	7寸	冷轧钢	S45C	电镀

◉ 特点：
- 触摸屏多款开口尺寸供选择，安装盒铁皮厚：3mm，支柱壁厚：1.9mm；
- 法兰可355°旋转；
- 经过多次摇摆验证，锁在机器上的立柱没有晃动，牢牢固定在上面。

! 产品图片仅供参考，实物不带触摸屏、开关及按钮。

按钮孔数量 0(无孔)　　按钮孔数量 3(3个孔)　　按钮孔数量 4(4个孔)

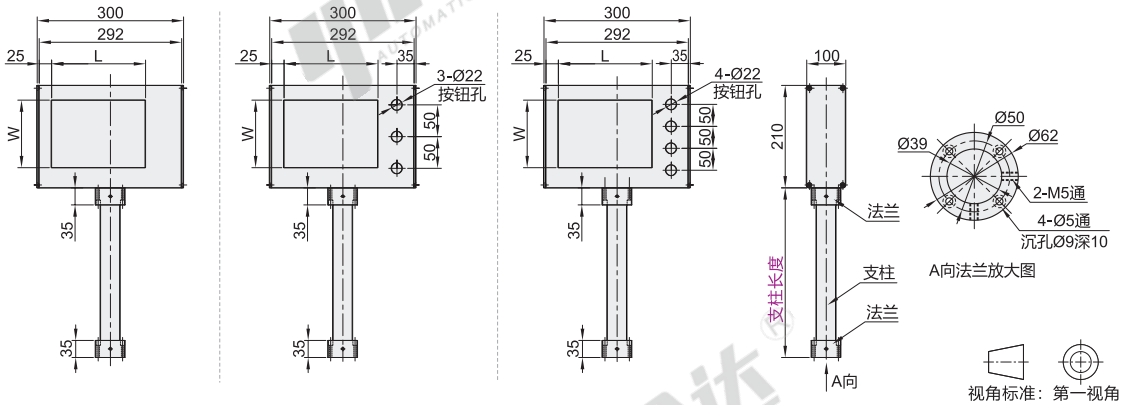

型号 代码	型号 规格	颜色	按钮孔数量	支柱长度	开口尺寸 (L×W)
ZKN33	71	G(磨砂灰)	0(无孔) 3(3个孔) 4(4个孔)	N(无支柱)* 300 350 400 450 500	192×138
	72				197×143
	73				215×152

! *当选择无支柱时，不带法兰；选择有支柱时，带法兰，并配有安装螺丝。

请按图示订货

型号 代码	型号 规格	颜色	按钮孔数量	支柱长度
ZKN33	71 72	G(磨砂灰)	0(无孔) 3(3个孔)	300 350

ZKN33 — 71 — G — 3 — 350

◉ 按钮孔位置：左右侧

代码	类型	按钮孔位置	适用触摸屏尺寸	材质		表面处理
				安装盒	支柱/法兰	法兰
ZKN41	直面型	左右侧	7寸	冷轧钢	S45C	电镀

◉ 产品特点
- 安装盒铁皮厚：1.2mm，支柱壁厚：1.9mm；
- 法兰可355°旋转；
- 经过多次摇摆验证，锁在机器上的立柱没有晃动，牢牢固定在上面。

按钮孔数量 6(6个孔)　　按钮孔数量 8(8个孔)

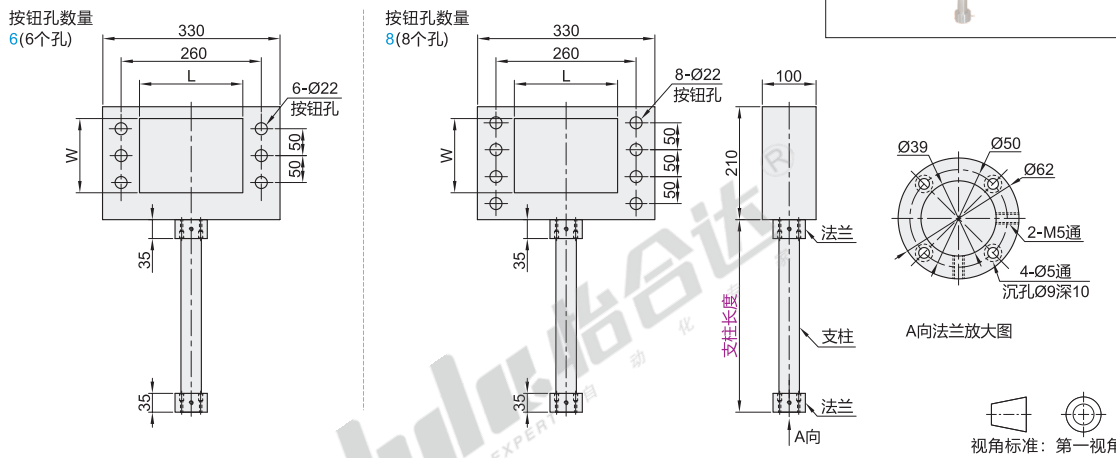

型号 代码	型号 规格	颜色	按钮孔数量	支柱长度	开口尺寸 (L×W)
ZKN41	71	W(白色)	6(6个孔) 8(8个孔)	N(无支柱)* 300 350 400 450 500	192×138

! *当选择无支柱时，不带法兰；选择有支柱时，带法兰，并配有安装螺丝。

请按图示订货

型号 代码	型号 规格	颜色	按钮孔数量	支柱长度
ZKN41	71	W(白色)	6(6个孔) 8(8个孔)	300 350

ZKN41 — 71 — W — 8 — 300

未税价(元)

● 优惠价

数量	1~9	10~
价格	100%	另行报价

交货期 7