开关电源(RT系列)

耐恶劣环境型·三组输出

平板式安装 功率85W 明纬品牌

系列	类型	输出类型	额定功率(W)
RT-85系列	平板式安装	三输出型	85

TUV CE UL

MW MEAN WELL

◎ 特性：

- 国际通用全范围交流输入；
- 保护种类：短路/过负载/过电压；
- 自然风冷；
- LED电源指示灯；
- 100%满载老化；
- 全部使用105℃长寿命电解电容；
- 能承受300VAC浪涌输入5秒；
- 工作温度高达70℃；
- 承受5G振动测试；
- 高效率，长寿命和高信赖性；
- 3年保固。

◎ 注意事项：

明纬的多组输出电源供应器有最小负载的要求，建议在使用之前，能详读产品规格书中的"电流范围"；每组输出都要满足，不可以只用一个电压否则输出电压将会不稳定，或者超出定义的电压误差范围，电源指示灯闪烁处于打嗝保护模式；请确认是否多组电压都有用到，否则建议分开购买电源。

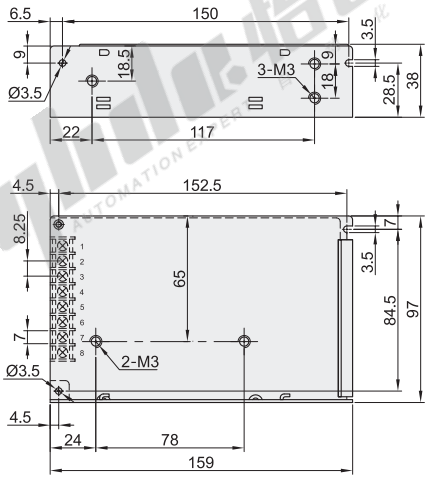

视角标准：第一视角

代码	功率(W)	三通道输出						输入电压范围(V)	组别
		CH1		CH2		CH3			
		输出电压	额定输出电流	输出电压	额定输出电流	输出电压	额定输出电流		
RT-85A	85	DC5V	8A	DC12V	3.5A	DC-5V	0.5A	88~264VAC 或125~373VDC	三组
RT-85B		DC5V	8A	DC12V	3.5A	DC-12V	0.5A		
RT-85C		DC5V	7A	DC15V	3A	DC-15V	0.5A		
RT-85D		DC5V	6A	DC24V	2A	DC12V	1A		

请按图示订货

代码
RT-85A
RT-85B

RT-85A

报价方式 FAX

◎ 性能表

代码		RT-85A			RT-85B			RT-85C			RT-85D		
输出	输出通道	CH1	CH2	CH3	CH1	CH2	CH3	CH1	CH2	CH3	CH1	CH2	CH3
	直流电压	5V	12V	-5V	5V	12V	-12V	5V	15V	-15V	5V	24V	12V
	额定电流	8A	3.5A	0.5A	8A	3.5A	0.5A	7A	3A	0.5A	6A	2A	1A
	电流范围	2~10A	0.3~4A	0~1A	2~10A	0.3~4A	0~1A	2~10A	0.3~4A	0~1A	2~10A	0.3~2.5A	0.1~1A
	额定功率	84.5W			88W			87.5W			90W		
	纹波与噪声(最大)	80mVp-p	120mVp-p	100mVp-p	80mVp-p	120mVp-p	120mVp-p	80mVp-p	120mVp-p	120mVp-p	80mVp-p	150mVp-p	120mVp-p
	电压调整范围	CH1: 4.75~5.5V			CH1: 4.75~5.5V			CH1: 4.75~5.5V			CH1: 4.75~5.5V		
	电压精度	±2.0%	±5.0%	±6.0%	±2.0%	±5.0%	±6.0%	±2.0%	+3,-7%	±6.0%	±2.0%	±5.0%	±6.0%
	线性调整率	±0.5%	±1.0%	±1.0%	±0.5%	±1.0%	±1.0%	±0.5%	±1.0%	±1.0%	±0.5%	±1.0%	±1.0%
	负载调整率	±1.0%	±3.0%	±6.0%	±1.0%	±3.0%	±6.0%	±1.0%	±3.0%	±6.0%	±1.0%	±3.0%	±6.0%
	启动、上升时间	500ms，20ms/230VAC 1200ms，30ms/115VAC (满载时)											
	保持时间(Typ.)	100ms/230VAC 18ms/115VAC (满载时)											
输入	电压范围	88～264VAC或125～373VDC(承受300VAC浪涌输入5S，无损坏)											
	频率范围	47~63HZ											
	效率(Typ.)	76%			76%			77%			79%		
	交流电流(Typ.)	2.5A/115VAC 1.5A/230VAC											
	浪涌电流(Typ.)	冷启动：40A/230VAC											
	漏电流	<2mA/240VAC											
保护	过负载	额定输出的110%～150%											
		保护模式：打嗝模式，负载异常条件移除后可自动恢复											
	过电压	CH1: 5.75～6.75V											
		保护模式：打嗝模式，电压异常条件移除后可自动恢复											
环境	工作温度	-25~+70°C											
	工作湿度	20~90%RH，无冷凝											
	储存温度、湿度	-40~+85°C，10~95%RH											
	温度系数	±0.03%/°C (0~50°C)(+5V)											
	耐振动	10~500Hz，5G 10分钟/周期，X、Y、Z轴各60分钟											
安规和电磁兼容	安全规范	UL60950-1，TUV EN60950-1，EAC TP TC 004认证通过											
	耐压	I/P-O/P：3KVAC I/P-FG：1.5KVAC O/P-FG：0.5KVAC											
	绝缘阻抗	I/P-O/P，I/P-FG，O/P-FG:100M Ohms / 500VDC / 25℃/ 70% RH											
	电磁兼容发射	符合EN55022 (CISPR22) Class B，EN61000-3-2，-3，EAC TP TC 020											
	电磁兼容抗扰度	符合EN61000-4-2,3,4,5,6,8,11，EN61000-6-2 (EN50082-2)，A级重工业标准											