经济型电动位移台

代码	类型	传动方向	传动方式	主体材质	表面处理
E-EHX21	循环滚珠引导式	X轴	滚珠丝杠	SUS440C	无电解镀镍

特点：高刚性、长行程、低价格。

马达：如需高转矩、高分辨率或伺服马达，请另行咨询。

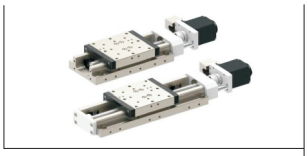

规格：6030
盖板：C(无盖板)

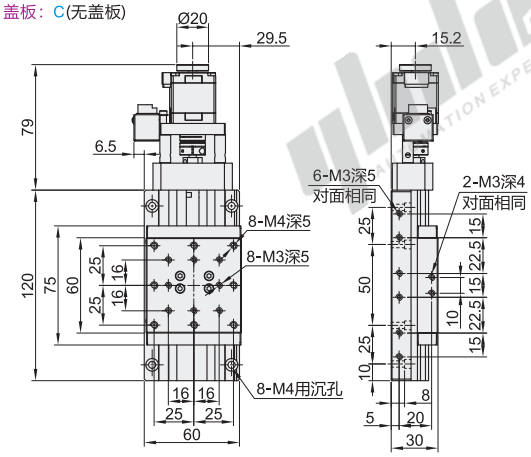

规格：6030
盖板：G(带盖板)

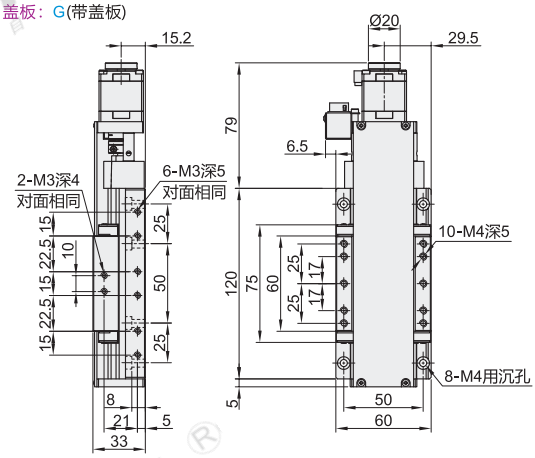

规格：6050
盖板：C(无盖板)

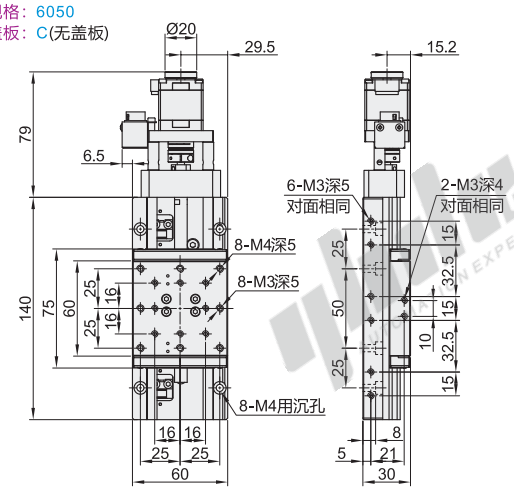

规格：6050
盖板：G(带盖板)

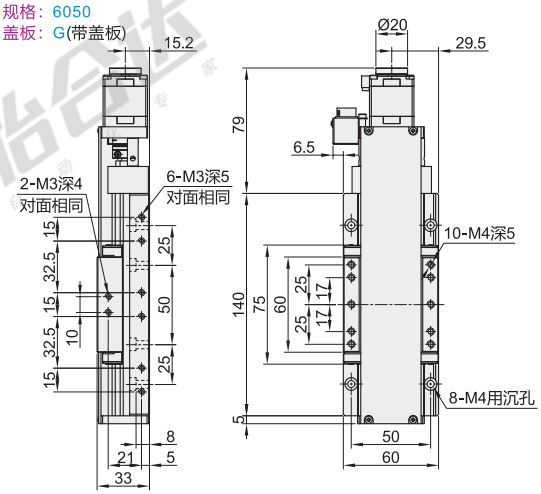

规格：6075
盖板：C(无盖板)

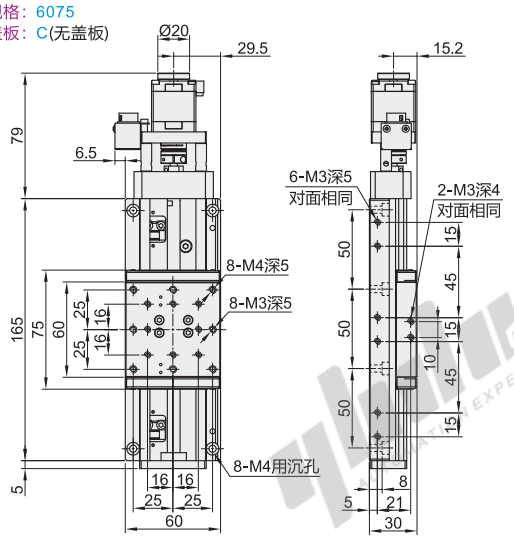

规格：6075
盖板：G(带盖板)

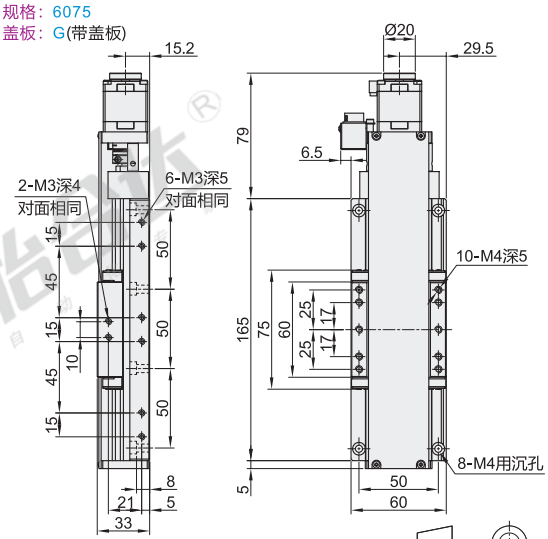

视角标准：第一视角

规格：60100
盖板：C(无盖板)

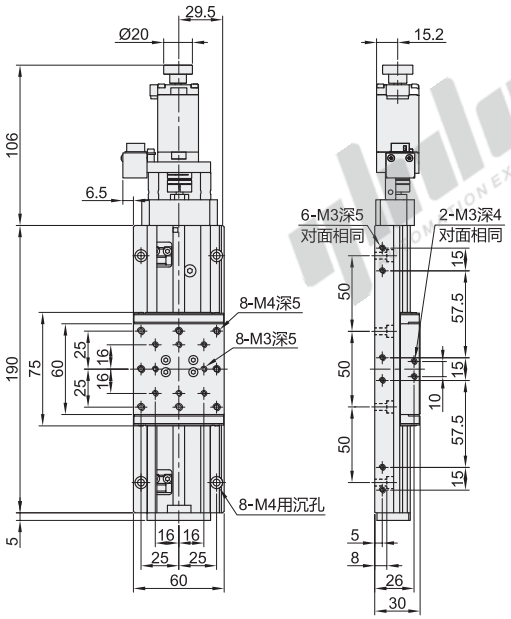

规格：60100
盖板：G(带盖板)

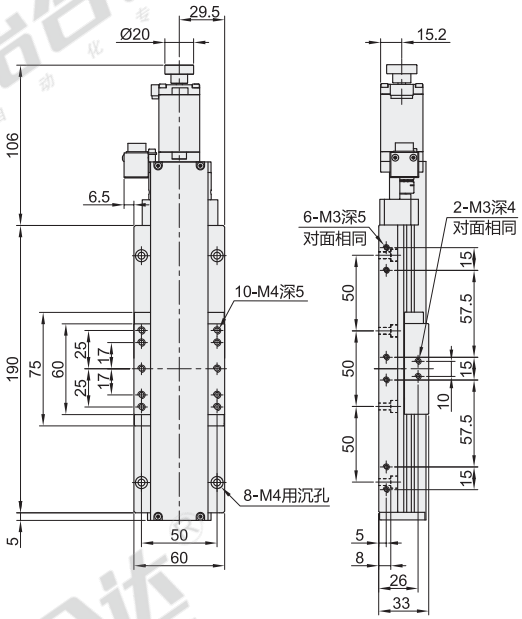

规格：60150
盖板：C(无盖板)

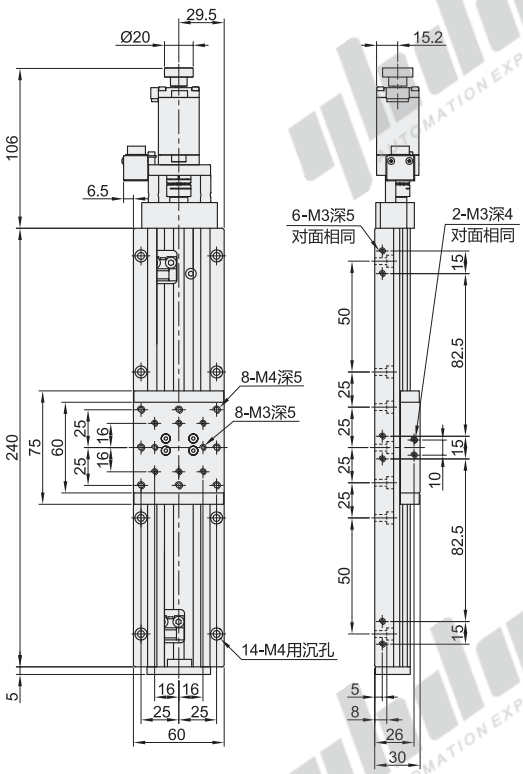

规格：60150
盖板：G(带盖板)

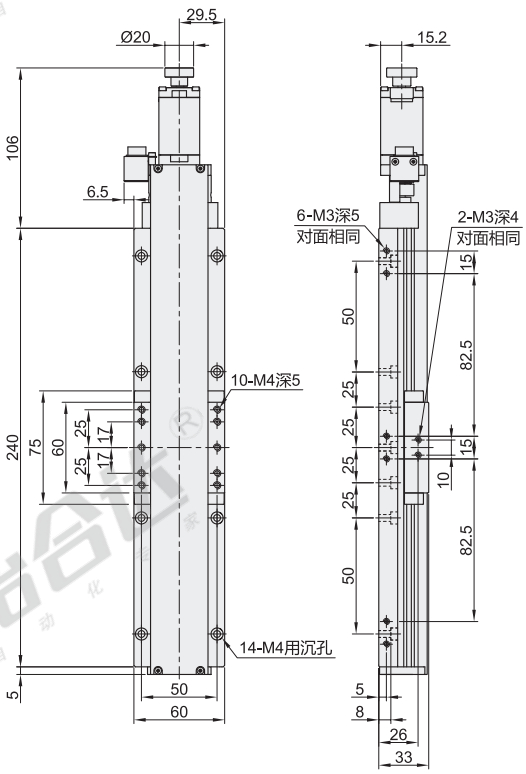

视角标准：第一视角

明达哈合达 AUTOMATION EXPERT

规格：60200
盖板：C(无盖板)

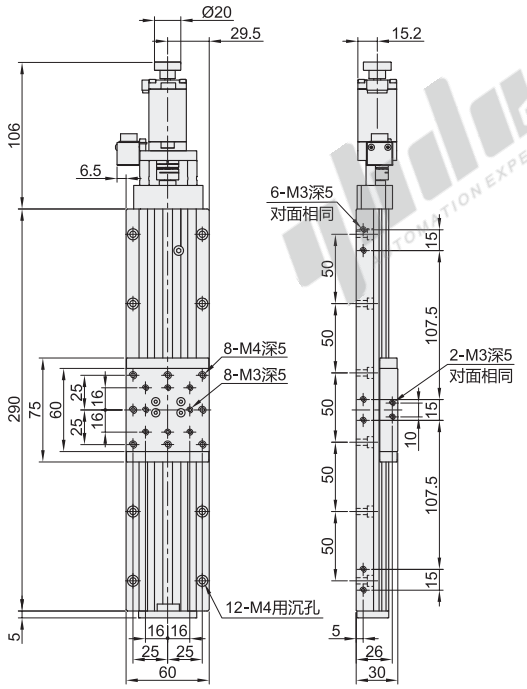

规格：60200
盖板：G(带盖板)

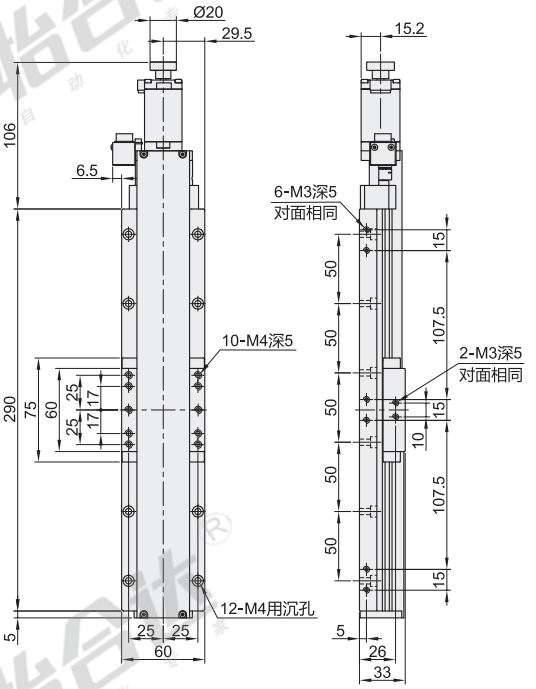

规格：60250
盖板：C(无盖板)

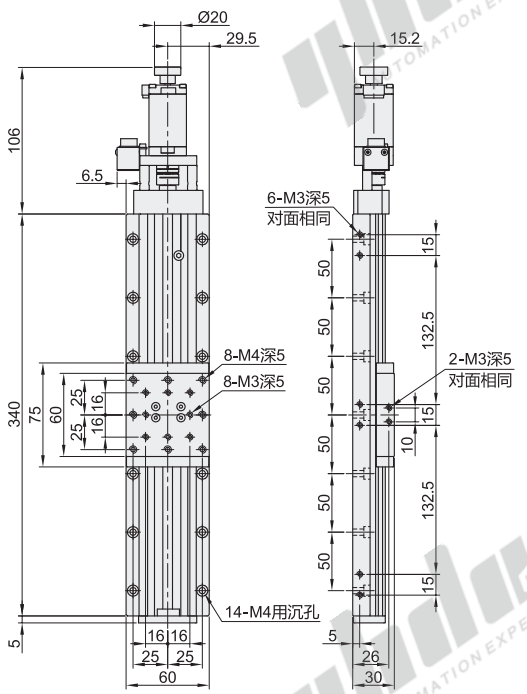

规格：60250
盖板：G(带盖板)

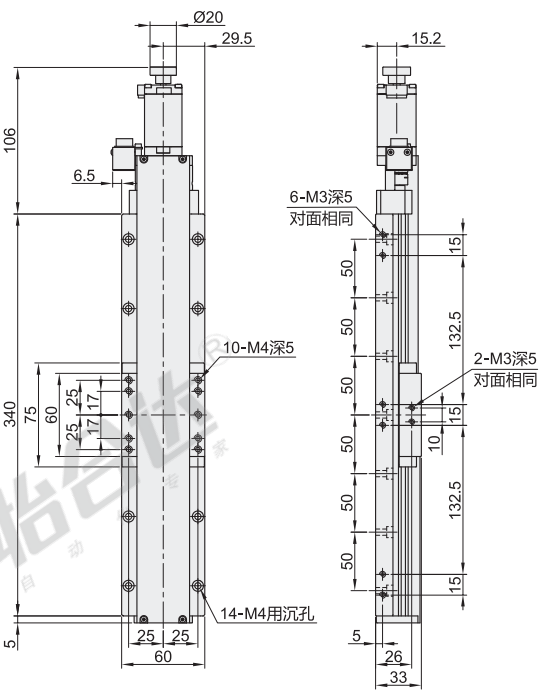

视角标准：第一视角

yldor 怡合达 AUTOMATION EXPERT

经济型电动位移台

X轴 · 长行程型

循环滚珠引导式　光电开关内藏式

规格：60300
盖板：C(无盖板)

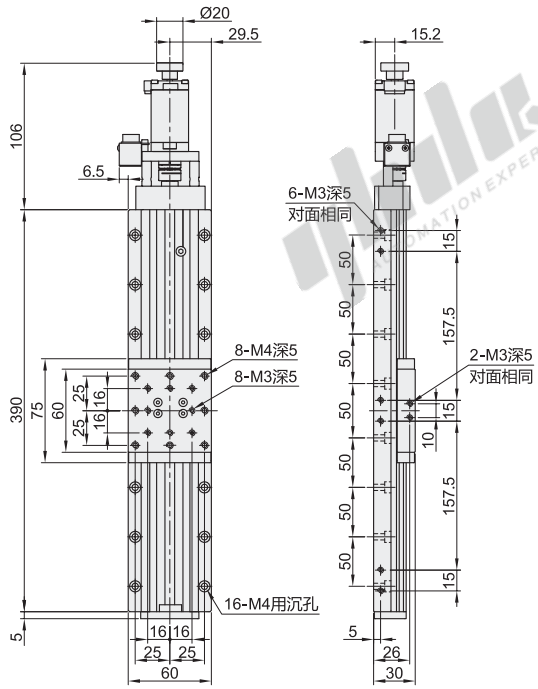

规格：60300
盖板：G(带盖板)

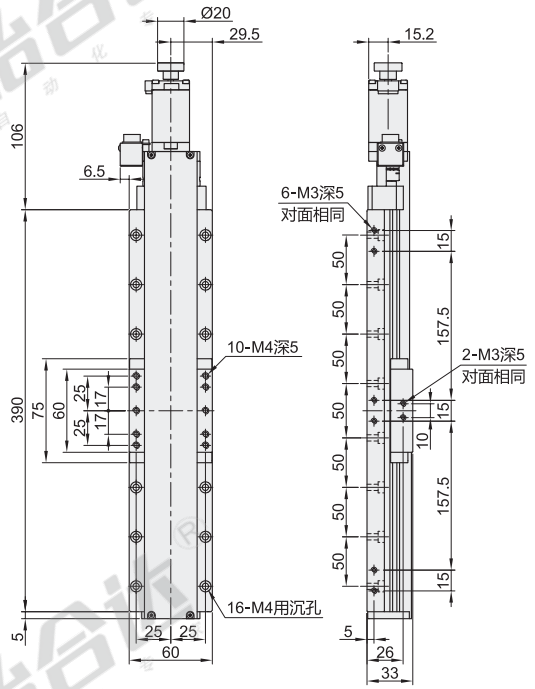

视角标准：第一视角

型号 代码	型号 规格	盖板	丝杆导程	驱动器选择	线缆选择	台面尺寸 (mm)	行程 (mm)	电机	最大速度 (mm/sec)
E-EHX21	6030	C(无盖板) G(带盖板)	1(1mm) 2(2mm)	N(无) A(怡合达驱动器) B(鸣志驱动器) ! 驱动器详细参数见下表。	N(无) 2(2m长线缆) 4(4m长线缆) ! 接头类型：HRS-12P接头	60×60	±15	两相步进电机	10 导程1:10 导程2:20
	6050						±25		
	6075						±37.5		
	60100						±50		
	60150						±75		
	60200						±100		
	60250		2(2mm)				±125		20
	60300						±150		

! 自备线缆时，请使用HR10A-10P-12S(73)(HRS)12针插孔接头。　! 传感器：NPN开路输出，只含限位传感器，传感器电压24V，8mA以下。
! 需接地线，避免静电干扰。　! 位移台使用为弱电，与强电线缆共同排布时会出现信号干扰，请务必采取屏蔽措施。

型号 代码	型号 规格	单向定位精度 (μm)	重复定位精度 (μm)	反向间隙 (μm)	直线度 (μm)	平行度 (μm)	载重 (kgf)	重量 (kg)
E-EHX21	6030	<15	±1	<3	<3	<20	14	1.2
	6050							1.3
	6075							1.4
	60100							1.55
	60150							1.78
	60200							1.85
	60250							2.1
	60300							2.3

驱动器参数表

驱动器	A(怡合达驱动器)	B(鸣志驱动器)
电压	DC12-40V	DC12-48V
驱动电流	0.5-2.6A/相	0.3-2.2A/相
细分	16档	16档

请按图示订货

型号 代码	型号 规格	盖板	丝杆导程	驱动器选择	线缆选择
E-EHX21	6030	C(无盖板) G(带盖板)	1(1mm)	N(无) A(怡合达驱动器) B(鸣志驱动器)	N(无) 2(2m长线缆) 4(4m长线缆)
	6050				

E-EHX21 — 6050 — C — 1 — A — 4

未税价(元)

优惠价

数量	1~4	5~
价格	100%	另行报价

交货期 5