角接件

代码	类型	材质	颜色
AFT62-CAJ-NJ-1847	角接件	PA66	黑色

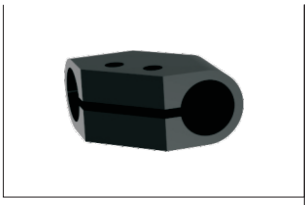

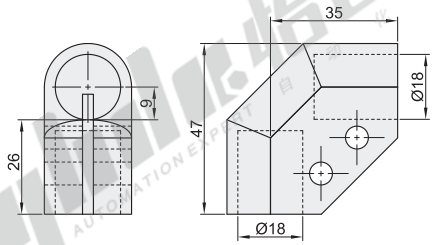

视角标准：第一视角

可调整护栏支架

代码	类型	材质	表面处理
AFT06-KTJ-ZH-30103	可调整护栏支架	A6063-T5	喷砂氧化

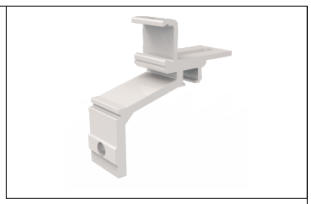

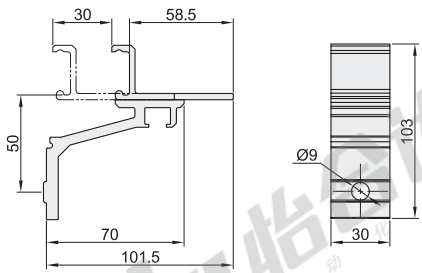

视角标准：第一视角

可调整护栏支架组合示意图

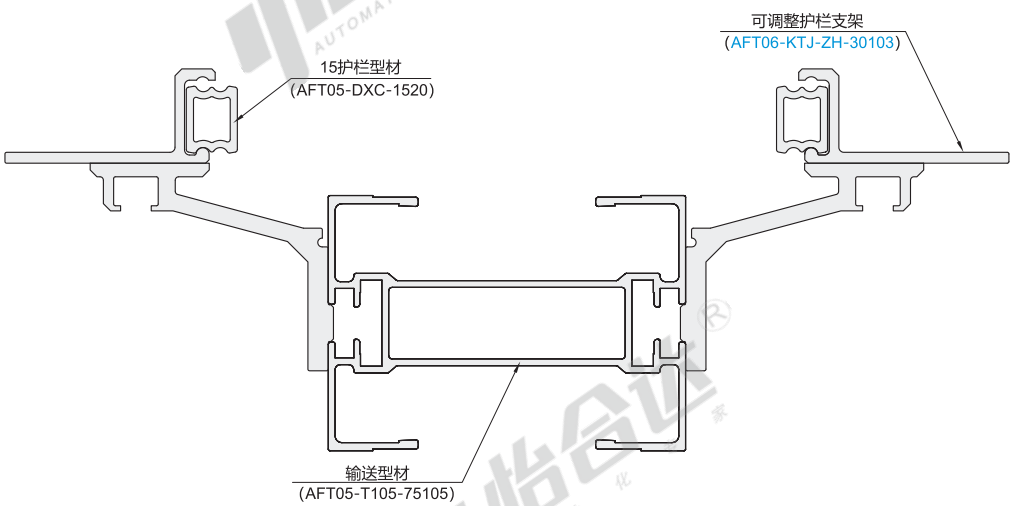

请按图示订货

型号
AFT62-CAJ-NJ-1847
AFT06-KTJ-ZH-30103