PJ槽型

代码	类型	槽型	槽距	材质 国标	材质 相当	表面处理
DXE01	键槽型	PJ	2.34±0.03	45	S45C	发黑
DXE02						无电解镀镍
DXE03				LD30	A6061	本色阳极氧化
DXE04						黑色阳极氧化

来图定制

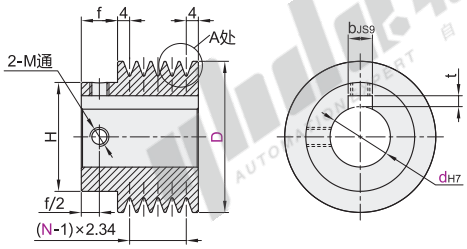

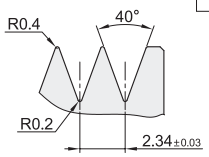

A处放大图

视角标准：第一视角

型号 代码	型号 有效直径D	槽数N	孔径dH7 最小单位1	H	f
DXE01 DXE02 DXE03 DXE04	20	4 5 6 7 8 9 10 11 12	8	18	10
	22.4				
	25			20	12
	28				
	31.5		8 10~12	24	14
	33.5				
	35.5		8 10~14	28	
	37.5				
	40		8 10~13	33	
	42.5		8 10~19	34	
	45		8 10~21	36	
	47.5		8 10~22	37	
	50		8 10~23	40	
	53		8 10~27	42	
	56		8 10~30	45	
	60		8 10~32	48	
	63				
	71		10~35	52	
	75		10~37	55	
	80		15~40	60	
	90				
	95				
	100		15~42	62	

键槽尺寸表

孔径dH7	键槽 bJS9	键槽 t	M
8 10	3	1.4	4
11 12	4	1.8	5
13~17	5	2.3	6
18~22	6	2.8	
23~30	8		
31~38	10	3.3	8
39~42	12		

请按图示订货

型号 代码	型号 有效直径D	槽数N	孔径d 最小单位1
DXE01	31.5	4 5 6 7 8 9 10 11 12	8 10 12
DXE02	33.5		

DXE02 — D31.5 — N10 — d10

未税价(元)

优惠价

数量	1~10	11~
价格	100%	另行报价

交货期 7

PL槽型

代码	类型	槽型	槽距	材质 国标	材质 相当	表面处理
DXE05	键槽型	PL	4.7±0.05	45	S45C	发黑
DXE06						无电解镀镍
DXE07				LD30	A6061	本色阳极氧化
DXE08						黑色阳极氧化

来图定制

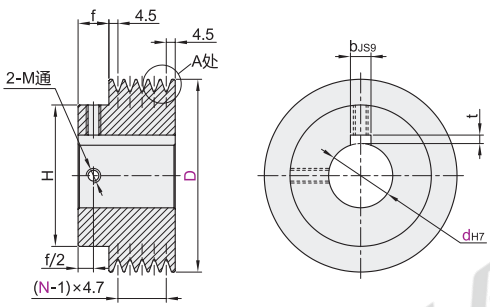

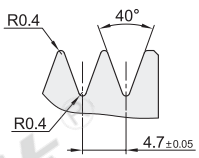

A处放大图

视角标准：第一视角

型号 代码	型号 有效直径D	槽数N	孔径dH7 最小单位1	H	f
DXE05 DXE06 DXE07 DXE08	75	4 5 6 7 8 9 10 11 12	10~35	52	14
	80		10~37	55	
	90		15~40	60	
	95				
	100				

键槽尺寸表

孔径dH7	键槽 bJS9	键槽 t	M
10	3	1.4	4
11 12	4	1.8	5
13~17	5	2.3	6
18~22	6	2.8	
23~30	8		
31~38	10	3.3	8
39~40	12		

请按图示订货

型号 代码	型号 有效直径D	槽数N	孔径d 最小单位1
DXE05	75	4 5 6 7 8 9 10 11 12	10~35
DXE06	80		10~37

DXE06 — D80 — N12 — d25

未税价(元)

优惠价

数量	1~10	11~
价格	100%	另行报价

交货期 7