脚套

代码	类型	材质	表面处理
AFG51-D28-JT	脚套	橡胶	—

- 用于精益管底部，减少管材间的摩擦。
- 产品适用于AFG05-2801/2815/2801C。

AFG51-D28-JT

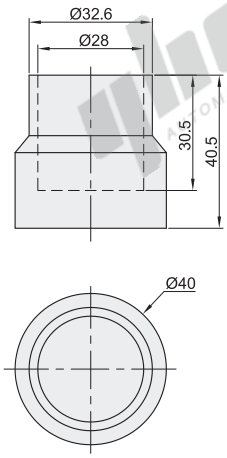

EX Example 使用示例

分解图　　组装图

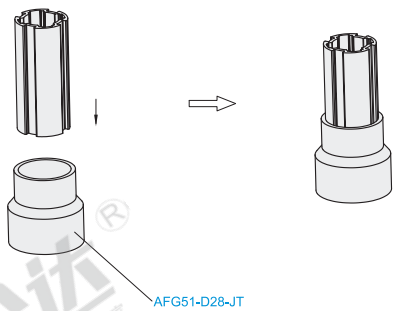

代码	重量(g/pcs)
AFG51-D28-JT	38

视角标准：第一视角

转接块

代码	类型	材质	表面处理
AFG11-D28-DZ	转接块	ADC12	喷砂

- 用于连接铝合金型材。
- 产品适用于所有规格接头与槽宽为8的型材连接。

AFG11-D28-DZ

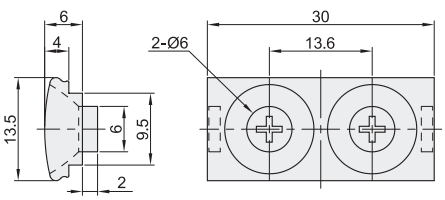

EX Example 使用示例

分解图　　组装图

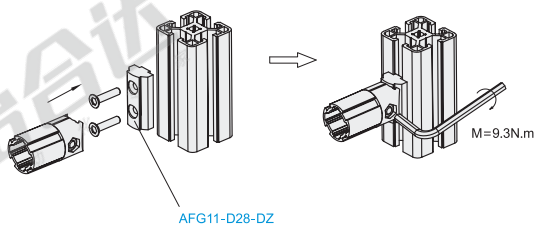

代码	重量(g/pcs)
AFG11-D28-DZ	15

视角标准：第一视角

型号
AFG51-D28-JT
AFG11-D28-DZ

请按图示订货