代码	底座		导轨		滑板		盖板		使用环境
	材质	表面处理	材质	表面处理	材质	表面处理	材质	表面处理	
YCBSC12	铝合金	阳极氧化	铁	—	铝合金	阳极氧化	铝合金	阳极氧化	0~40℃ 35~85%RH 不得结露

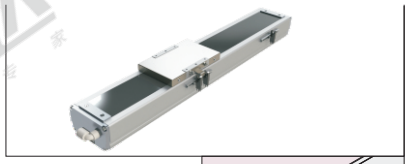

本产品不含电机，电机须另行选购。

电机安装方式：BC(电机直连)

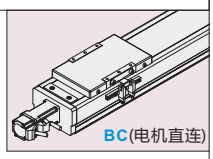

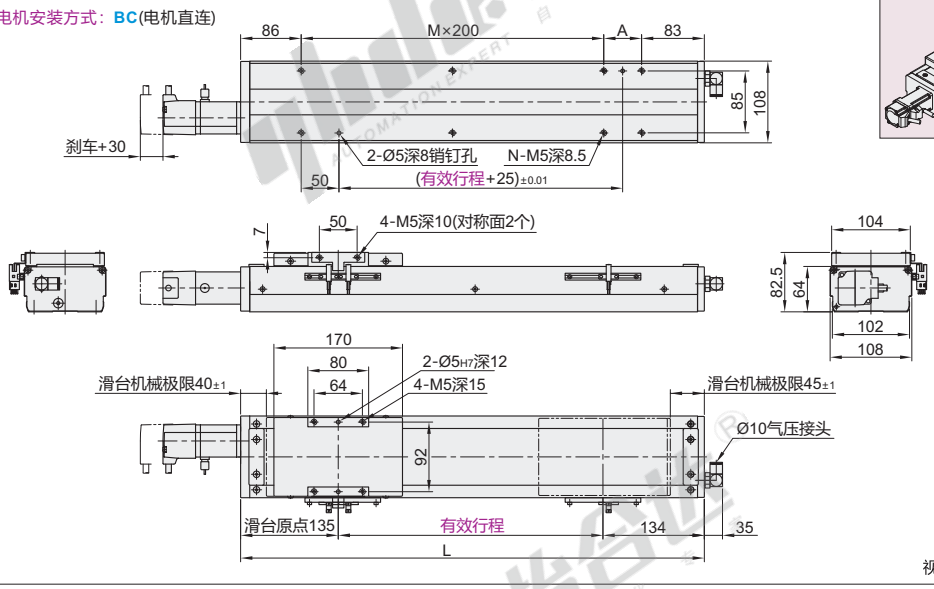

视角标准：第一视角

电机安装方式	尺寸	行程																			
		100	150	200	250	300	350	400	450	500	550	600	650	700	750	800	850	900	950	1000	1050
BC (电机直连)	L	369	419	469	519	569	619	669	719	769	819	869	919	969	1019	1069	1119	1169	1219	1269	1319
	A	200	50	100	150	200	50	100	150	200	50	100	150	200	50	100	150	200	50	100	150
	M	0	1	1	1	1	2	2	2	2	3	3	3	3	4	4	4	4	5	5	5
	N	4	6	6	6	6	8	8	8	8	10	10	10	10	12	12	12	12	14	14	14
	重量(kg)※	6.02	6.45	6.87	7.3	7.72	8.15	8.57	9	9.42	9.85	10.27	10.7	11.12	11.55	11.97	12.4	12.82	13.25	13.67	14.1

※不含电机重量。

电机安装方式：M(电机内置)

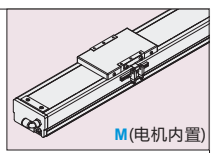

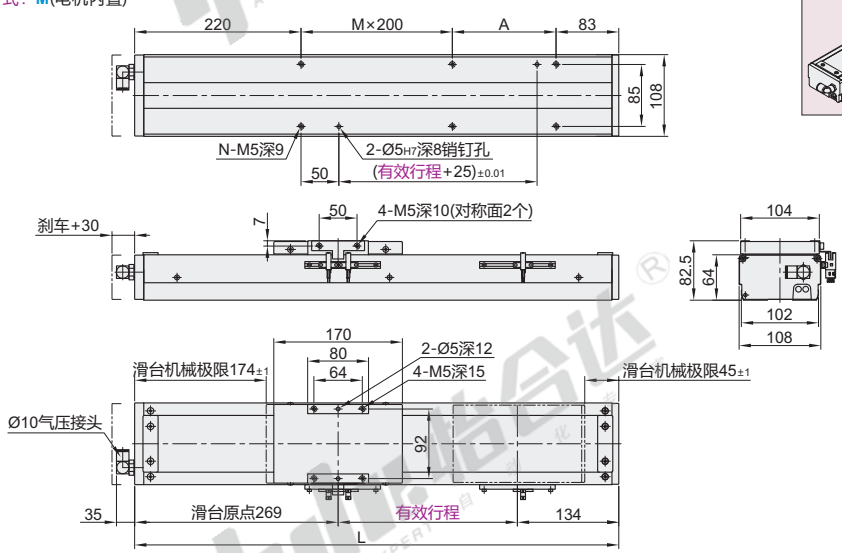

视角标准：第一视角

电机安装方式	尺寸	行程																			
		100	150	200	250	300	350	400	450	500	550	600	650	700	750	800	850	900	950	1000	1050
M (电机内置)	L	503	553	603	653	703	753	803	853	903	953	1003	1053	1103	1153	1203	1253	1303	1353	1403	1453
	A	200	50	100	150	200	50	100	150	200	50	100	150	200	50	100	150	200	50	100	150
	M	0	1	1	1	1	2	2	2	2	3	3	3	3	4	4	4	4	5	5	5
	N	4	6	6	6	6	8	8	8	8	10	10	10	10	12	12	12	12	14	14	14
	重量(kg)※	6.75	7.18	7.6	8.03	8.45	8.88	9.3	9.73	10.15	10.58	11	11.43	11.85	12.28	12.7	13.13	13.55	13.98	14.4	14.83

※不含电机重量。

电机安装方式：BM(电机下折)

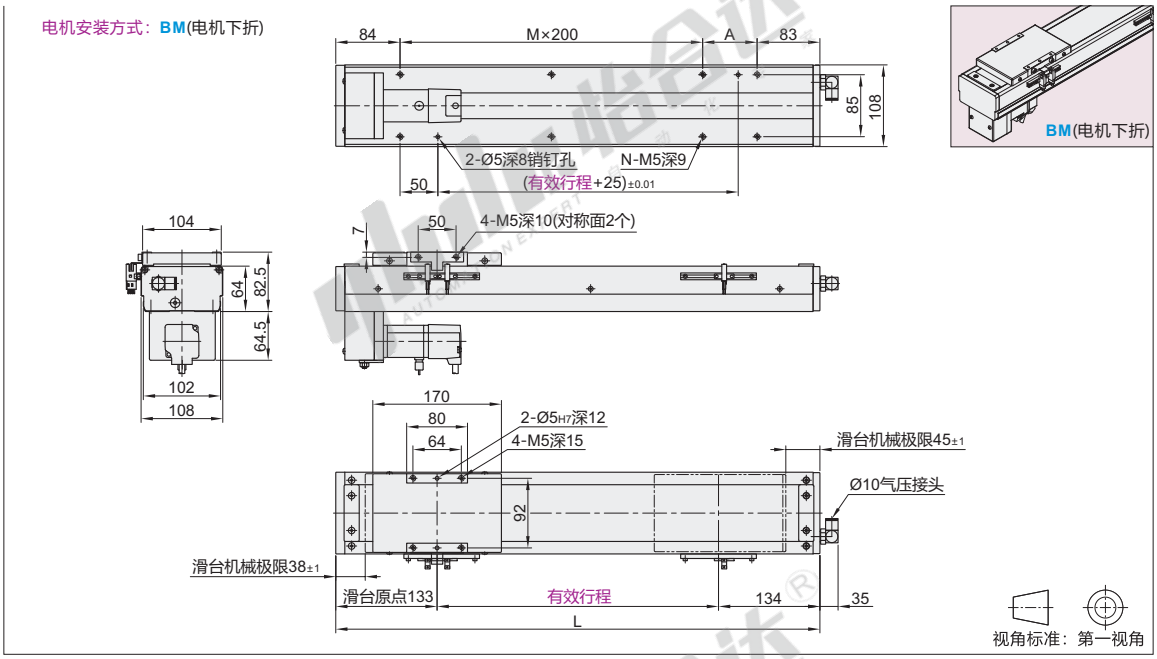

电机安装方式	尺寸	行程																			
		100	150	200	250	300	350	400	450	500	550	600	650	700	750	800	850	900	950	1000	1050
BM (电机下折)	L	367	417	467	517	567	617	667	717	767	817	867	917	967	1017	1067	1117	1167	1217	1267	1317
	A	200	50	100	150	200	50	100	150	200	50	100	150	200	50	100	150	200	50	100	150
	M	0	1	1	1	1	2	2	2	2	3	3	3	3	4	4	4	4	5	5	5
	N	4	6	6	6	6	8	8	8	8	10	10	10	10	12	12	12	12	14	14	14
	重量(kg)※	6.85	7.28	7.7	8.13	8.55	8.98	9.4	9.83	10.25	10.68	11.1	11.53	11.95	12.38	12.8	13.23	13.65	14.08	14.5	14.93

※不含电机重量。

电机安装方式：BR(电机右折)

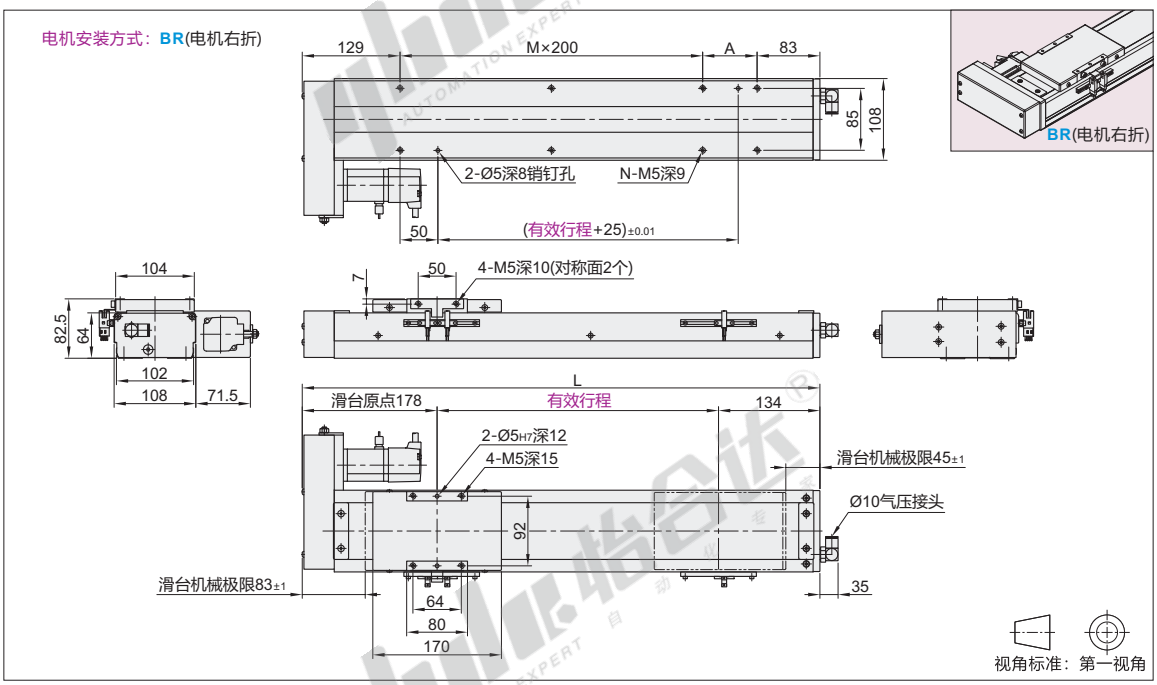

电机安装方式	尺寸	行程																			
		100	150	200	250	300	350	400	450	500	550	600	650	700	750	800	850	900	950	1000	1050
BR (电机右折)	L	412	462	512	562	612	662	712	762	812	862	912	962	1012	1062	1112	1162	1212	1262	1312	1362
	A	200	50	100	150	200	50	100	150	200	50	100	150	200	50	100	150	200	50	100	150
	M	0	1	1	1	1	2	2	2	2	3	3	3	3	4	4	4	4	5	5	5
	N	4	6	6	6	6	8	8	8	8	10	10	10	10	12	12	12	12	14	14	14
	重量(kg)※	6.85	7.28	7.7	8.13	8.55	8.98	9.4	9.83	10.25	10.68	11.1	11.53	11.95	12.38	12.8	13.23	13.65	14.08	14.5	14.93

※不含电机重量。

电机安装方式：BL(电机左折)

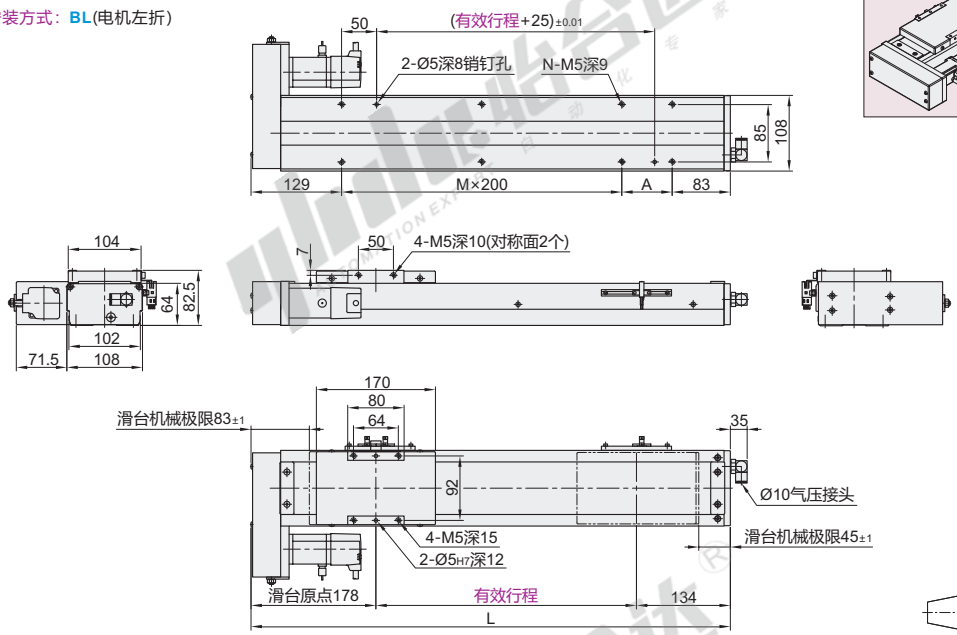

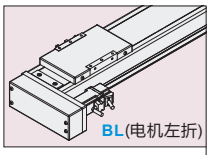

电机安装方式	尺寸	行程																				
		100	150	200	250	300	350	400	450	500	550	600	650	700	750	800	850	900	950	1000	1050
BL (电机左折)	L	412	462	512	562	612	662	712	762	812	862	912	962	1012	1062	1112	1162	1212	1262	1312	1362
	A	200	50	100	150	200	50	100	150	200	50	100	150	200	50	100	150	200	50	100	150
	M	0	1	1	1	1	2	2	2	2	3	3	3	3	4	4	4	4	5	5	5
	N	4	6	6	6	6	8	8	8	8	10	10	10	10	12	12	12	12	14	14	14
	重量(kg)※	6.85	7.28	7.7	8.13	8.55	8.98	9.4	9.83	10.25	10.68	11.1	11.53	11.95	12.38	12.8	13.23	13.65	14.08	14.5	14.93

※不含电机重量。

型号 代码	型号 丝杆导程	有效行程 (最小单位50)	电机安装方式	电机品牌	电机规格	刹车	原点开关	极限开关
YCBSC12	5 10 16 20	100~1050 非标行程可定制	M(电机内置)※ BC(电机直连) BM(电机下折) BR(电机右折) BL(电机左折) ※M(电机内置)规格不适用57步进电机	P(松下) Y(安川) M(三菱) T(台达) H(汇川) L(雷赛)	10(100W伺服) 57(57步进) (仅适用雷赛品牌) ! 如选用57系列步进电机，推荐选最大静止扭矩大于0.64N.m的型号	N(无刹车) B(带刹车)	内置型 A(电机侧) B(电机反侧) 外置型 C(电机侧) D(电机反侧) 无 E(无)	内置型 1(1个) 2(2个) 外置型 3(1个) 4(2个) 无 5(无)

请按图示订货

型号 代码	型号 丝杆导程	有效行程 (最小单位50)	电机安装方式	电机品牌	电机规格	刹车	原点开关	极限开关
YCBSC12	5 10	100~1050	BC(电机直连) BM(电机下折) BR(电机右折)	P(松下) Y(安川) M(三菱)	10(100W伺服) 57(57步进)	N(无刹车) B(带刹车)	外置型 C(电机侧) D(电机反侧)	外置型 3(1个) 4(2个)

YCBSC12—10—550—BM—M—57—N—C—3

未税价(元)

优惠价

数量	1~4	5~
价格	100%	另行报价

交货期 12

! 数量(1~4pcs)

详细参数表

推荐电机规格			100W伺服			
性能	重复定位精度		±0.01			
	丝杆导程		5	10	16	20
	最大负载(kg)	水平使用	50	30	22	18
		竖直使用	12	8	5	3
	额定推力(N)		340	170	106	85
零部件	滚珠丝杆外径		16			
	直线导轨规格		12×8 双支 双滑块			
	极限开关	外置型	EE-SX672(NPN)			
		内置型	EE-SX674(NPN)			

! 如需欧姆龙品牌或PNP型光电开关，请与我司沟通。

容许力矩表

Mxd	130N.m
Myd	150N.m
Mzd	150N.m

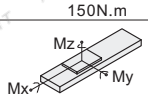

表中力矩值是以滑台行走寿命10000km为基准的动态容许力矩。力矩条件：
Mx/Mxd+My/Myd+Mz/Mzd≤1
(Mx、My、Mz分别为各个方向的实际力矩)

说明：
1.实际负载需满足以下条件：
(a)满足"详细参数表"中最大负载条件
(b)满足"容许力矩表"中力矩条件
如超出条件使用将大幅降低滑台寿命
2.表中数据以额定寿命10000km为基准。
3.表中重复定位精度为单方向数值。
4.丝杠传动型滑台达到一定行程后，最高速度需降低。
以免滑台发生共振，不同行程对应的最高速度请参考下表。
5.滑台额定加速度0.3G，短行程滑台可能无法达到最高速度。
6.滑台如果竖直使用，请选择带刹车电机。

容许负载力矩表（单位：mm）

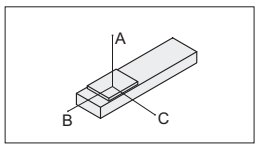

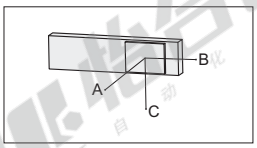

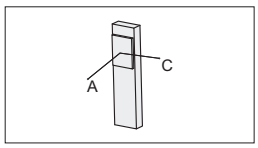

水平安装		A	B	C
导程5	30kg	882	65	78
	40kg	606	43	51
	50kg	437	29	35
导程10	15kg	875	138	157
	25kg	485	73	83
	30kg	386	56	64
导程16	5kg	1300	450	456
	10kg	650	210	215
	22kg	310	95	100
导程20	5kg	1160	384	386
	10kg	561	180	181
	18kg	288	88	89

壁挂安装		A	B	C
导程5	25kg	100	84	1102
	35kg	63	52	725
	50kg	35	29	433
导程10	10kg	250	221	1311
	20kg	110	97	633
	30kg	64	56	385
导程16	5kg	465	450	1050
	10kg	250	245	650
	22kg	95	94	295
导程20	6kg	317	316	955
	12kg	147	144	455
	18kg	89	88	288

垂直安装		A	C
导程5	5kg	544	544
	8kg	341	341
	12kg	227	227
导程10	4kg	606	606
	8kg	303	303
导程16	2kg	1085	1085
	5kg	655	655
导程20	2kg	961	961
	3kg	639	639

最高速度

丝杆外径	电机规格	导程	行程																			
			100	150	200	250	300	350	400	450	500	550	600	650	700	750	800	850	900	950	1000	1050
16	100W伺服	5	250														225	200	175	150	125	100
		10	500														450	400	350	300	250	200
		16	800														720	640	560	480	400	320
		20	1000														900	800	700	600	500	400

搭配伺服电机一览表

品牌	电机记号	有无刹车	电机容量	伺服电机型号	驱动器型号
松下	P	无刹车(水平)	100W	MSMF012L1U2M	MADLN05SE
		有刹车(竖直)		MSMF012L1V2M	
三菱	M	无刹车(水平)		HG-KN13J-S100	MR-JE-10A
		有刹车(竖直)		HG-KN13BJ-S100	
台达(B2)	T	无刹车(水平)		ECMA-C20401GS	ASD-B2-0221-B
		有刹车(竖直)		ECMA-C20401FS	

! 表中型号为我司官网在售电机和驱动器型号，标准单轴机器人型号只提供模组机械部分，不配电机和驱动器。
! 选用其它电机须咨询我司工作人员。