单层警示灯

◀ USB多功能型
◀ 7色信号灯

USB多功能型

代码	类型	灯罩直径
ZHD81	USB多功能型	Ø50

特点：

- USB插口直连，可直接连接电脑，软件兼容的系统包括Windows7，Windows8和Windows10；
- 识别效果清晰，远距离可视范围；
- 高品质铝耐热抗冲击，安装简便；
- USB引线长1.5m，工作温度-25~55℃，产品寿命长达50000h，整灯360度可视。

应用场所： 数控机床、组合机床、加工中心、安防设备、激光设备、流水线、安检系统及其他场所。

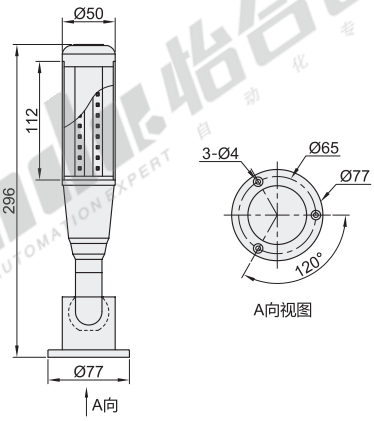

视角标准：第一视角

型号 代码	型号 透光材质	颜色层数	安装方式	声音形式	颜色	灯罩直径(Ø)	发光形式	额定电压	接线方式	防护等级
ZHD81	1(透明亚克力) 2(乳白亚克力)	1(1层)	A(可折式)	W(无声音)	RYG(红黄绿)	50	常亮	DC24V	USB2.0	IP20

请按图示订货

型号 代码	型号 透光材质	颜色层数	安装方式	声音形式	颜色
ZHD81	1(透明亚克力) 2(乳白亚克力)	1(1层)	A(可折式)	W(无声音)	RYG(红黄绿)

ZHD81— 1— 1— A — W — RYG

7色信号灯

代码	类型	灯罩直径
ZHD82	7色信号灯	Ø50

特点：

- 识别效果清晰，远距离可视范围；
- 高品质铝耐热抗冲击，安装简便；
- 引线长1.5m，工作温度-25~55℃，产品寿命长达50000h，整灯360度可视。

应用场所： 数控机床、组合机床、加工中心、安防设备、激光设备、流水线、安检系统及其他场所。

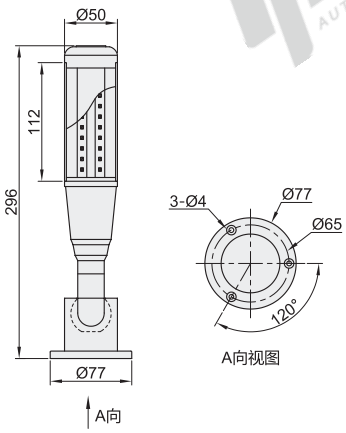

接线图(直接接线时)

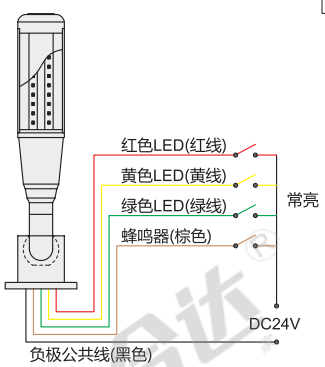

接线参数表

光色	接线
红色	红线
绿色	绿线
蓝色	蓝线
黄色	红线+绿线
青色	绿线+蓝线
紫色	红线+蓝线
白色	红线+绿线+蓝线
蜂鸣器	棕色

视角标准：第一视角

型号 代码	型号 透光材质	颜色层数	安装方式	功能	接线方式	灯罩直径(Ø)	发光形式	额定电压	防护等级
ZHD82	1(透明亚克力) 2(乳白亚克力)	1(单层七色)	A(可折式)	B(常亮) F(常亮带蜂鸣)	Z(共正) B(共负)	50	常亮	DC24V	IP20

请按图示订货

型号 代码	型号 透光材质	颜色层数	安装方式	功能	接线方式
ZHD82	1(透明亚克力) 2(乳白亚克力)	1(单层七色)	A(可折式)	B(常亮) F(常亮带蜂鸣)	Z(共正) B(共负)

ZHD82 — 1— 1— A — B — Z