# 铜合金

| 代码 | 类型 | | 材质 | 内径公差 | 外径公差 |
|---|---|---|---|---|---|
| OFK03 | 直柱型 | 标准型 | 高力黄铜(SP2)<br>镶嵌固体润滑剂 | G6 | m6 |
| OFK04 | | | | G6 | h6 |
| OFL03 | | 薄壁型 | | G6 | m6 |

来图定制

RoHS

特点

- 自润滑、免维护，适用于重载、低速运动；
- 耐磨性优异，适用于直线、旋转、摇摆运动；
- 耐高温、低温，抗冲击性强。

与本产品相配轴径公差： d8重载、e7轻载、g6高精度(仅供参考)。

与本产品相配固定座直径公差：H7(仅供参考)。

产品压入座孔时在座孔端部或者内壁涂抹少许润滑油，利用油压机或台钳将其慢慢压入座孔，请勿用力敲击产品，以免引起产品变形。

标准型
OFK03

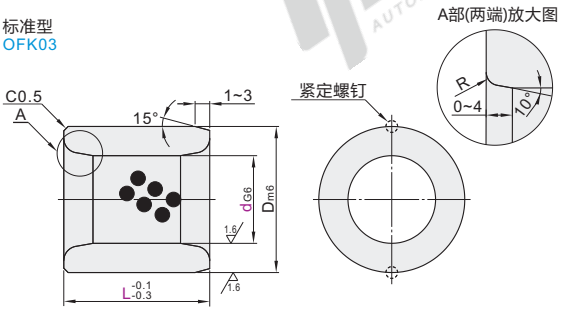


薄壁型
OFL03

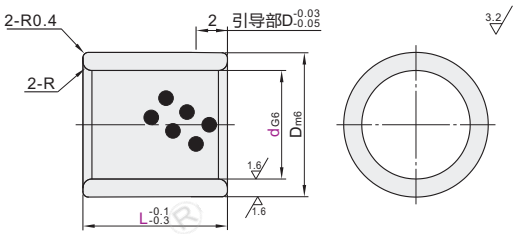


标准型
OFK04

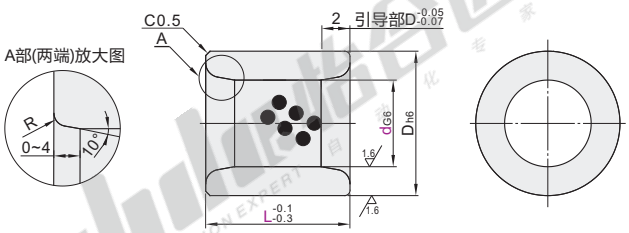


视角标准：第一视角

| 型号 代码 | 型号 dG6 | | L | OFK03 Dm6 | | R | 紧定螺钉 | OFL03 Dm6 | | R | OFK04 Dh6 | | R |
|---|---|---|---|---|---|---|---|---|---|---|---|---|---|
| 标准型 OFK03 OFK04 薄壁型 OFL03 | 5 | +0.012 +0.004 | 8 10 12 15 16 | 9 | +0.015 +0.006 | 0.5 | M4×8 | 7 | +0.015 +0.006 | 0.3 | — | — | 0.5 |
| | 6 | | 8 10 12 15 16 20 | 10 | | | | 8 | | | 10 | 0 -0.009 | |
| | 8 | +0.014 +0.005 | 10 12 15 16 20 25 | 12 | +0.018 +0.007 | | | 10 | | | 12 | | |
| | 10 | | 10 12 15 16 20 25 | 14 | | | | 12 | | | 14 | 0 -0.011 | |
| | 12 | +0.017 +0.006 | 10 12 15 16 20 25 30 | 18 | | 1 | | 15 | +0.018 +0.007 | 0.4 | 18 | | 1 |
| | 13 | | 10 12 15 16 20 25 30 | 19 | | | | 16 | | | 19 | | |
| | 15 | | 10 12 15 16 20 25 30 | 21 | +0.021 +0.008 | | | 18 | | | 21 | 0 -0.013 | |
| | 16 | | 10 12 15 16 20 25 30 40 | 22 | | | | 20 | | | 22 | | |
| | 20 | +0.020 +0.007 | 12 15 16 20 25 30 40 | 28 | | 1.5 | M5×8 | 24 | +0.021 +0.008 | 0.5 | 28 | | 1.5 |
| | 25 | | 12 15 16 20 25 30 40 | 33 | +0.025 +0.009 | | | 29 | | | 33 | 0 -0.016 | |
| | 30 | | 15 16 20 25 30 40 | 38 | | | | 34 | +0.025 +0.009 | | 38 | | |

请按图示订货

| 型号 代码 | 型号 d | L |
|---|---|---|
| OFL03 | ① | 10 ② |
| OFK04 | 12 | 12 15 |

OFK04 — d10 — L12

未税价(元)

优惠价

| 数量 | 1~9 | 10~ |
|---|---|---|
| 价格 | 100% | 另行报价 |

交货期 7