产品参数表

规格

"平头自锁按钮 - 红色 - 1NC"

XA2AH042

主要信息

产品系列	Easy Harmony XA2
产品短名	XA2
产品类型	按钮
设备简介	产品（非零部件）
组件名称	XA2A
边框材料	塑料
固定圈材料	塑料

补充信息

安装直径	22.5 mm
每件单独销售数量	1
保护处理	TC
操作位置	任何位置
安装孔距	>= 30 x 40 mm (面板) - 厚度: 1…5 mm
固定模式	固定螺母: 2…2.4 N.m
信号单元头部形状	圆形
操纵杆外形	红色 平头, 未标记
触点类型	1NC
触点动作	慢断
机械寿命	500000 次
接线能力	螺旋压入式端子, <= 2 x 1.5 mm² 螺旋压入式端子, <= 1 x 2.5 mm² 螺旋压入式端子, >= 1 x 0.5 mm² 快速接线端子, 连接型号: 6.3 mm
紧固扭矩	0.8…1.2 N.m
短路保护	10 A gL 熔断器 符合 IEC 60269-1
约定发热电流 **[Ith]**	10 A
额定绝缘电压 **[Ui]**	600 V 符合 IEC 60947-1
额定冲击耐受电压 **[Uimp]**	6 kV 符合 IEC 60947-1
额定工作电流 **[Ie]**	3 A 在…上 240 V, AC-15, A600 0.27 A 在…上 250 V, DC-13, Q600
电气寿命	500000 次, AC-15, 3 A 在…上 230 V, 工作额定值 <60 次/分钟, 负载系数: 0.5 符合 IEC 60947-5-1 500000 次, DC-13, 0.2 A 在…上 110 V, 工作额定值 <60 次/分钟, 负载系数: 0.5 符合 IEC 60947-5-1

免责声明：本文档不代表或不用于确定用于特定用户应用产品的适用性或可靠性

电气可靠性	Λ < 10exp(-8) 在…上 24 V 和 5 mA 符合 IEC 60947-5-4
宽度	30 mm
高度	43 mm
深度	55 mm
净重	0.035 kg
操作头或镜片颜色	红色
操作员类型	按-按

环境

贮存环境温度	-40…70 °C
运行温度	-25…55 °C
过电压种类	Class I conforming to IEC 536
IP 保护等级	"IP65" 符合 IEC 60529
IK 保护等级	IK03 符合 IEC 60529
符合标准	GB 14048.1 IEC 60947-1 GB 14048.5 IEC 60947-5-1
产品认证	CCC CE UKCA
抗振动	5 gn (f= 2…500 Hz) conforming to IEC 60068-2-6
抗冲击	50 gn (持续时间 = 11 ms) 适用 半正弦冲击 符合 IEC 60068-2-27 30 gn (持续时间 = 18 ms) 适用 半正弦冲击 符合 IEC 60068-2-27

包装单位

包装**1**：包装单位类型	PCE
个/公斤	1
包装**1**：高度	5.5 cm
包装**1**：宽度	3 cm
包装**1**：长度	4.3 cm
包装重量	35 g
包装**2**：包装单位类型	BB1
包装**2**：包装单位数量	5
包装**2**：高度	3 cm
包装**2**：宽度	12 cm
包装**2**：长度	60 cm
包装**2**：毛重	180 g
包装**3**：包装单位类型	S02
包装**3**：包装单位数量	100
包装**3**：高度	15 cm
包装**3**：宽度	30 cm
包装**3**：长度	40 cm
包装**3**：毛重	4.05 kg

合同保修

保修（月）	18

Environmental Data

施耐德电气希望通过不断开展的“使用更好、使用更长时间、再次使用”的宣传活动来建立供应链伙伴关系、降低材料的影响力并促进材料循环，从而到2050年实现净零排放。

环境数据说明 >

环境足迹	
生命周期总碳足迹	1

Use Better

材料和包装	
欧盟ROHS指令	主动合规性（超出欧盟 RoHS 法定范围的产品）
REACh法规	REACh 声明
中国 ROHS 管理办法	中国 ROHS 声明

Use Again

重新包装和再制造	
流通资料	产品使用寿命终期信息
回收	不支持

尺寸图

尺寸

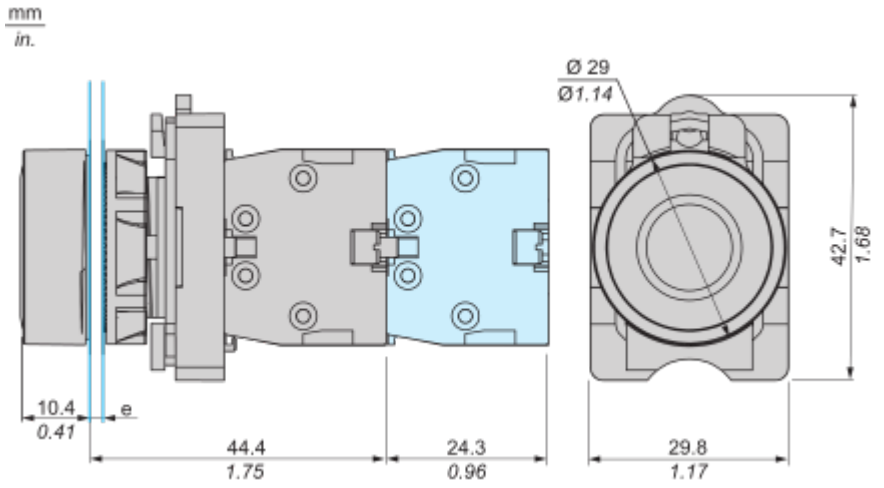

e：夹持厚度：1 至 5毫米/0.04 至 0.20英寸

安装和间隙

面板开口

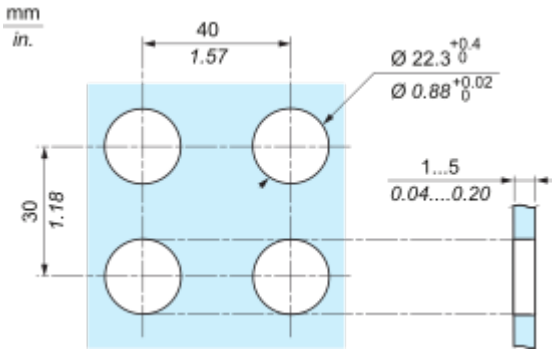

接线

接线图

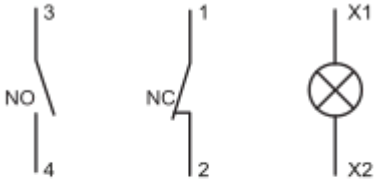

8.0 mm	0.5...2.5 mm²	0.5…1.5 mm²
0.32 in.	20...14 AWG	20...16 AWG

接线紧固扭矩：0.8 ... 1.2 Nm (7 ... 10.6 lb-in)

Technical Illustration

Dimensions

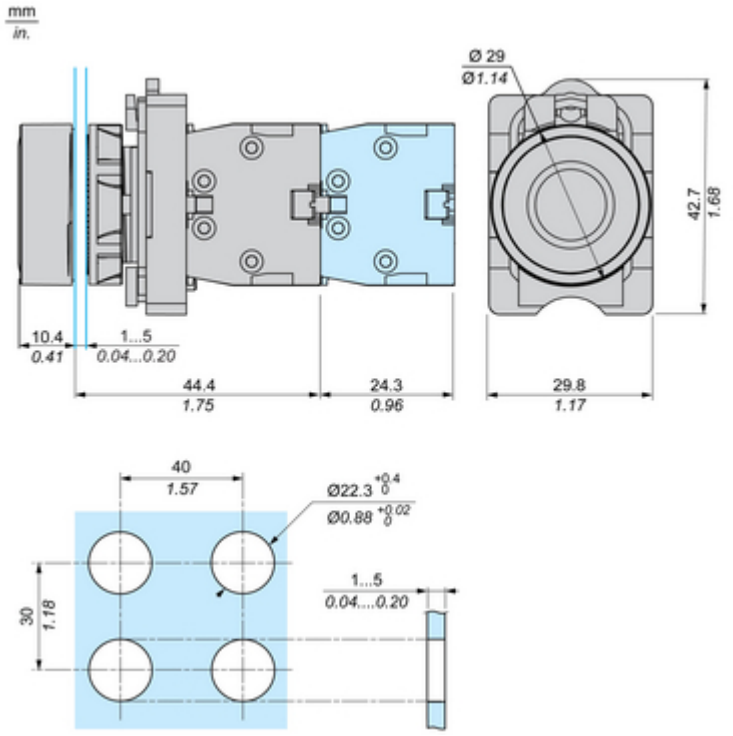

Technical Illustration

Wiring diagram

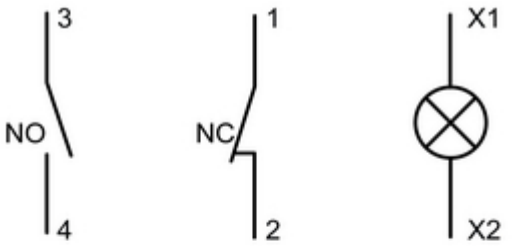

8.0 mm	0.5...2.5 mm²	0.5…1.5 mm²
0.32 in.	20...14 AWG	20...16 AWG

Ø5 mm / Ø0.20 in.		Nm	0.8...1.2
Ø4 mm / Ø0.16 in.		*lb-in*	*7...10.6*

Image of product / Alternate images

Alternative

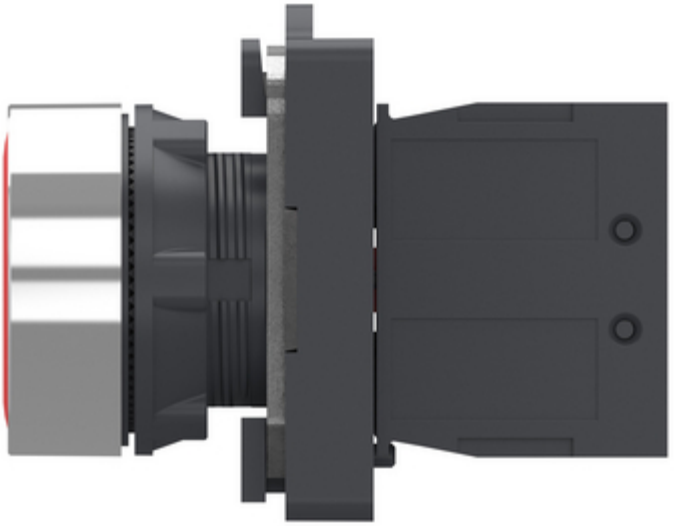

13
2
NC
1
24