加固型显示器支架

固定型 · 普通型/带按钮盒

通用键盘 双显示器 壁挂式安装

代码	类型		键盘折叠	支架安装方式	材质	颜色	附带功能
NVE03	通用键盘	壁挂式安装	可折叠/不可折叠	锁孔安装	铝合金	银色/黑色	—
NVE04			不可折叠				带按钮盒

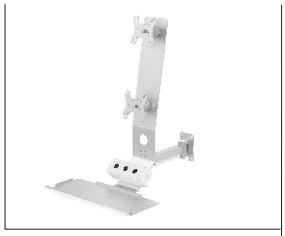

普通型
NVE03

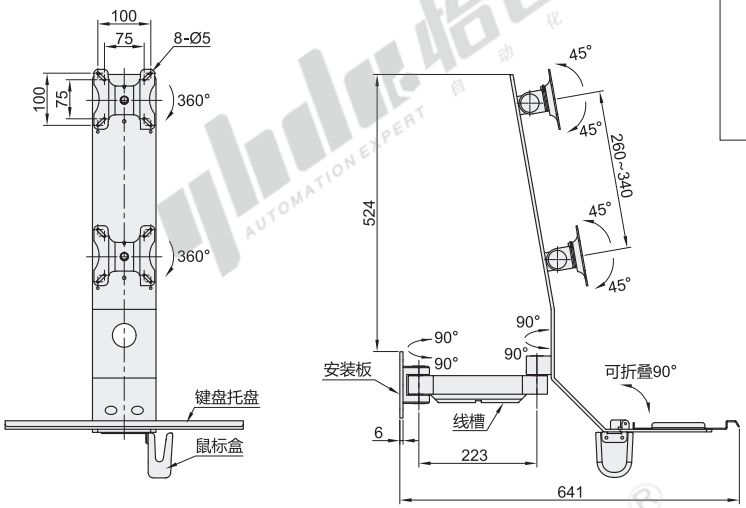

带按钮盒
NVE04

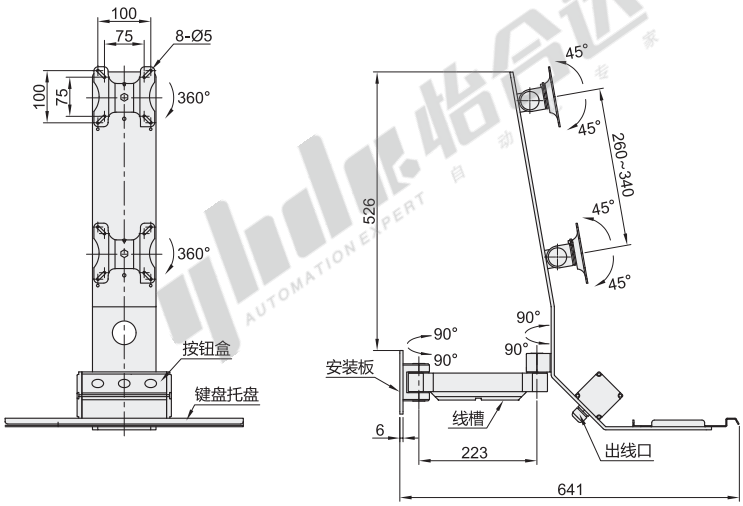

安装板尺寸

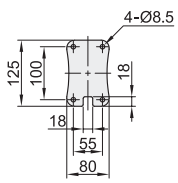

键盘托盘尺寸

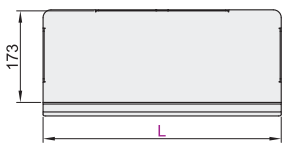

按钮盒尺寸

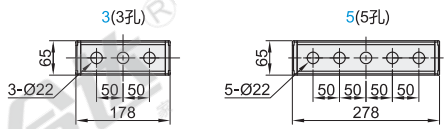

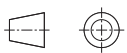

视角标准：第一视角

普通型

型号 代码	型号 L	键盘是否折叠	颜色	适用显示器尺寸	最大负重	产品净重
NVE03	450	N(不可折叠) Y(可折叠90°)	无指定(银色) B(黑色)	15"~27"	单个夹头负重：5kg 总负重：9kg	≈4.5kg
	600					

! 键盘不可折叠型不带鼠标盒。

带按钮盒

型号 代码	型号 L	按钮盒孔数	颜色	适用显示器尺寸	最大负重	产品净重
NVE04	450	3(3孔) 5(5孔)	无指定(银色) B(黑色)	15"~27"	单个夹头负重：5kg 总负重：9kg	≈4.5kg
	600					

请按图示订货

带按钮盒

型号 代码	型号 L	按钮盒孔数	颜色
NVE04	450	3(3孔) 5(5孔)	无指定(银色) B(黑色)
	600		

NVE04—L450—3—B

未税价(元)

优惠价

数量	1~10	11~
价格	100%	另行报价

交货期 5

yhdc 怡合达 AUTOMATION EXPERT 自动化专家