宽嘴型

代码	类型		材质	表面处理
HFQ77	宽嘴型	单挂锁孔	SUS304	滚筒抛光
HFQ87				—

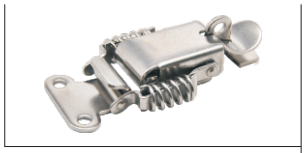

HFQ77

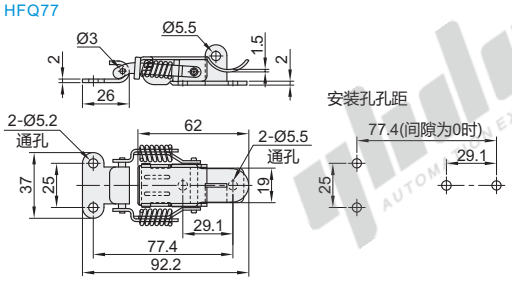

HFQ87

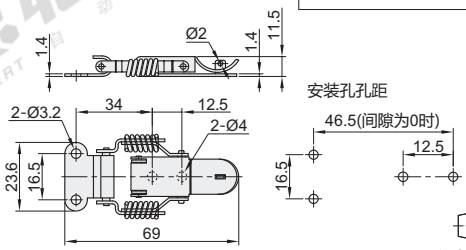

视角标准：第一视角

型号 代码	型号 规格	拉伸承重 (kgf)	参考重量 (kg/pcs)
HFQ77	37	80	0.08

型号 代码	型号 规格	参考重量 (kg/pcs)
HFQ87	34	0.04

请按图示订货

型号 代码 HFQ77 规格 37 — HFQ77—37

未税价(元)

优惠价

数量	1~9	10~
价格	100%	另行报价

交货期 1

长型

代码	类型	材质	表面处理
HFQ76	长型	SUS304	滚磨抛光

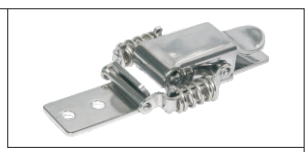

规格：25

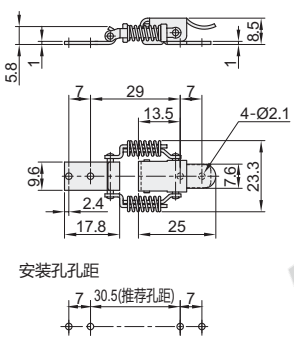

规格：40

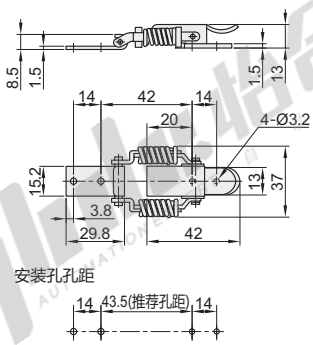

规格：60

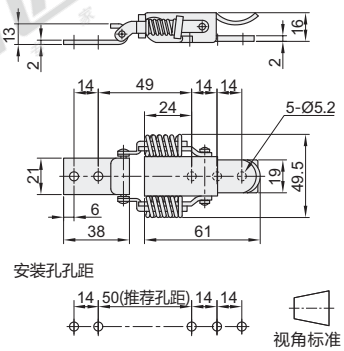

视角标准：第一视角

型号 代码	型号 规格	拉伸承重 (kgf)	参考重量 (kg/pcs)
HFQ76	25	2	0.01
	40	7	0.04
	60	17.4	0.09

请按图示订货

型号 代码 HFQ76 规格 25 40 — HFQ76—25

未税价(元)

优惠价

数量	1~9	10~
价格	100%	另行报价

交货期 1

盒型

代码	类型		材质	表面处理
HFQ78	盒型	单挂锁孔	SUS304	滚筒抛光

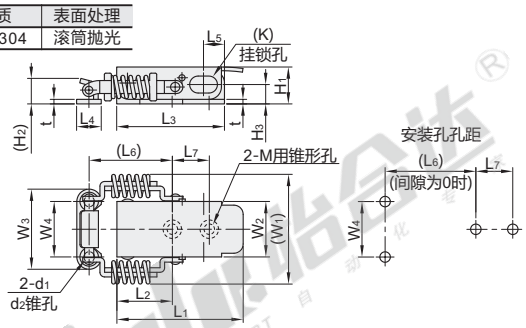

视角标准：第一视角

型号 代码	型号 规格	L_1	L_2	L_3	L_4	L_5	L_6	L_7	W_1	W_2	W_3	W_4	H_1	H_2	H_3	t	M	K	d_1	d_2	参考拉伸负荷(N) 紧固余量(mm) 1	2	3	4	参考重量 (kg/pcs)
HFQ78	27	41	18	35	8	6.8	27	12	35.6	18	26	18	12	8.3	6.3	1.5	M3	5.5×9	3.4	6	48	84	107	136	0.032
	28	50	16	40	10	7	28	14	45	22	32	22	14	10	7	2	M4	5.5×9	5	8.3	102	142	181	222	0.065
	43	75	24	60	14	11	43	21	61	32	46	32	18.5	13	9.5	2.5	M5	6.5×10	5.6	10	156	186	252	321	0.170

请按图示订货

型号 代码 HFQ78 规格 27 28 — HFQ78—27

未税价(元)

优惠价

数量	1~9	10~
价格	100%	另行报价

交货期 1