# 圆法兰丝杠支座组件

| 代码 | 类型 | | 材质 | | 表面处理 |
|---|---|---|---|---|---|
| | | | ①③⑤ | ④ | ①③④⑤ |
| LEB03● | 固定侧 | 角接触轴承型 | S45C | SUJ2 | 发黑 |
| LED03● | | | | | 无电解镀镍 |
| LEG03 | | | | | 镀黑铬 |

! ①②③⑥已组装好，请勿拆解，否则将影响精度。
! 使用经预压调整后的JIS 5级的角接触球轴承、最适用于高精度、高速旋转用途。
! 压盖内藏型支座，在高频振动情况下，轴承盖有松动风险，轴承盖螺纹处涂螺纹胶拧紧即可。

● 构成零件

| 编号 | 零件名称 | 数量 |
|---|---|---|
| ① | 轴承固定座 | 1 |
| ② | 角接触轴承 5级 | 1套 |
| ③ | 轴承盖 | 1 |
| ④ | 轴环 | 2 |
| ⑤ | 支座用螺母(带紧定螺钉) | 1 |
| ⑥ | 油封 | 2 |

RoHS 代码右侧带●符合RoHS标准

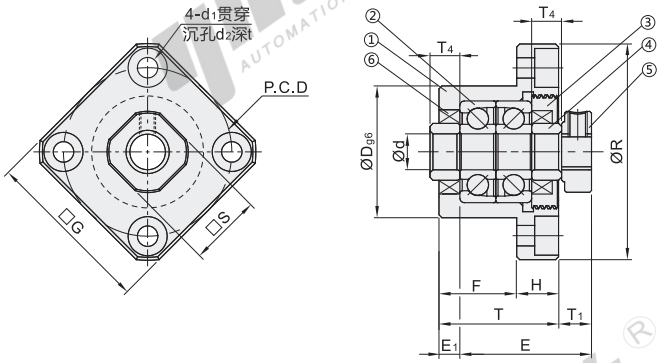


● 建议轴端加工尺寸

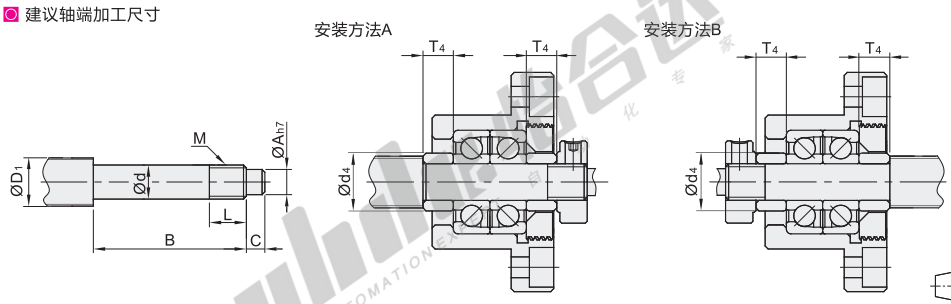


视角标准：第一视角

| 型号 代码 | 型号 规格 | Ød | T | H | F | E | ØD | ØR | P.C.D | G | T1 | E1 | Ød1 | Ød2 | t | S | 油封适用轴径 Ød4 | 建议轴端加工尺寸 搭配丝杠轴径 ØD1 | 轴端部外径 Ød | 轴端部加工尺寸 ØA | B | C | 公称螺纹 M | L | 间隔环长度 T4 |
|---|---|---|---|---|---|---|---|---|---|---|---|---|---|---|---|---|---|---|---|---|---|---|---|---|---|
| 发黑 LEB03 | 10S | 10 | 26 | 10 | 16 | 29.5 | 34 | 52 | 42 | 42 | 8.5 | 5 | 4.5 | 8 | 4.5 | 16 | 12 | 12/14/15 | 10-0.005/-0.012 | 8 | 36 | 15 | M10×P1.0 | 11 | 5.5 |
| | 10 | | | | | | | | | | | | | | | | 14.4 | | | | | | | | |
| 无电解镀镍 LED03 | 12 | 12 | | | | | 36 | 54 | 44 | 44 | | | | | | 19 | 15.4 | 14/15/16 | 12-0.005/-0.012 | 10 | | | M12×P1.0 | | |
| 镀黑铬 LEG03 | 15 | 15 | 30 | 13 | 17 | 36 | 40 | 63 | 50 | 52 | 12 | 6 | 5.5 | 9.5 | 5.5 | 22 | 19.4 | 18/20 | 15-0.005/-0.014 | 12 | 47 | 20 | M15×P1.0 | 13 | 10 |
| | 20 | 20 | 48 | 18 | 30 | 50 | 57 | 85 | 70 | 68 | | 10 | 6.6 | 11 | 6.5 | 30 | 25.4 | 25/28/30 | 20-0.005/-0.014 | 17 | 62 | 25 | M20×P1.0 | 17 | 11 |
| | 25 | 25 | 54 | 24 | | 60 | 63 | 98 | 80 | 79 | 16 | | 9 | 15 | 8.5 | 35 | 31.4 | 30/32/36 | 25-0.005/-0.014 | 20 | 75 | 30 | M25×P1.5 | 22 | 15 |

请按图示订货

| 型号 代码 | 型号 规格 | d |
|---|---|---|
| LEB03 | 10 | 10 |
| LED03 | 12 | 12 |

LEB03 — 10

未税价(元)

● 优惠价

| 数量 | 1~4 | 5~ |
|---|---|---|
| 价格 | 100% | 另行报价 |

交货期 7 ! LEG03

交货期 1 ! 其余



yhlor 怡合达 AUTOMATION EXPERT 自动化专家