高负载圆法兰丝杠支座组件

固定侧

通用型 精密型

代码	类型		材质		表面处理
			①③⑥	④	①③④⑥
LEB06	精密型	固定侧	S45C	SUJ2	发黑

- ①②③为一体，请勿拆解，否则将影响精度。
- 轴承已经封入适量锂皂基抗极压润滑脂。
- 使用经预压调整后的JIS 5级的60°角接触球轴承、最适用于高精度、高速旋转用途。

构成零件

编号	零件名称	数量
①	轴承座本体	1
②	60°角接触球轴承 5级	1对
③	轴承盖	1
④	间隔环	2
⑤	内六角紧定螺丝附铜片	2
⑥	支座用螺母	1
⑦	油封	2

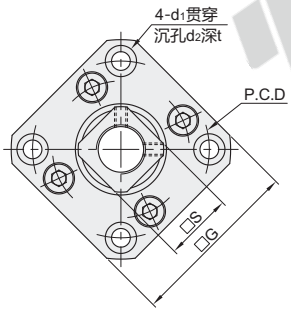

安装方法A

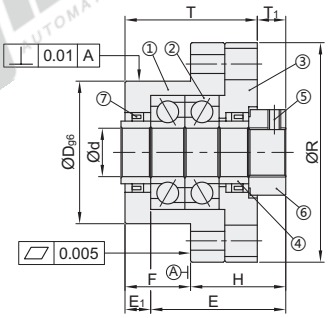

安装方法B

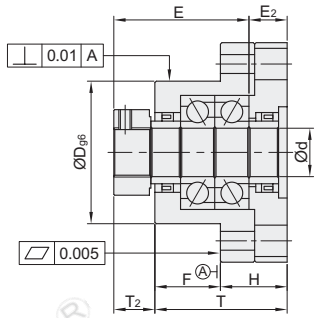

建议轴端加工尺寸

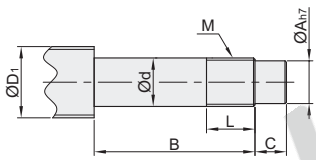

安装方法A

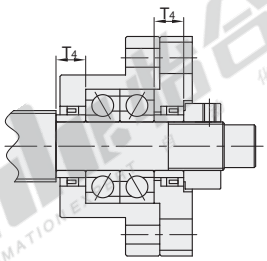

安装方法B

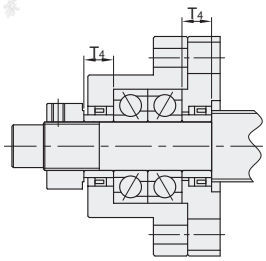

视角标准：第一视角

型号		Ød	T	H	F	E	ØDg6		ØR	P.C.D	G	S	Ød1	Ød2	t	安装方法A		安装方法B	
代码	规格															T1	E1	T2	E2
LEB06	12TAC	12	29	12	17	31.5	36	-0.009 -0.025	54	44	44	19	4.5	8	4	5.5	3	8.5	6
	15TAC	15	34	17		40	40		63	50	52	22	5.5	9.5	6	8	4	12	8
	17TAC	17	45	22	23	47	50		77	62	61	24	6.6	11	9	11	9	14	12
	20TAC	20	52		30	52	57	-0.010 -0.029	85	70	68	30			10	8	10	12	14
	25TAC	25	57	27		60	63		98	80	79	35	9	15	13	13		20	17
	30TAC	30	62	30	32	61	75		117	95	93	40	11	18	15	11	12	17	18

型号		允许轴向负荷 (N)	建议轴端加工尺寸								
			搭配丝杠轴径	轴端部外径		轴端部加工尺寸			公称螺纹		间隔环长度
代码	规格		ØD1	Ød		ØA	B	C	M	L	T4
LEB06	12TAC	8330	14/15/16	12	-0.005 -0.012	10	36	15	M12×P1.0	11	3.5
	15TAC	9370	18/20	15	-0.005 -0.014	12	47	20	M15×P1.0	13	8
	17TAC	12500	20/25	17		15	58	23	M17×P1.0	15	10
	20TAC	14700	25/28/30	20		17	62	25	M20×P1.0	17	11
	25TAC	16940	30/32/36	25		20	76	30	M25×P1.5	20	15
	30TAC	21660	36/40	30	-0.005 -0.015	25	72	38	M30×P1.5	25	9

请按图示订货

型号	
代码	规格
LEB06	12TAC
	15TAC

LEB06—12TAC

未税价(元)

优惠价

数量	1~4	5~
价格	100%	另行报价

交货期 7