旋板扣·大型门

代码	类型	材质	表面处理
FHS61	拔插型	SUS304	电解研磨

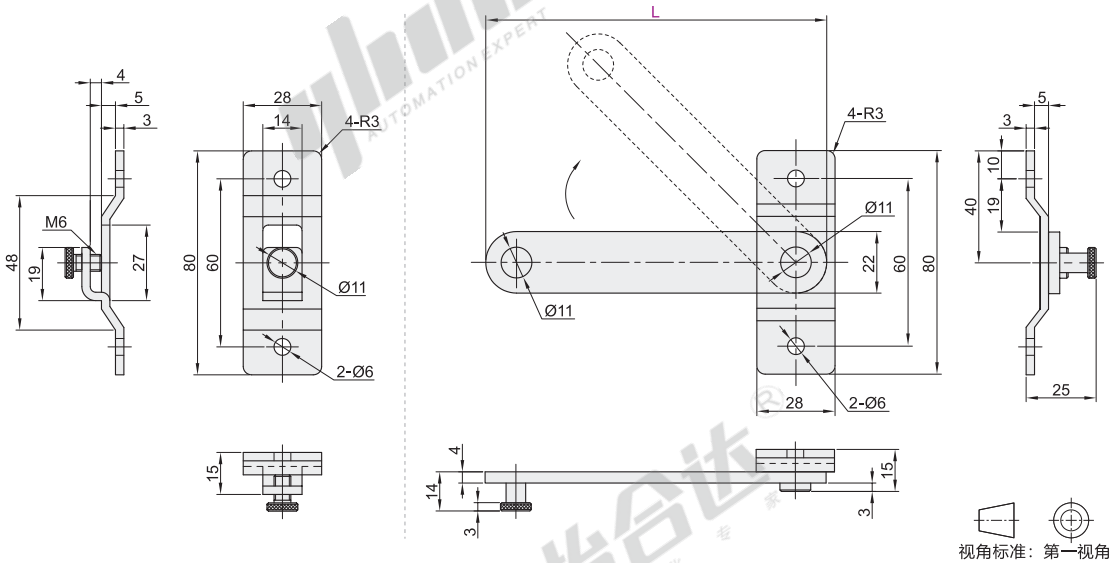

视角标准：第一视角

型号		参考重量 (kg/pcs)
代码	L	
FHS61	100	0.19
	150	0.22

请按图示订货

型号	
代码	L
FHS61	100
	150

FHS61— L100

未税价(元)

优惠价

数量	1~4	5~
价格	100%	另行报价

交货期 1

旋转扣·普通门

代码	类型		材质	表面处理
FHS31	拔插型	左侧拔出型	SUS304	镜面抛光
FHS41		右侧拔出型		

图示为右侧拔出型。

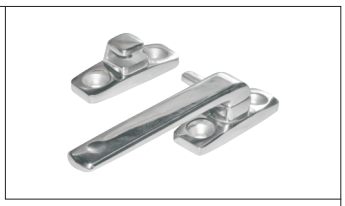

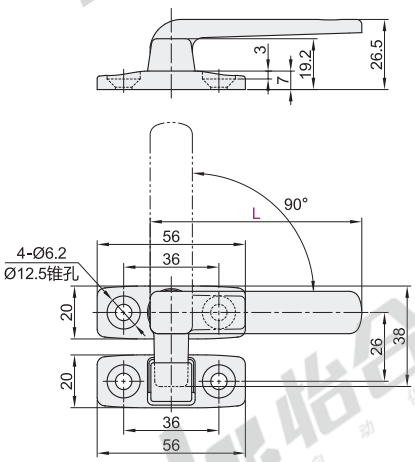

视角标准：第一视角

型号		参考重量 (kg/pcs)
代码	L	
FHS31 FHS41	80	0.10
	100	0.13

请按图示订货

型号	
代码	L
FHS31	80
FHS41	100

FHS31— L80

未税价(元)

优惠价

数量	1~9	10~
价格	100%	另行报价

交货期 1