总出力：1吨/3吨/5吨/8吨 增压缸

全行程可调型

代码	类型	材质		作动方式	使用流体
		油缸	气缸		
WSA24	全行程可调型	碳钢	铝合金	复动式	ISO VG 68

◉ 特点：使用一般气压即能达到油压缸之高出力，不需要液压单元。

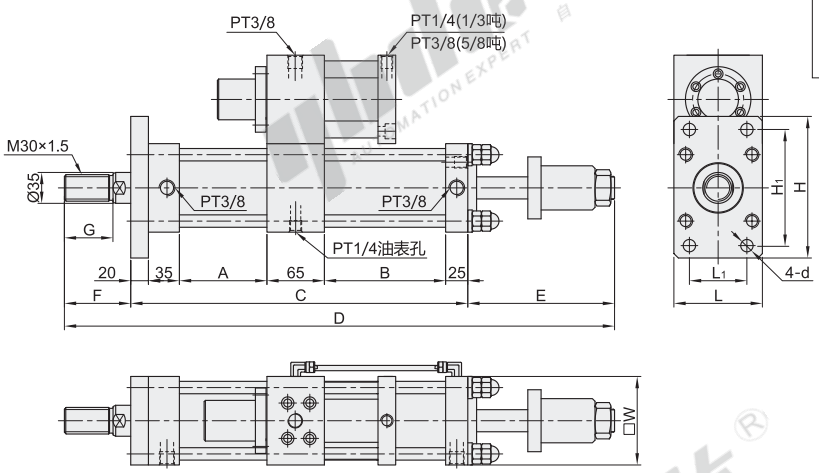

视角标准：第一视角

型号 代码	型号 总出力(吨)	总行程	增压行程	可调行程	缸径	工作压力范围 (kg/cm²)	工作温度 (℃)	操作速度 (mm/s)	油缸耐压 (kg/cm²)	气缸耐压 (kg/cm²)	行程公差	工作频率 (次/min)
WSA24	1	100	10 15	0~100	63	2~7 过滤后干燥压缩空气	-5~+60	50~700	300	15	+1.0 0	40
	3											
	5				80							30
	8											
	1	150		0~150	63							40
	3											
	5				80							30
	8											

总出力 (吨)	总行程	增压行程	A	B	C	D	E	H	H1	L	L1	d	W	G	F
1	100	10	160	235	540	806	191	160	132	100	65	14	100	50	75
	150	10	210	300	655	971	241								
	100	15	160	235	555	836	191								
	150	15	210	300	655	971	241								
3	100	10	160	235	540	806	191								
	150	10	210	300	655	971	241								
	100	15	160	235	540	806	191								
	150	15	210	300	655	971	241								
5	100	10	160	250	555	836	191	180	155	118	87	17	112	55	90
	150	10	210	280	635	966	241								
	100	15	160	250	555	836	191								
	150	15	210	280	635	966	241								
8	100	10	160	250	555	836	191								
	150	10	210	280	635	966	241								
	100	15	260	250	655	936	191								
	150	15	260	280	685	1016	241								

◉ 理论出力

操作压力 (kg/cm²)	预压出力 (kg)				增压出力 (kg)				回程拉力(kg)			
	1吨	3吨	5吨	8吨	1吨	3吨	5吨	8吨	1吨	3吨	5吨	8吨
1	25	25	45	45	190	520	900	1400	20	20	40	40
2	50	50	90	90	380	1040	1800	2800	40	40	80	80
3	75	75	135	135	570	1560	2700	4200	60	60	120	120
4	100	100	180	180	760	2080	3600	5600	80	80	160	160
5	125	125	225	225	950	2600	4500	7000	100	100	200	200
6	150	150	270	270	1140	3120	5400	8400	120	120	240	240
7	175	175	315	315	1330	3640	6300	9800	140	140	280	280

请按图示订货

型号 代码	型号 总出力(吨)	总行程	增压行程	可调行程
WSA24	1 / 3	100	10 15	0~100

WSA24 — 1 — 100 — 15 — 80

未税价(元)

◉ 优惠价

数量	1~7	8~
价格	100%	另行报价

交货期 9