薄型凸轮侧推快捷夹具 带把手型

代码	类型	材质			硬度			表面处理		
		本体	把手	夹口、凸轮	本体	把手	夹口、凸轮	本体	把手	夹口、凸轮
ZFM02	带把手型	S45C	S45C	SCM440	—	32~38HRC		发黑		

- 特点：带防止工件上浮功能。
- 注意事项：安装面的加工精度应为(6.3a)以上，并确保无擦痕或凹痕等。

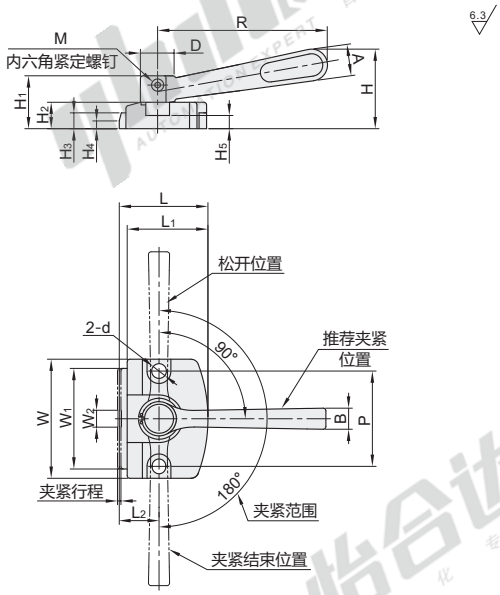

视角标准：第一视角

型号 代码	型号 规格	夹紧行程	W	L	H	D	R	A	B	W_1	W_2	L_1	L_2	H_1	H_2	H_3	H_4	H_5	d	P	M	手柄容许载荷(N)	夹紧力(N)	夹紧机构
ZFM02	17	1	45	33.5	30	13	63	12	8	38	8	30.5	15	20	10	6	3	5	5.2	36	M4	170	4000	螺旋凸轮
	28	2	70	50	46	19	100	18	12	60	12	46	22	30	15	9	5	7	8.2	55	M5	280	6000	凸轮角度4°

请按图示订货

型号	
代码	规格
ZFM02	17
	28

ZFM02 — 17

未税价(元)

优惠价

数量	1~5	6~
价格	100%	另行报价

交货期 8

EX Example 使用示例

能力线图

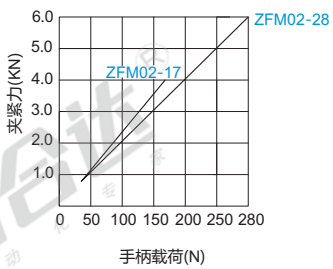

操作步骤：
转动手柄后，夹口在凸轮的作用下向外伸出，夹紧工件。
松开时，夹口在弹簧的作用下退回。