代码	类型	材质 国标	材质 相当	表面处理	附件(螺钉)
RDD01	方孔+圆孔	45	S45C	发黑	TAC01
RDD02				无电解镀镍	TAC21
RDD11		LD31	A6063	黑色阳极氧化	TAC01
RDD12				本色阳极氧化	TAC21
RDD21		0Cr18Ni9	SUS304	—	
RDD41	方孔+方孔	45	S45C	发黑	TAC01
RDD42				无电解镀镍	TAC21
RDD51		LD31	A6063	黑色阳极氧化	TAC01
RDD52				本色阳极氧化	TAC21
RDD61		0Cr18Ni9	SUS304	—	

来图定制

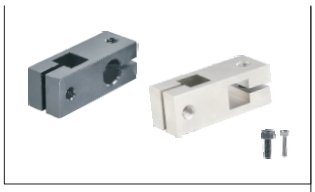

附件螺钉

D	RDD01/11/41/51		RDD02/12/21/42/52/61	
10	对应代码 TAC01	M5×16 2个	对应代码 TAC21	M5×16 2个
12		M5×16 2个		M5×16 2个
15		M5×20 4个		M5×20 4个
20		M6×25 4个		M6×25 4个
25		M6×30 4个		M6×30 4个

如对防锈有要求，请优先选用不锈钢材质或无电解镀镍产品。

方孔+圆孔
RDD01/02/11/12/21

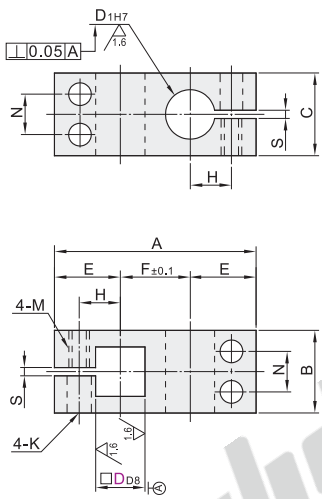

方孔+方孔
RDD41/42/51/52/61

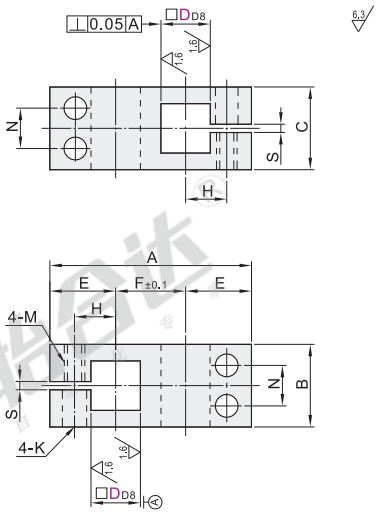

D10·12规格时，仅中央有1处紧固螺栓，无N尺寸。

视角标准：第一视角

型号 代码		DD8		D1H7		A	B	C	E	F	H	N	M	K	S
方孔+圆孔	方孔+方孔	10	+0.077 +0.050	10	+0.015 0	45	16	16	15	15	9	—			2
RDD01	RDD41	12		12	+0.018 0	49			16	17	10		M5	5.5	
RDD02	RDD42	15		15		57	22	22	18	21	12	11			
RDD11	RDD51	20	+0.098 +0.065	20	+0.021 0	69	28	28	22	25	15	14	M6	6.6	
RDD12	RDD52														
RDD21	RDD61	25		25		83	32	32	25	33	18	16			

请按图示订货

型号 代码	DD8	
RDD01 RDD02	10	+0.077 +0.050
	12	
	15	

RDD02— D10

未税价(元)

优惠价

数量	1~4	5~
价格	100%	另行报价

交货期 5