单屏壁挂一体机电脑工作台

旋转升降 拒绝低头

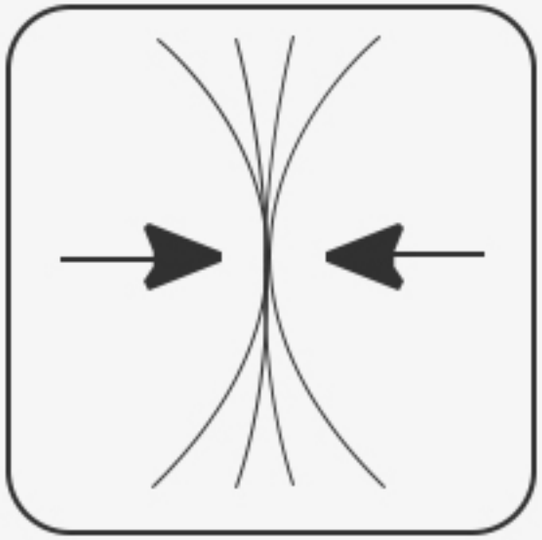

束线系统

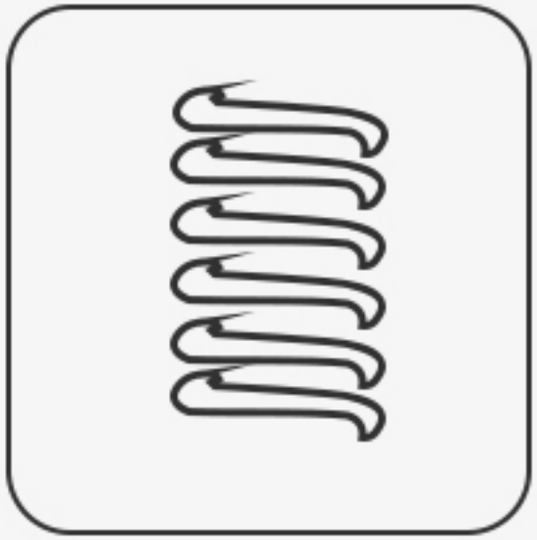

机械弹簧

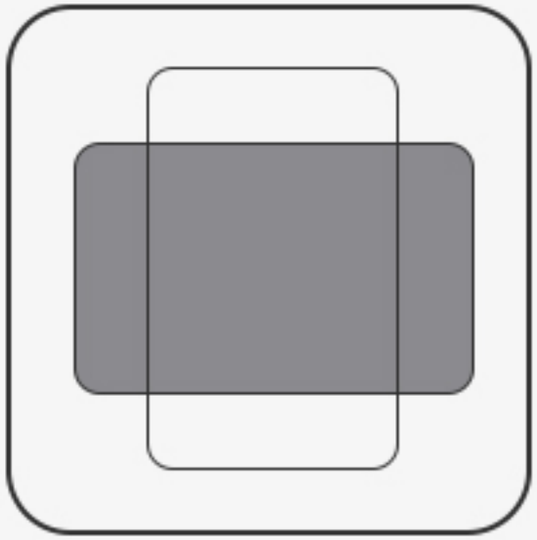

屏幕调整

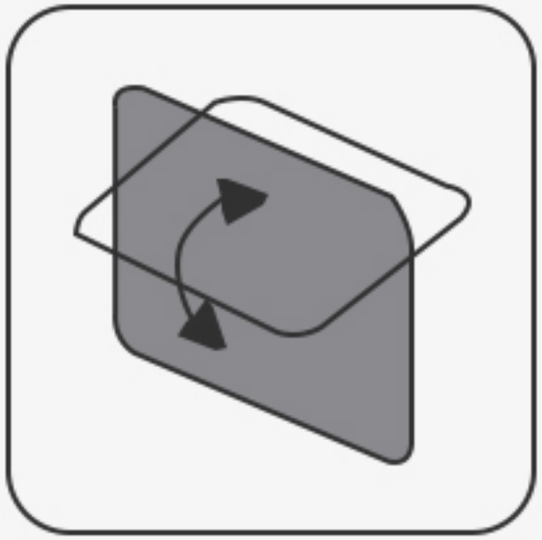

倾仰角度

单头承重

提高效率

多维度立体化旋转伸缩

提供全方位随意调节体验

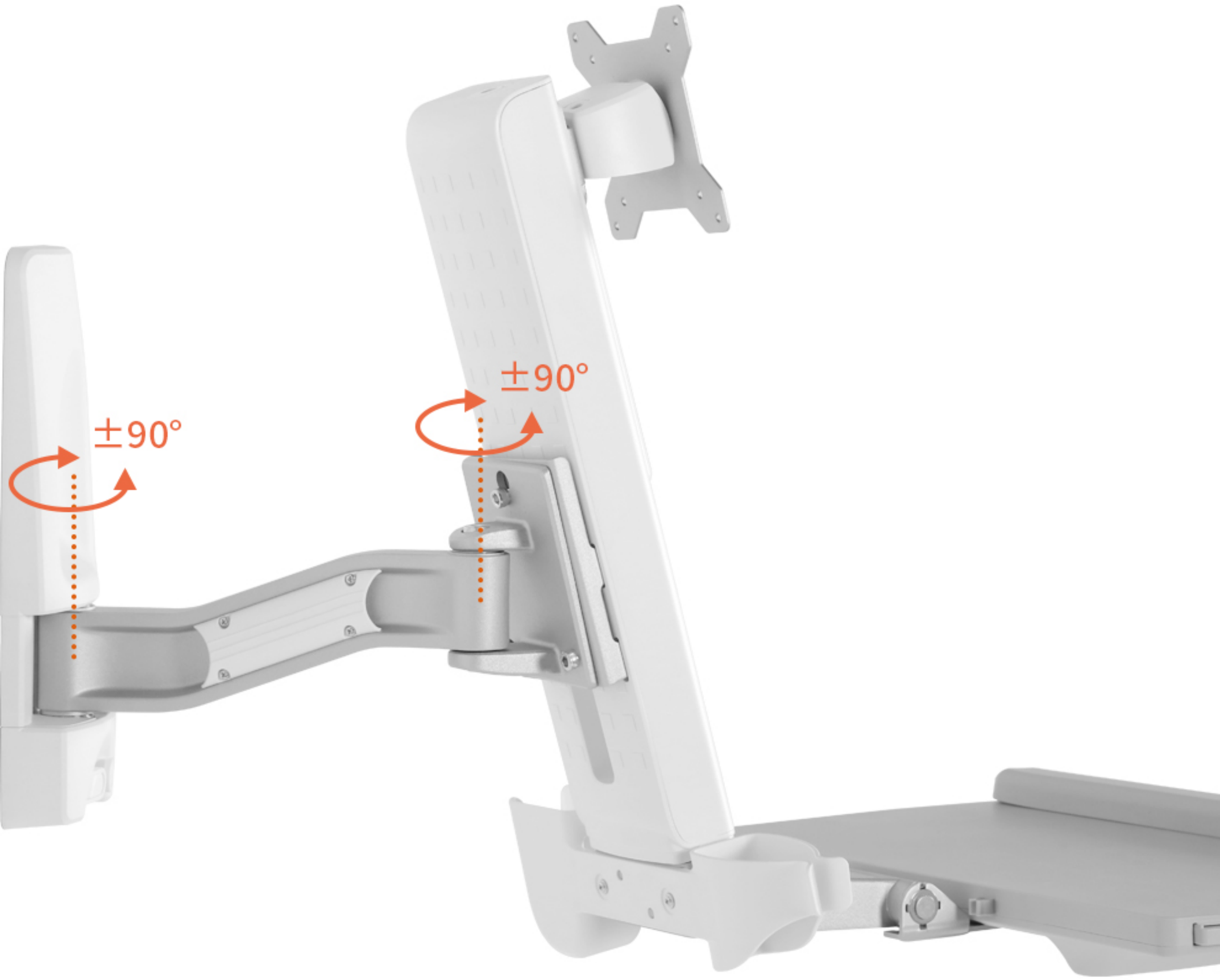

鼠标键盘托盘

2.5kg承重托盘 可折叠收纳

预留集线槽 贴心设计

线缆归纳有序 恢复桌面整洁

高低升降 自由悬停

多方位调节 方便看屏

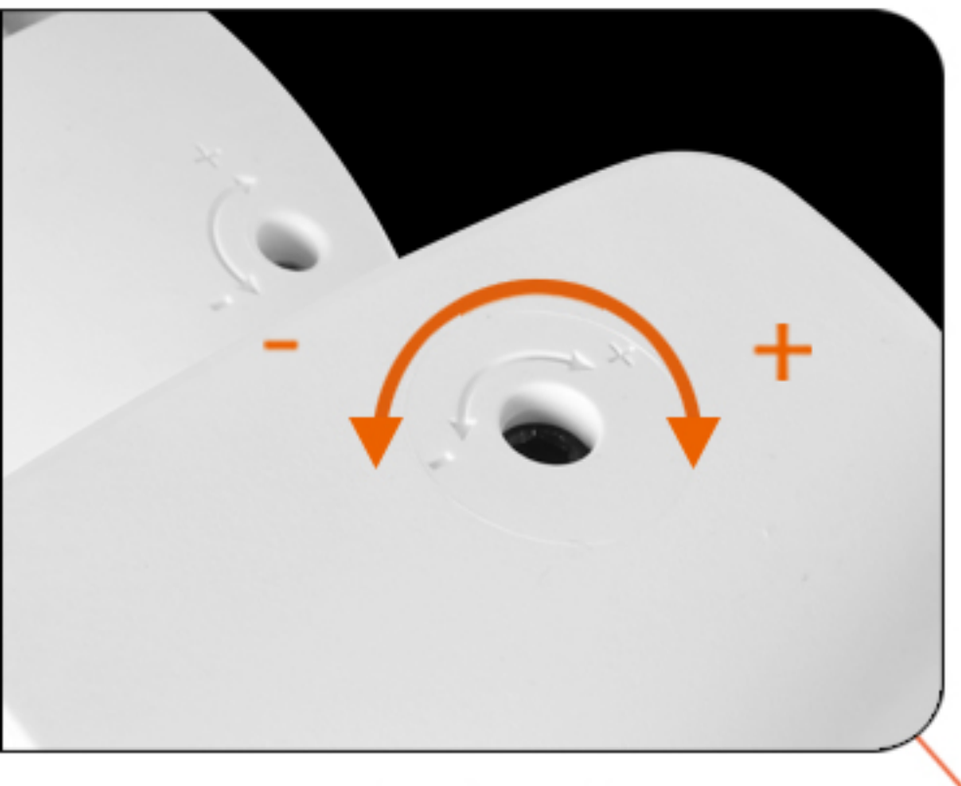

扭力调节

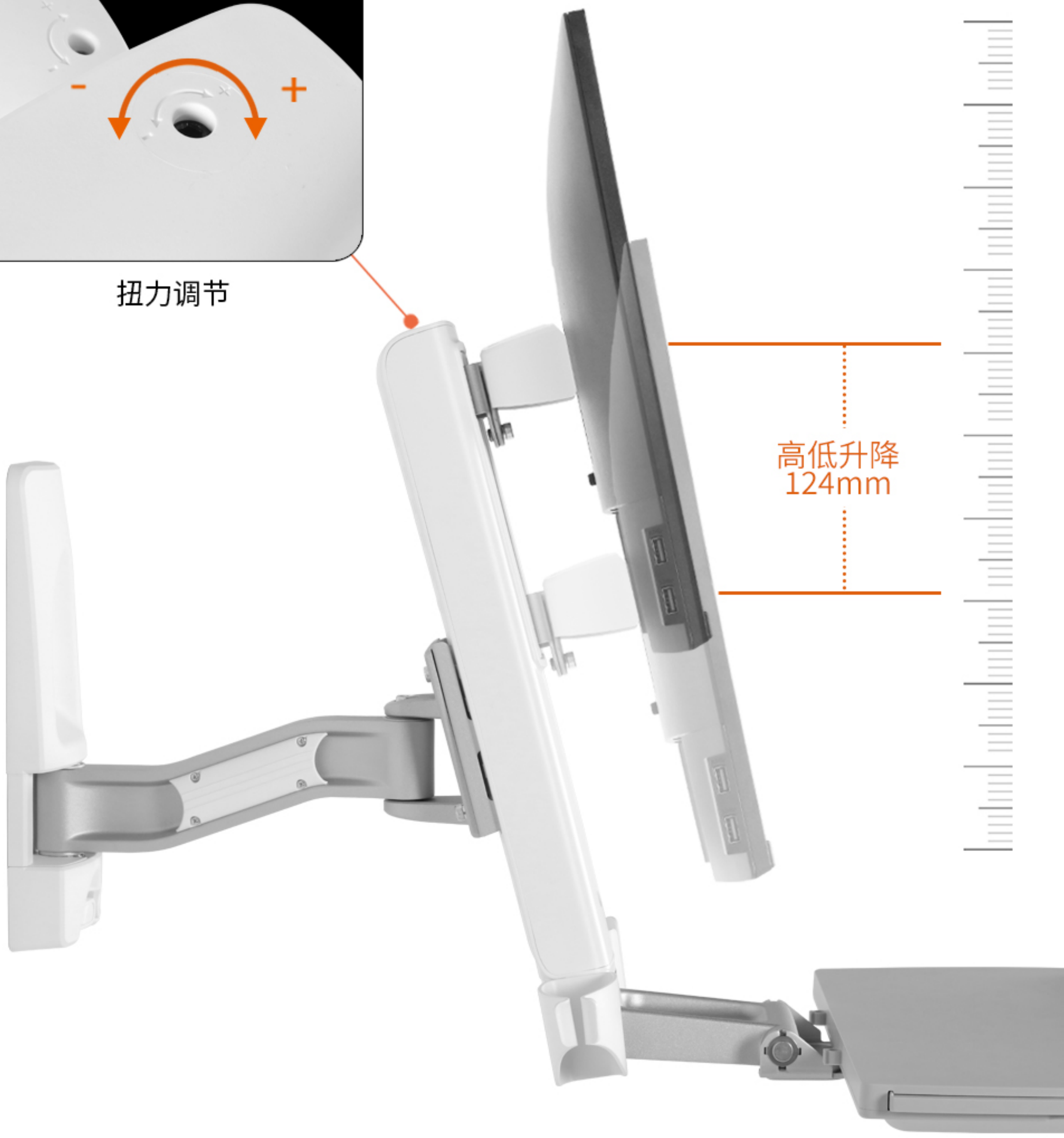

舒适视角 轻松看屏

调整舒适角度 让屏幕迎合您的视线

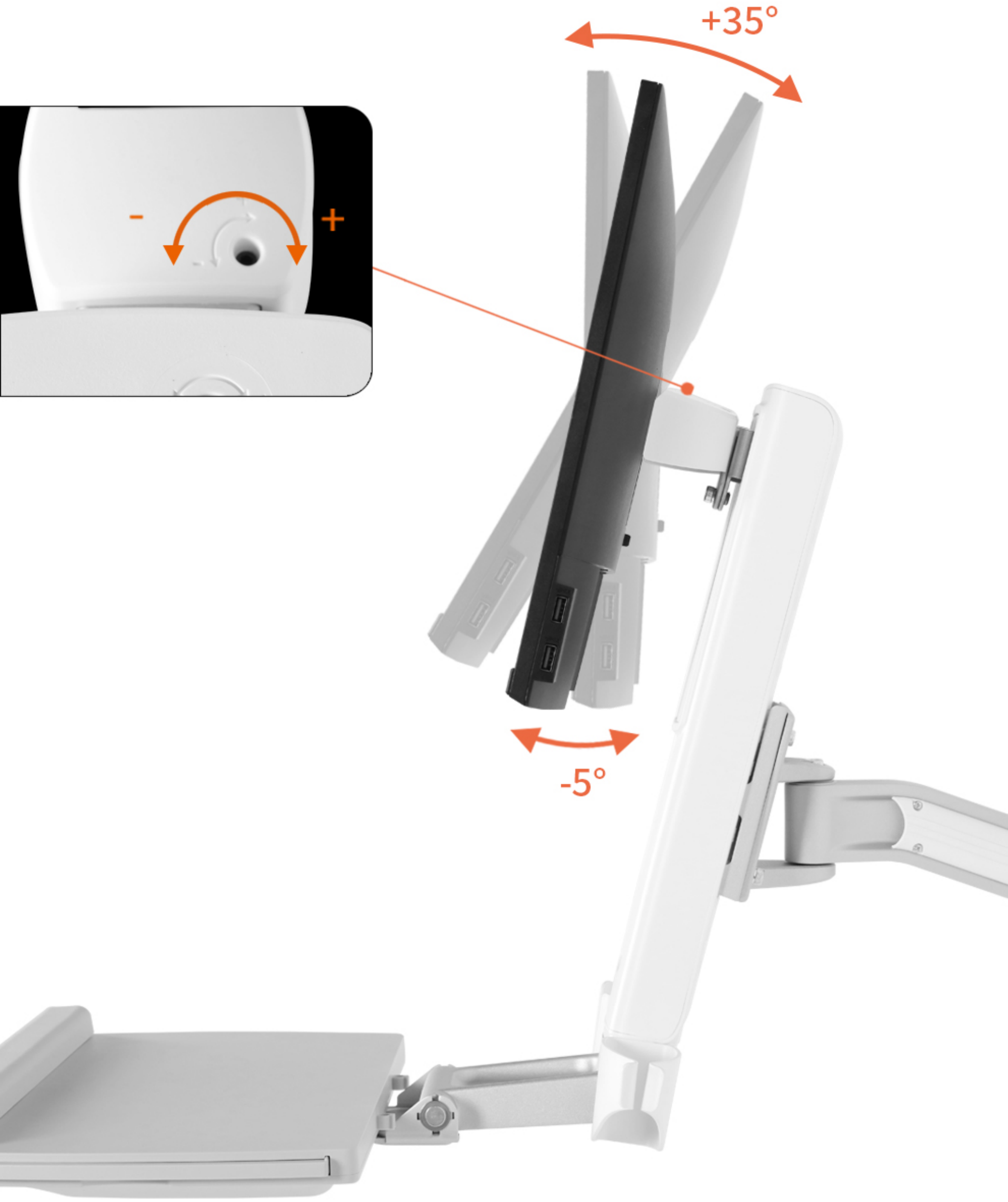

扫描枪、鼠标置物托

易于收纳、放置鼠标/扫描枪托

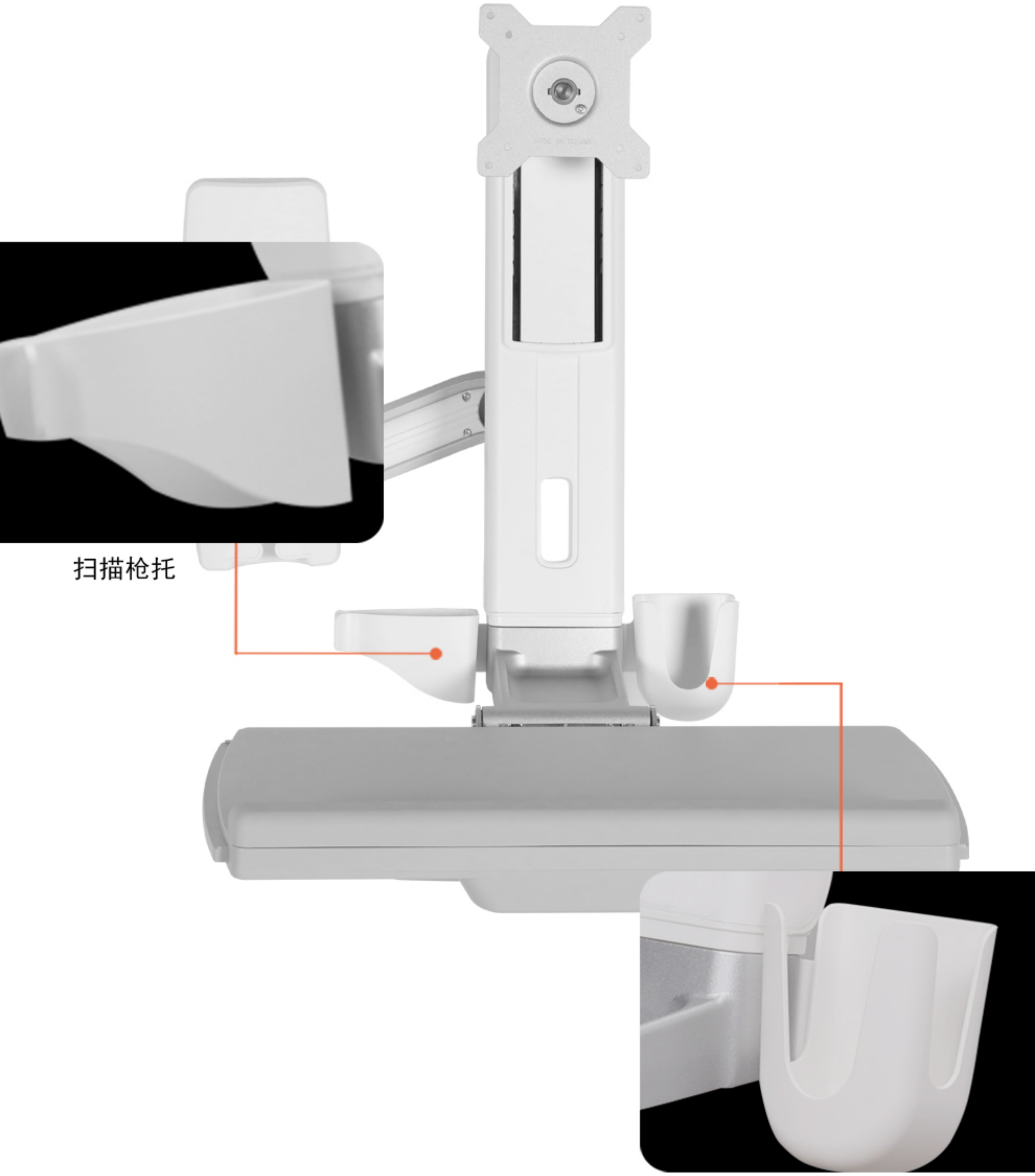

产品参数

型号: OEW10	倾仰调节(键盘):0°~+90°
安装孔位:100x100/75x75mm	承重范围(支臂):2-8KG
螺丝型号:M4	承重范围(键盘):2.5Kg
材质:铁/铝合金/塑胶	适合尺寸：≤27"
尺寸:730.6*486*282mm	旋转角度:360°
净重:7.11 Kg (15.68lbs)	延长臂:1
左右调节:+/-90°	高度调节范围:124mm
倾仰调节:-5°~+35°	工作空间:449*207mm

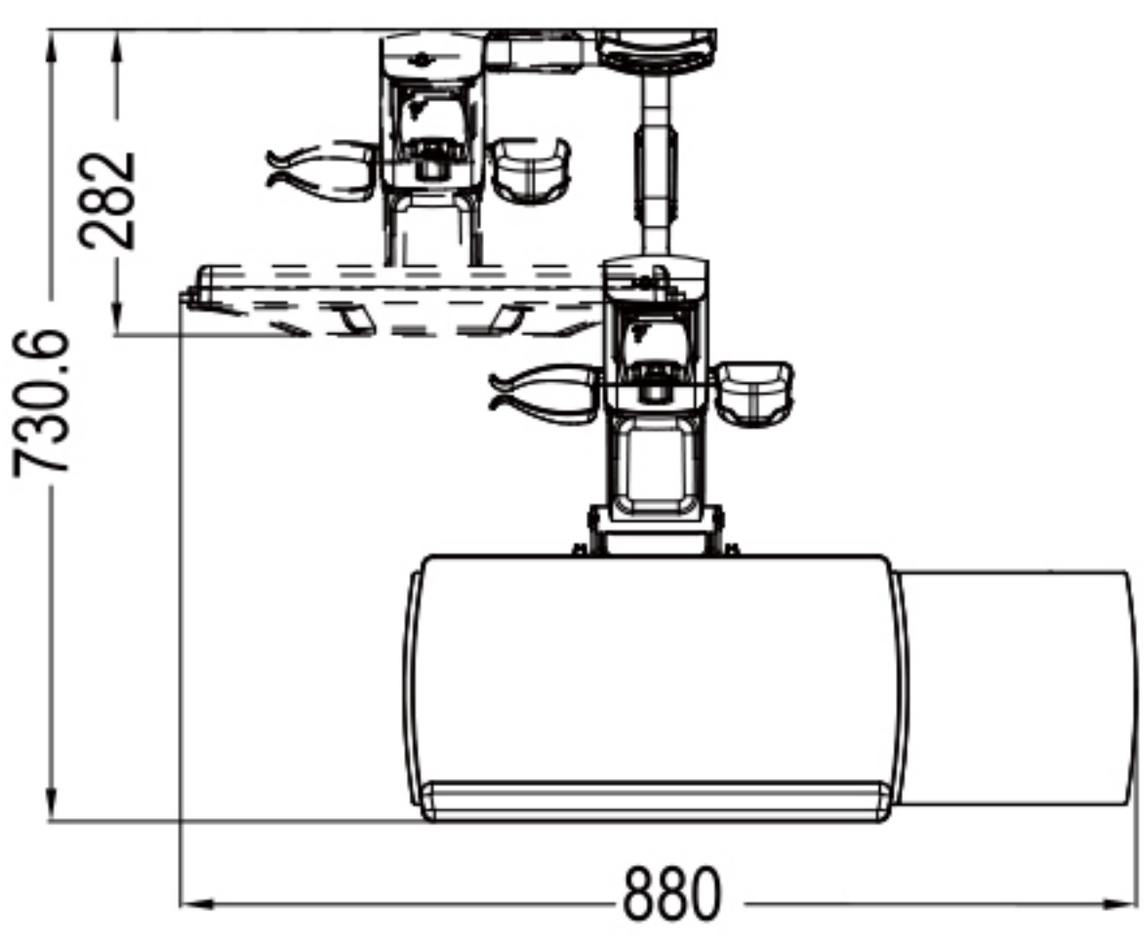

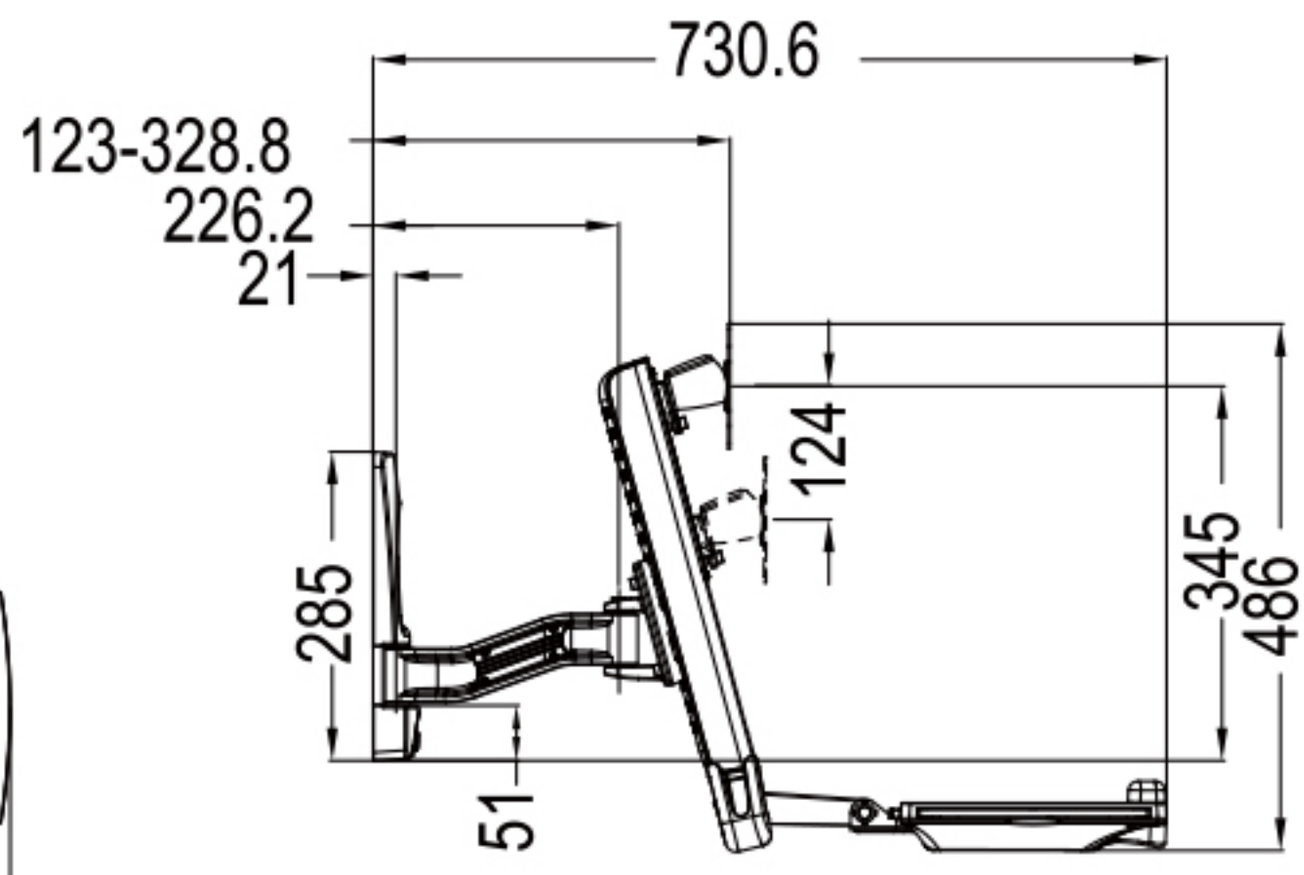

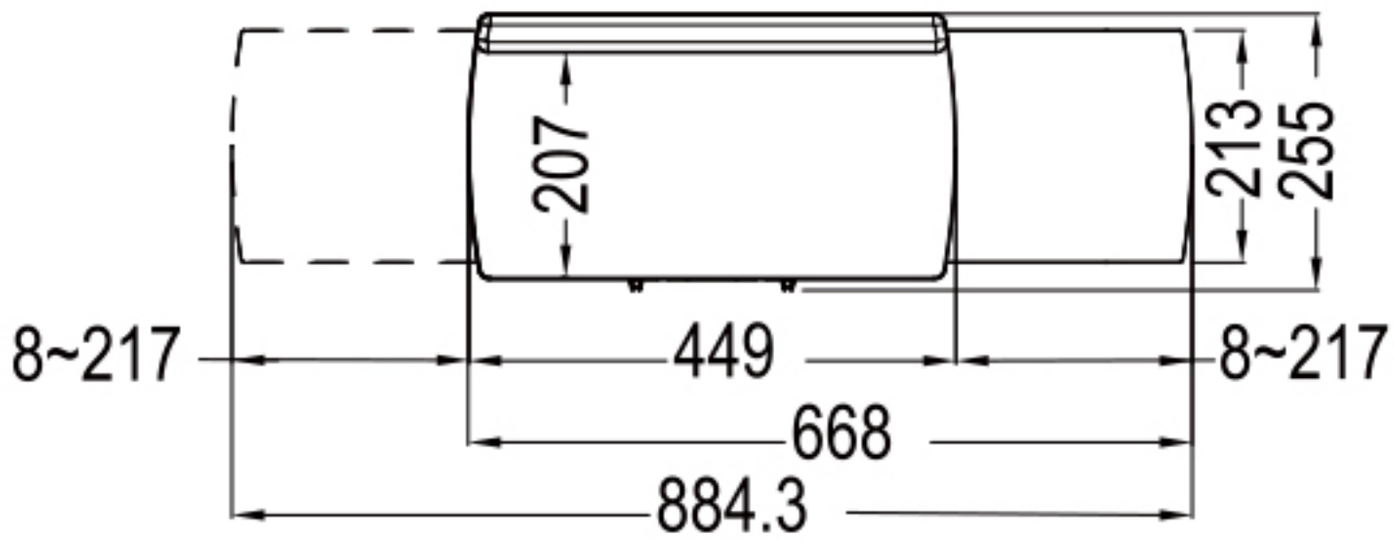
207
213
255
8~217
449
8~217
668
884.3

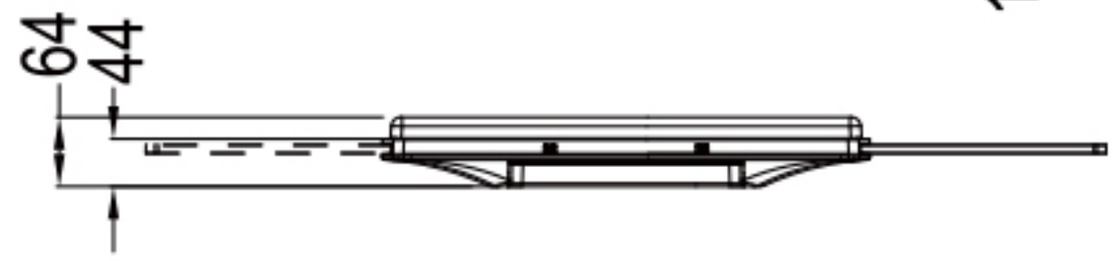
64
44

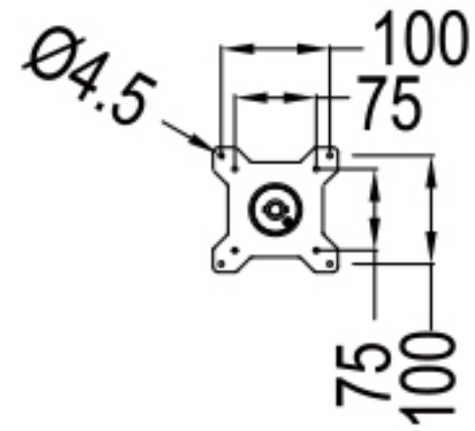
Ø4.5
100
75
75
100

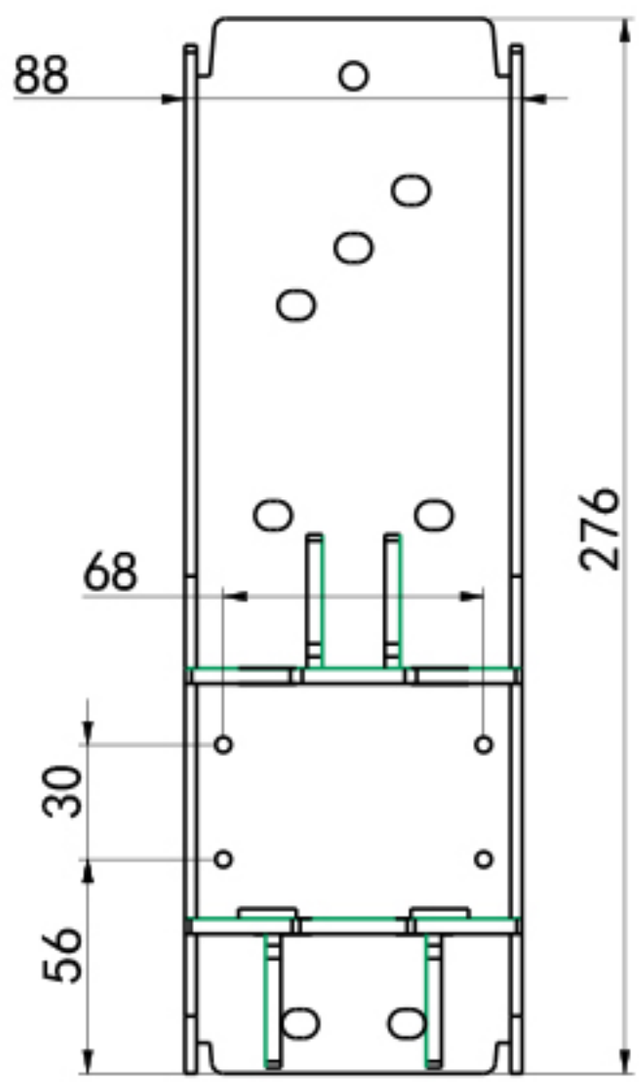
88
68
276
30
56

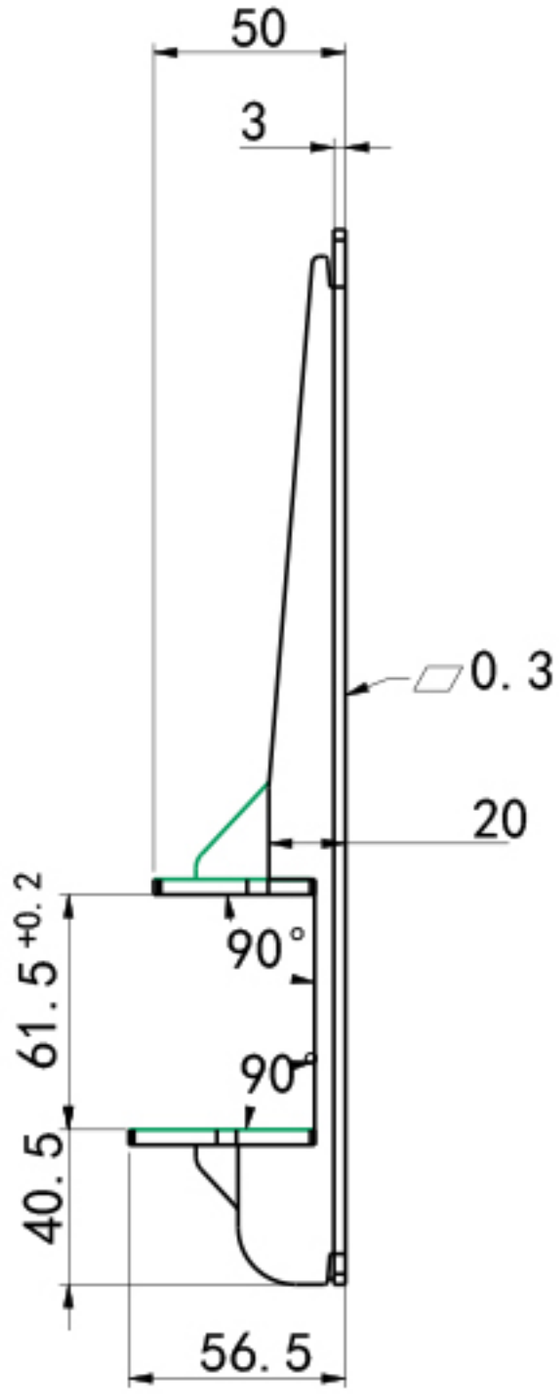
50
3
0.3
20
61.5 +0.2
90°
90°
40.5
56.5

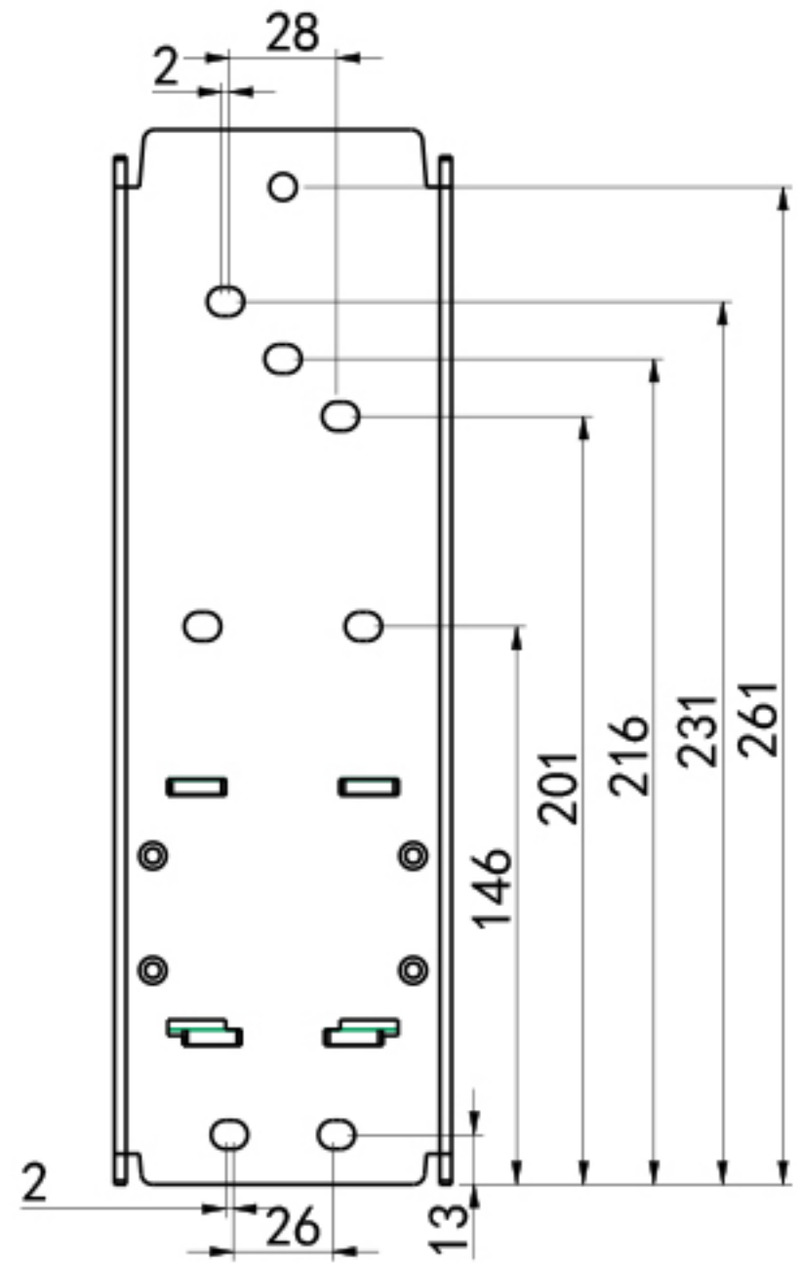
28
2
146
201
216
231
261
2
26
13

实景展示

SIEMENS
Cios Select

IntelliVue
PHILIPS
MX450
-Ohmeda
9300
Tec 7
SEV

安全警示标识
Lenovo

DELL

安装流程

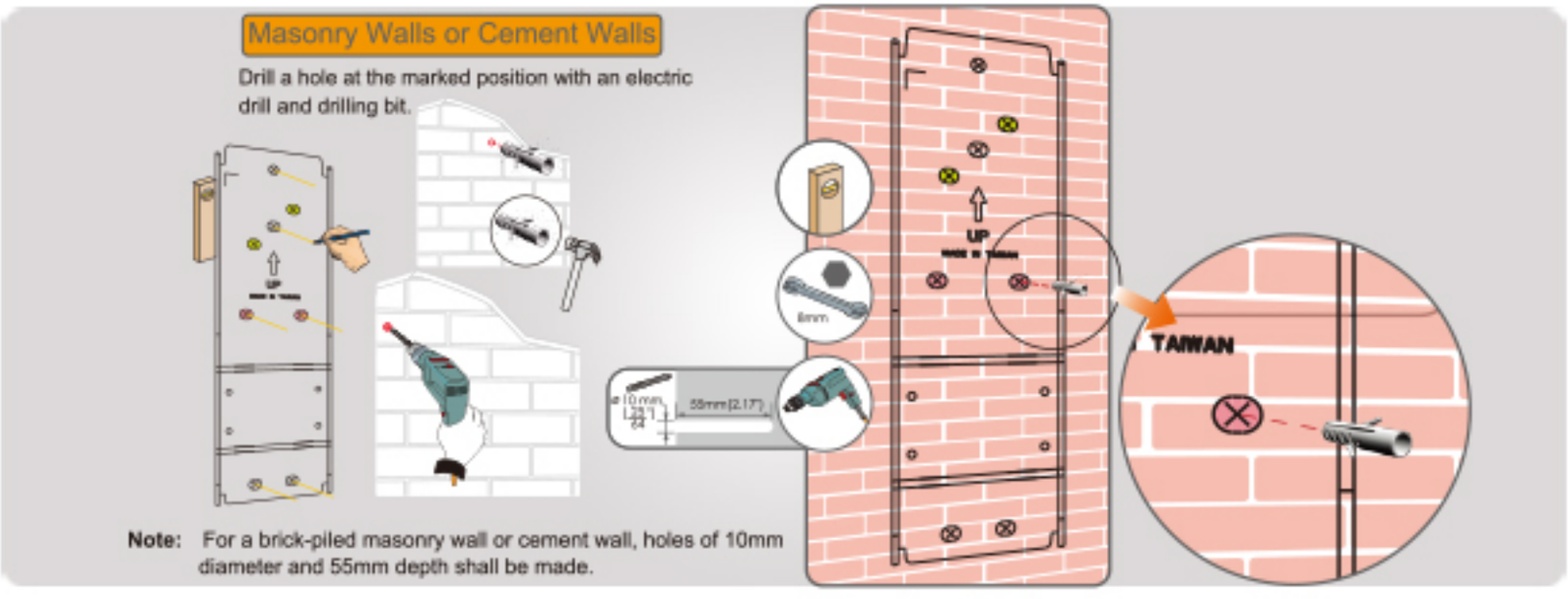
Masonry Walls or Cement Walls
Drill a hole at the marked position with an electric drill and drilling bit.
UP
TAIWAN
Note: For a brick-piled masonry wall or cement wall, holes of 10mm diameter and 55mm depth shall be made.

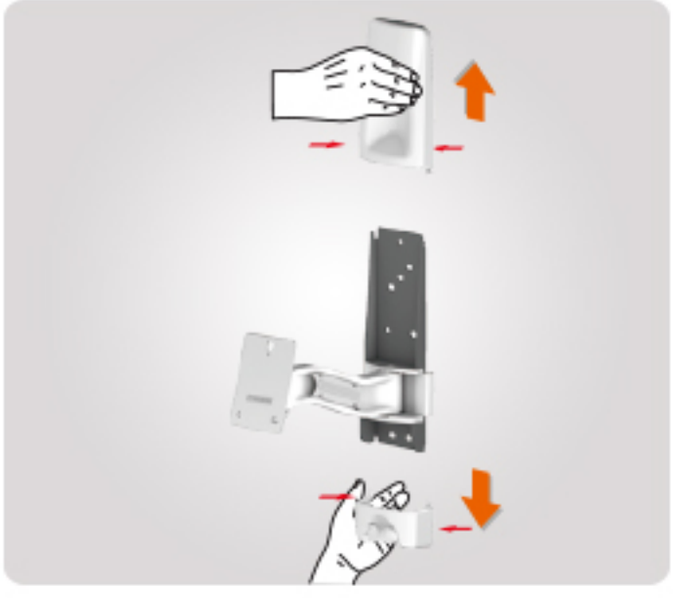

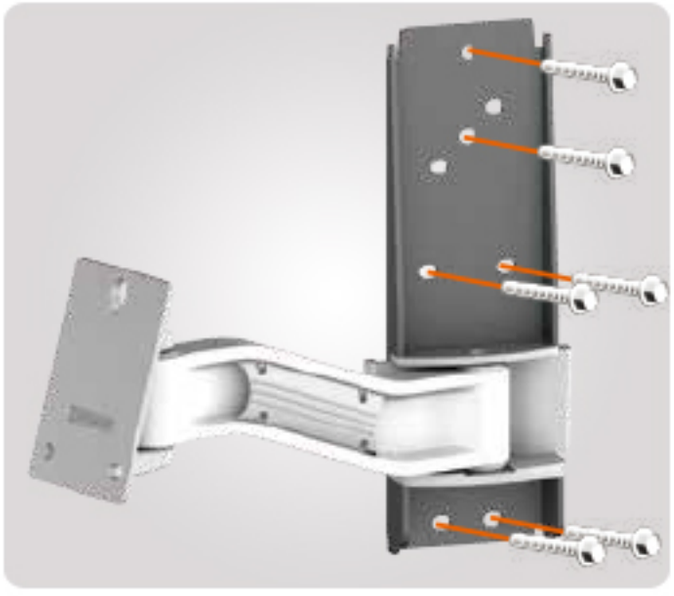

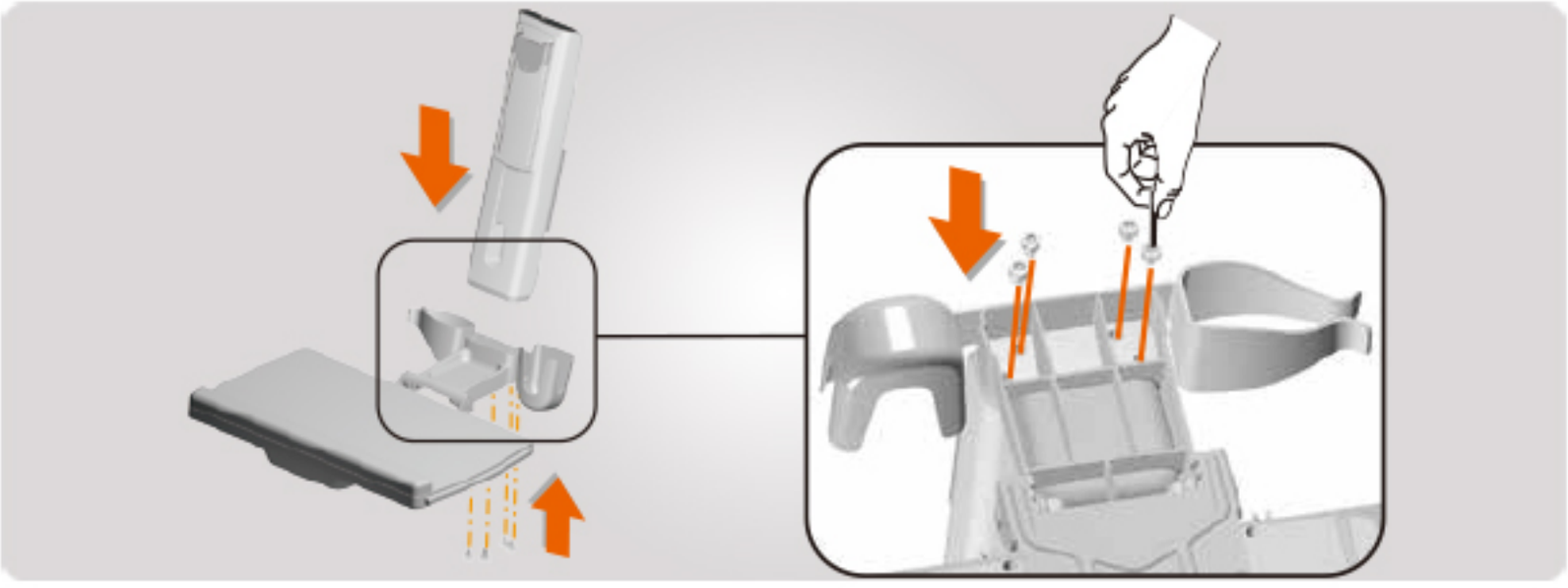

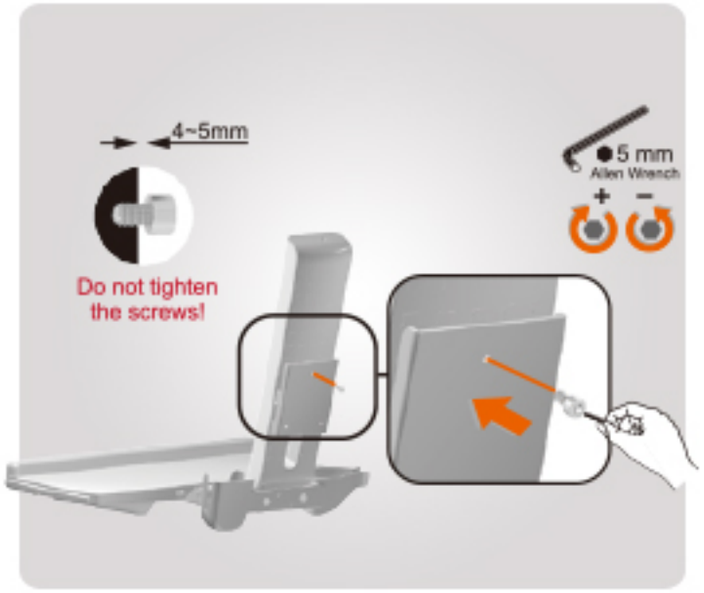
4~5mm
Do not tighten the screws!
5 mm
Allen Wrench
+
-

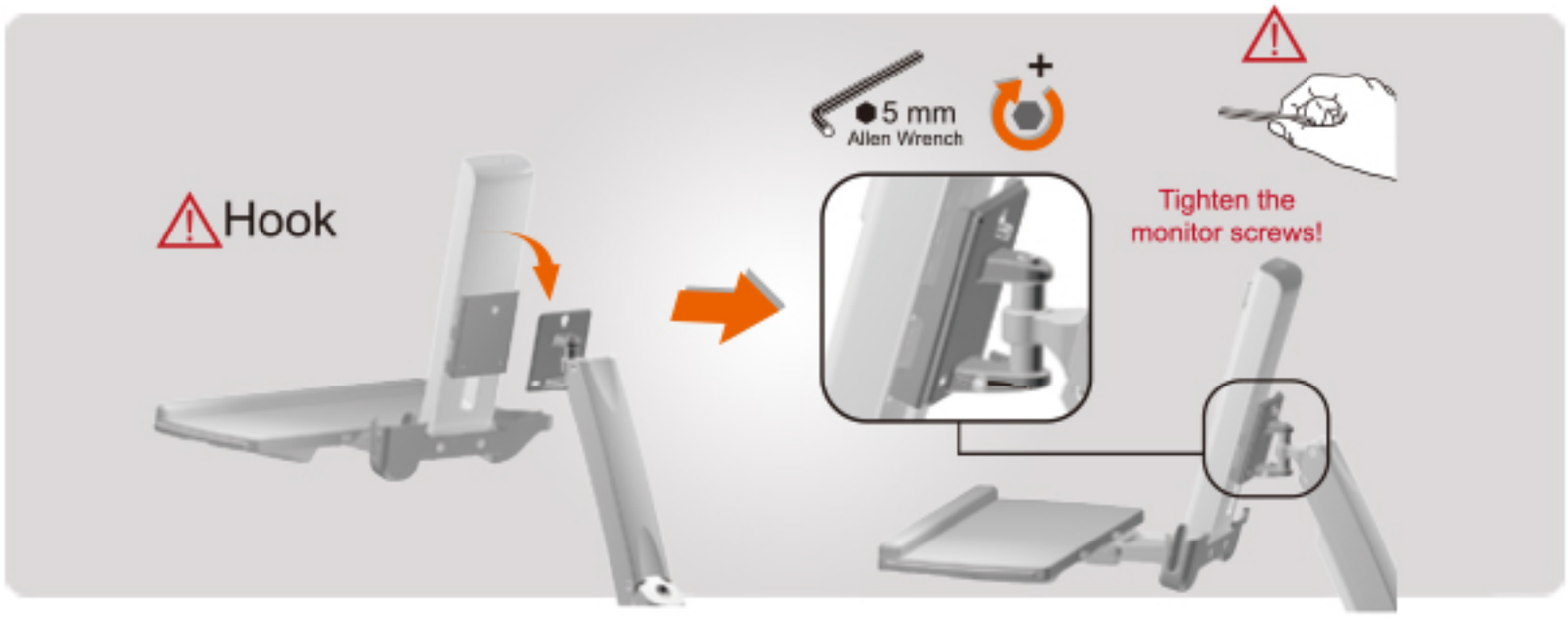
Hook
5 mm
Allen Wrench
+
Tighten the monitor screws!

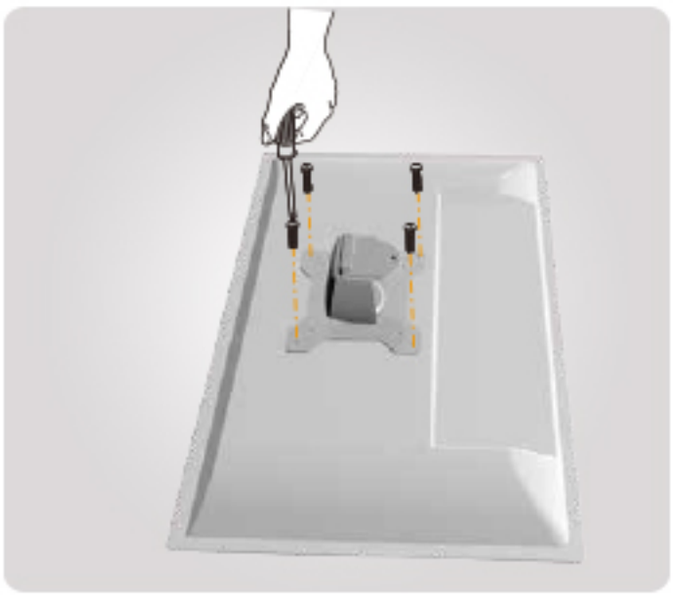

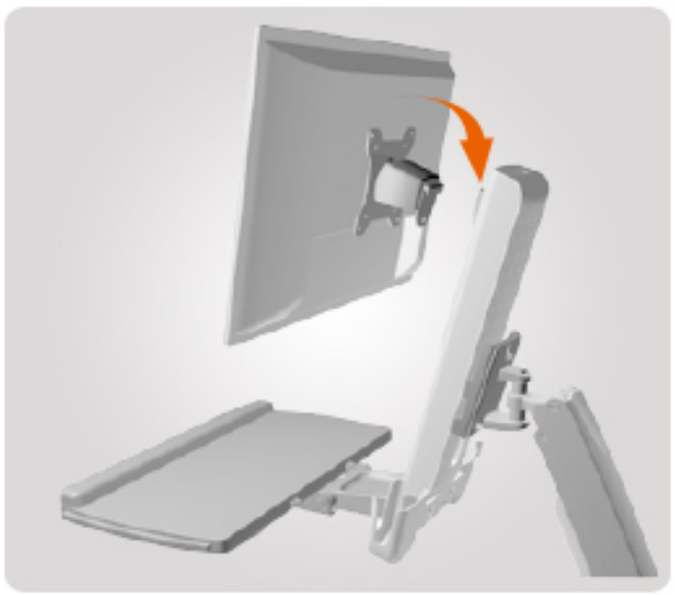

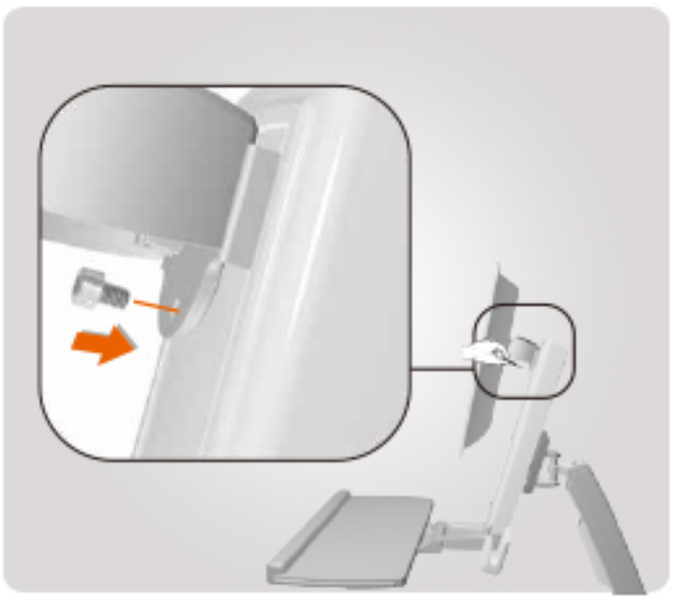

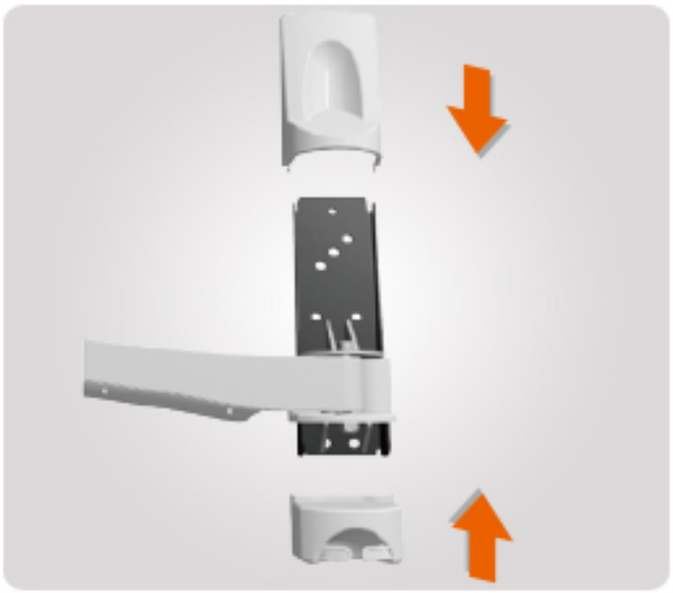

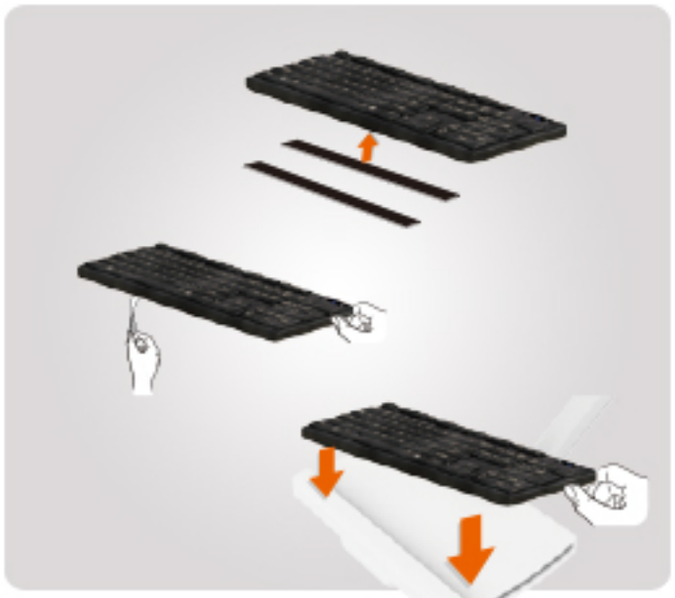

单屏壁挂一体机电脑工作台

旋转升降 拒绝低头

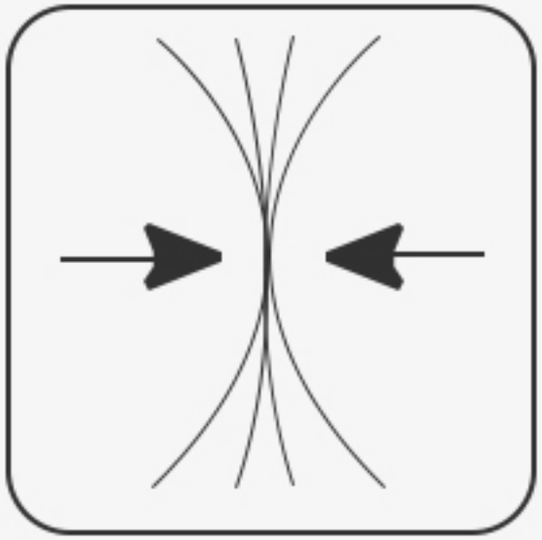

束线系统

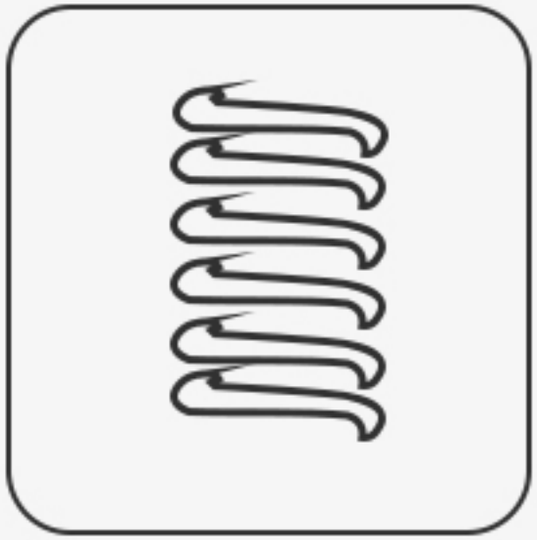

机械弹簧

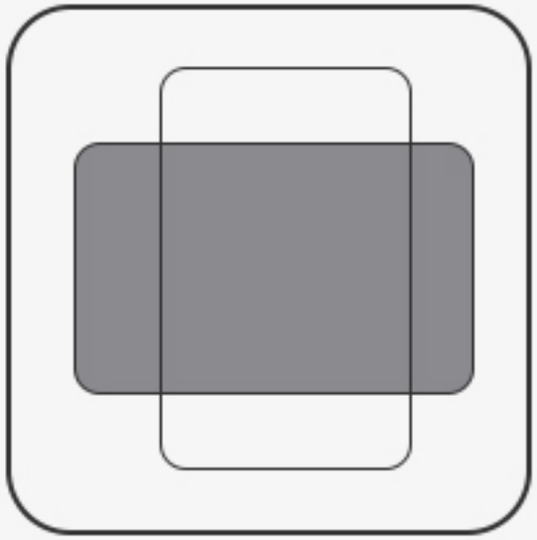

屏幕调整

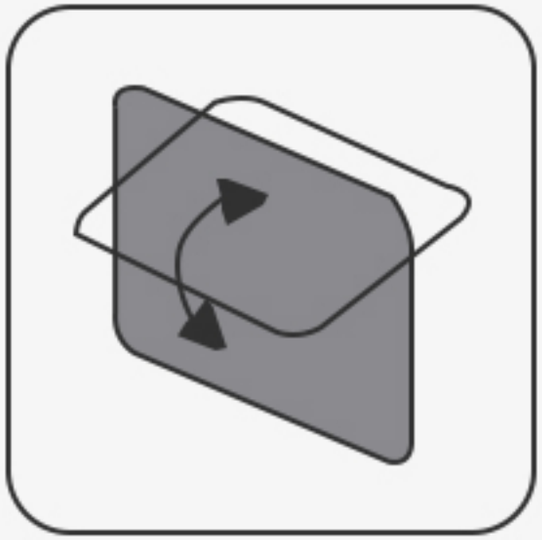

倾仰角度

单头承重

提高效率

多维度立体化旋转伸缩

提供全方位随意调节体验

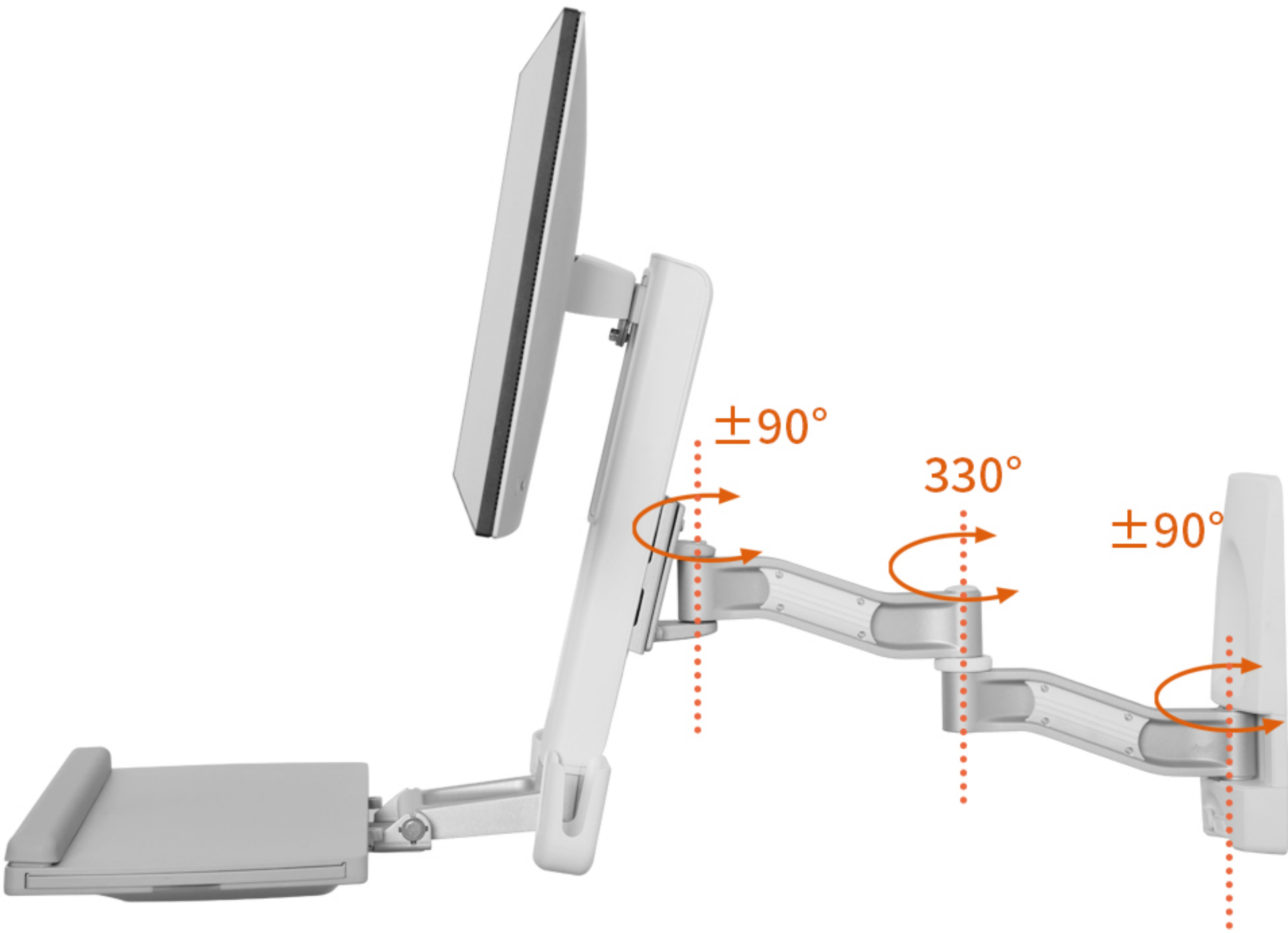

鼠标键盘托盘

2.5kg承重托盘 可折叠收纳

预留集线槽 贴心设计

线缆归纳有序 恢复桌面整洁

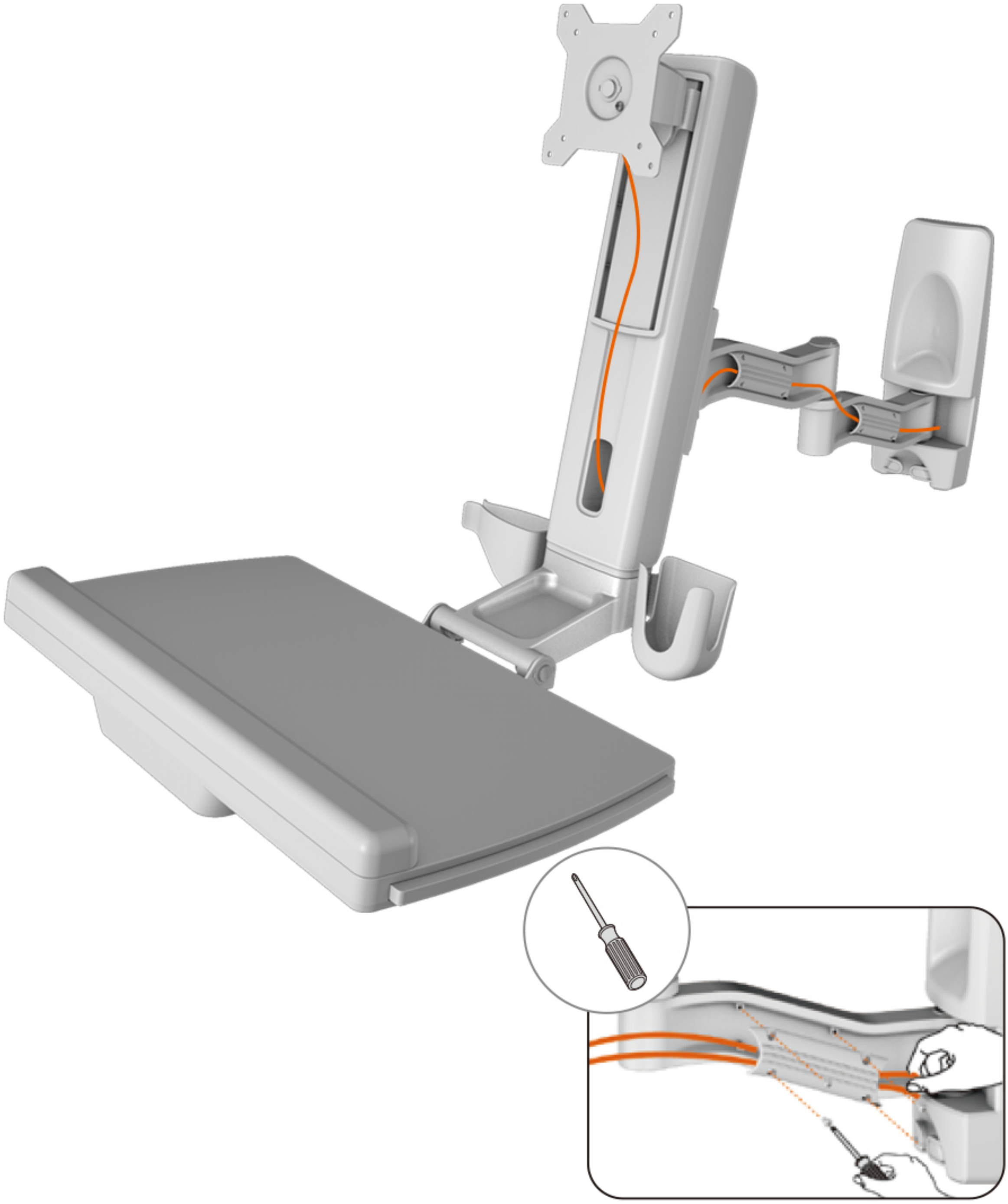

高低升降 自由悬停

多方位调节 方便看屏

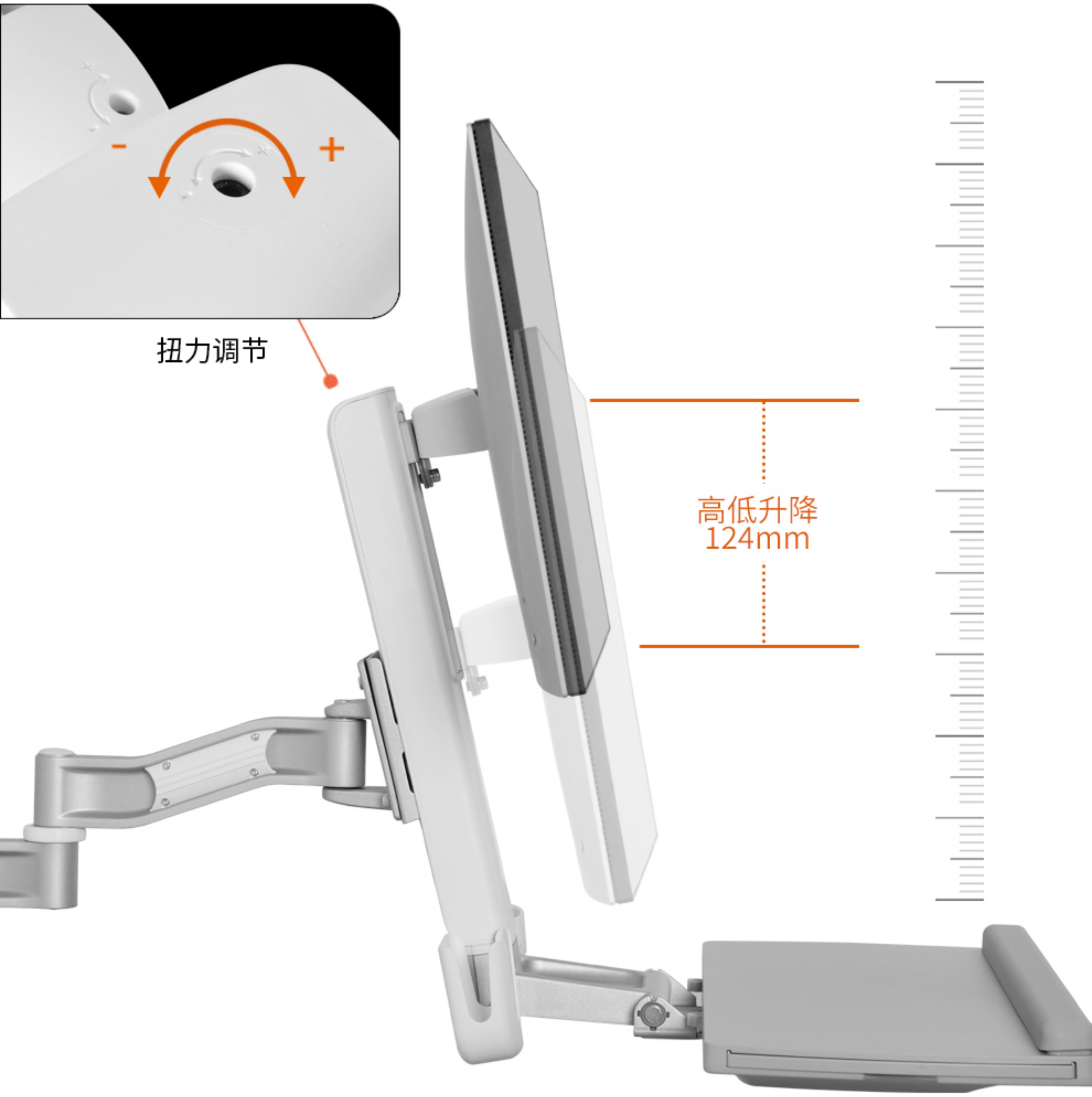

舒适视角 轻松看屏

调整舒适角度 让屏幕迎合您的视线

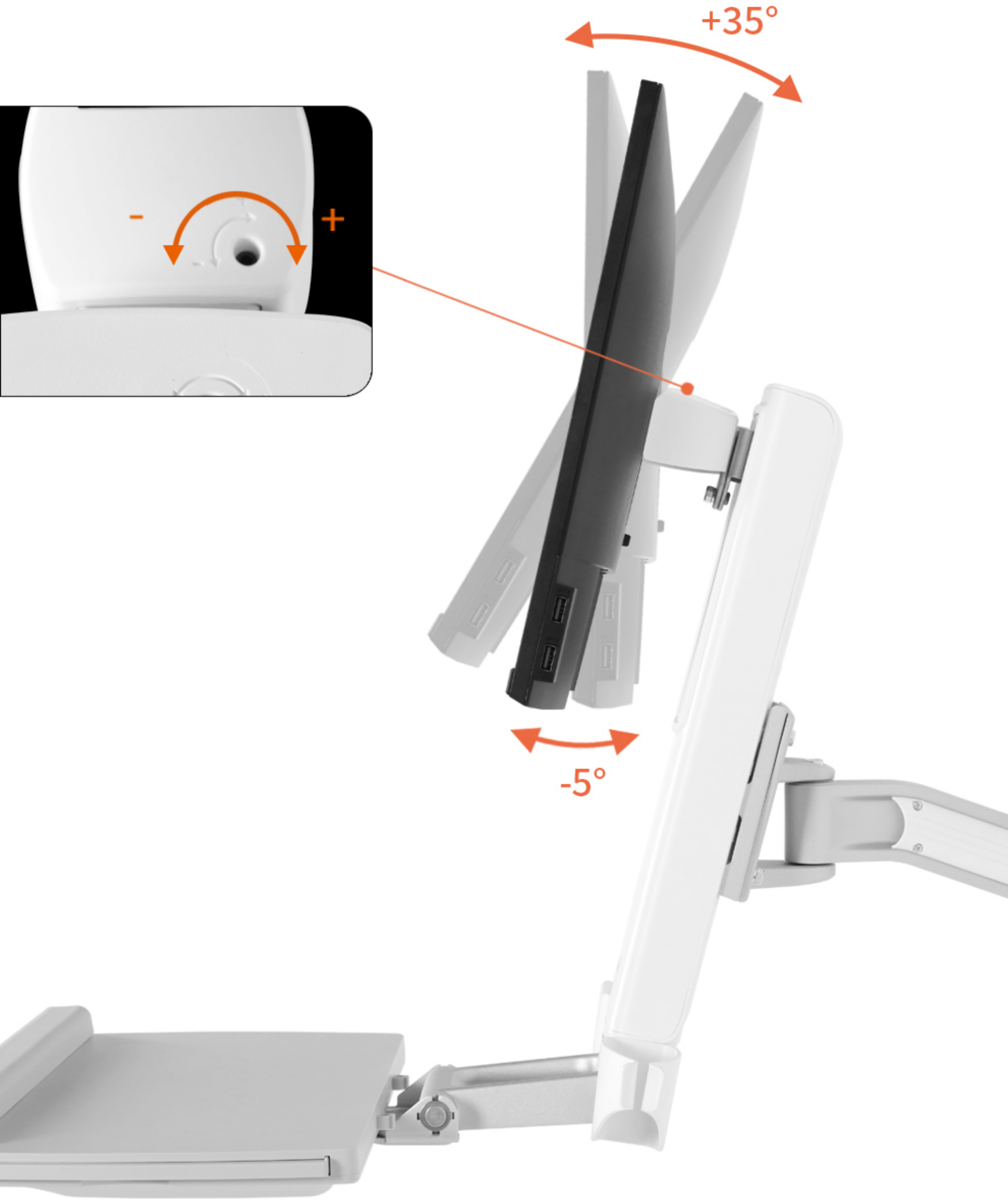

扫描枪、鼠标置物托

易于收纳、放置鼠标/扫描枪托

产品参数

型号: OEW20	倾仰调节(键盘):0°~90°
安装孔位:100x100/75x75mm	承重范围(支臂):2~8KG
螺丝型号:M4	承重范围(键盘):2.5Kg
材质:铁/ 铝合金/塑胶	适合尺寸：≤27"
尺寸:935*496*300mm	旋转角度:360°
净重:7.87 Kg (15.68lbs)	延长臂:2
左右调节:+/-90°	高度调节范围:124mm
倾仰调节:-5°~+35°	工作空间:449*207mm

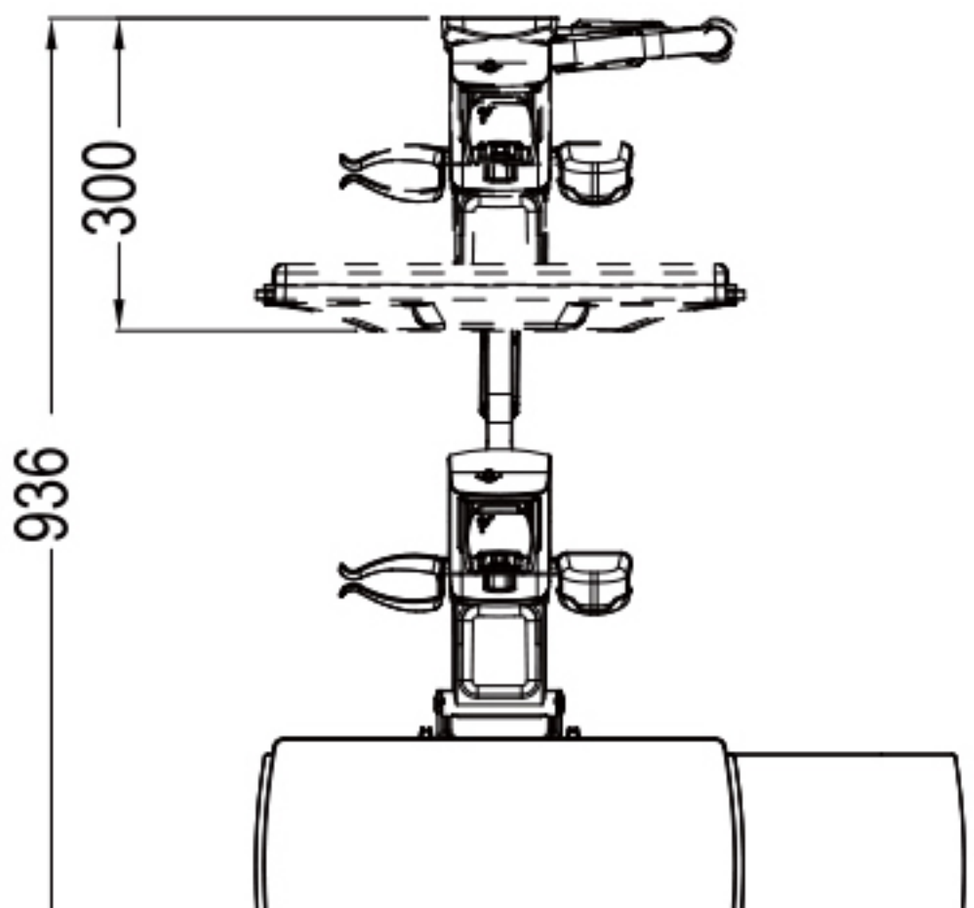

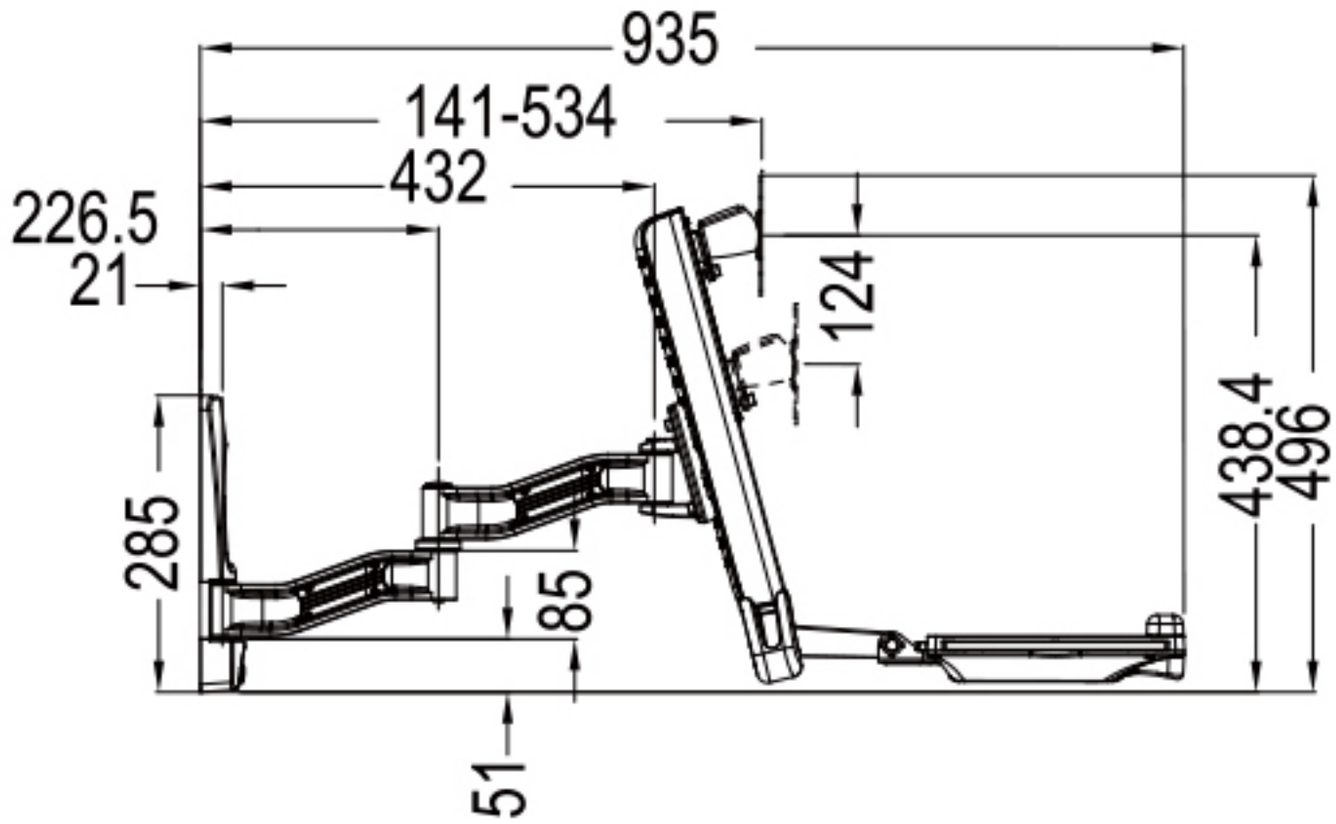

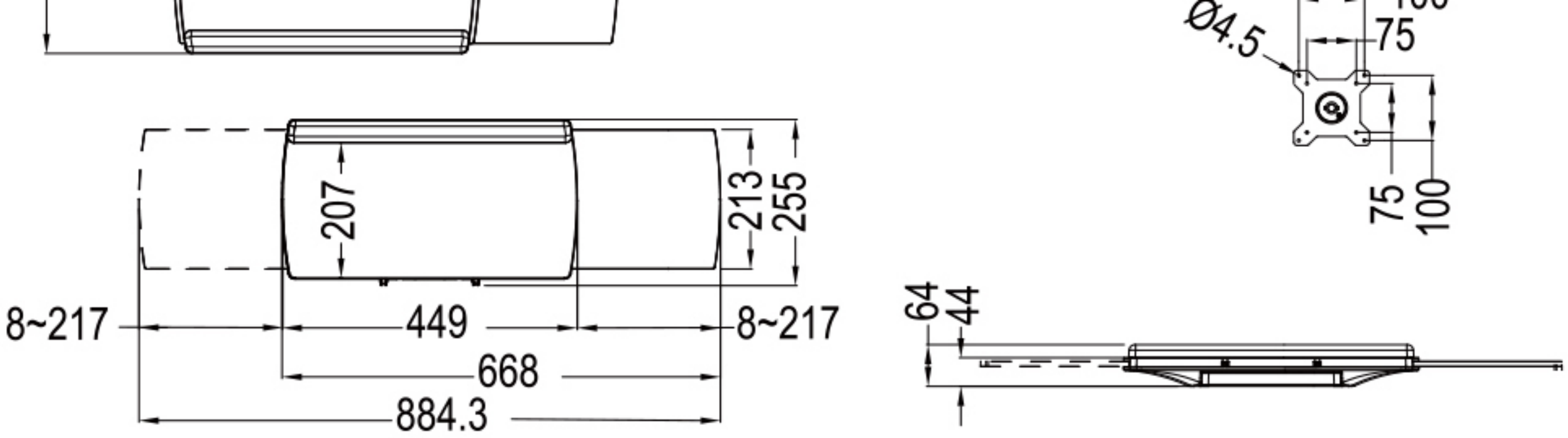
Ø4.5
75
75
100
207
213
255
8~217
449
8~217
668
884.3
64
44

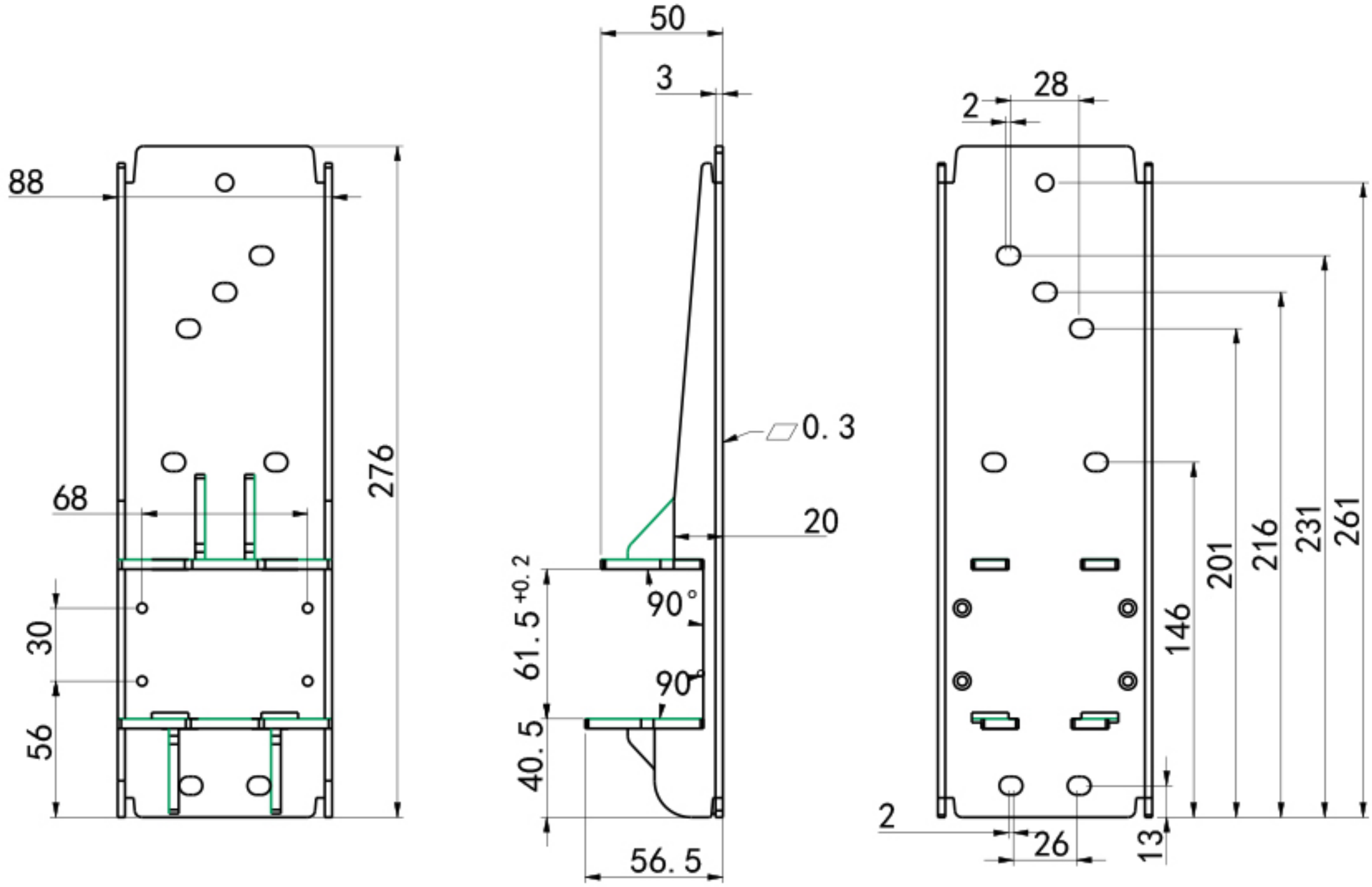
50
3
28
2
88
276
68
30
56
0.3
20
61.5 +0.2
90°
90°
40.5
56.5
2
26
13
146
201
216
231
261

实景展示

COMEN
COMEN
onyx

安装流程

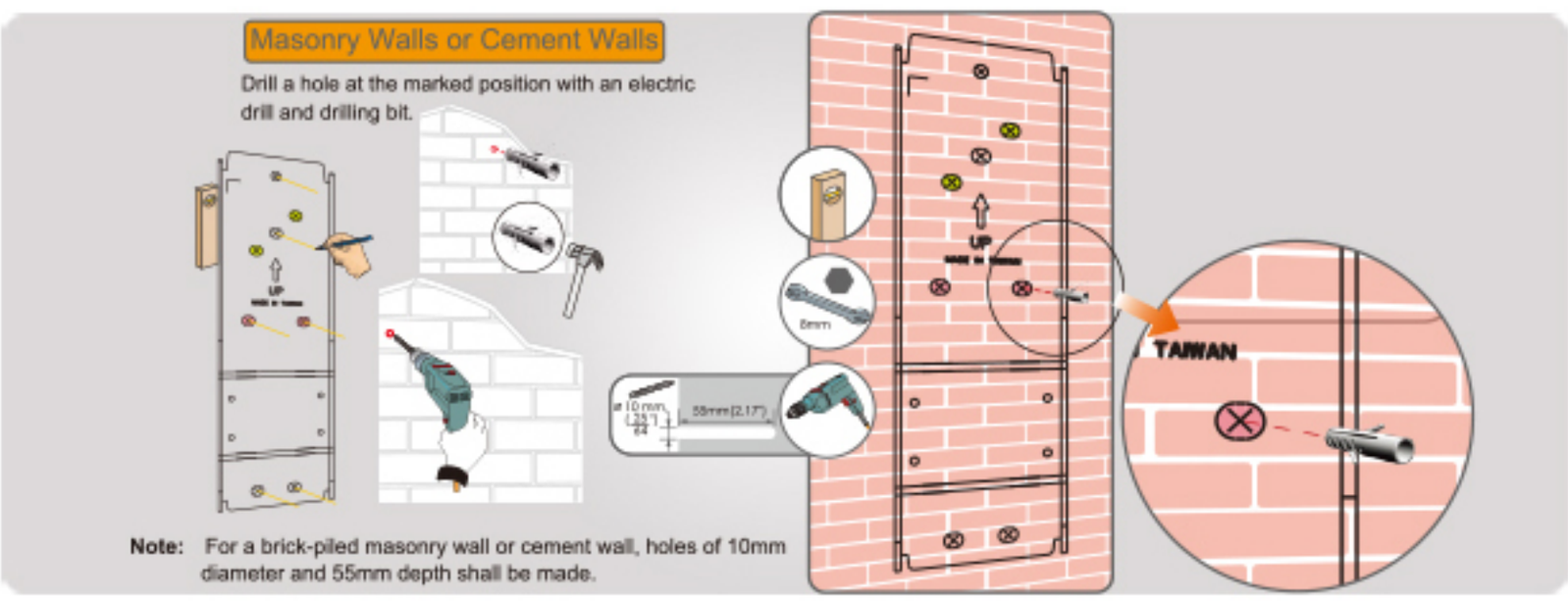
Masonry Walls or Cement Walls
Drill a hole at the marked position with an electric drill and drilling bit.
UP
TAIWAN
Note: For a brick-piled masonry wall or cement wall, holes of 10mm diameter and 55mm depth shall be made.

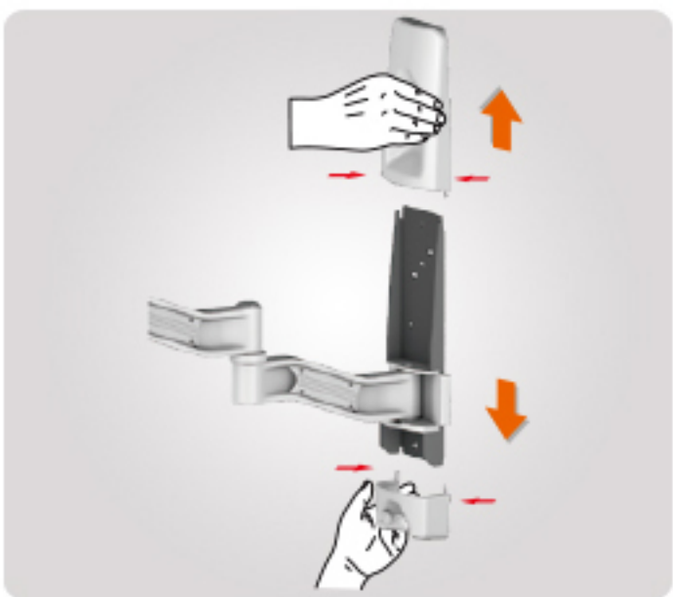

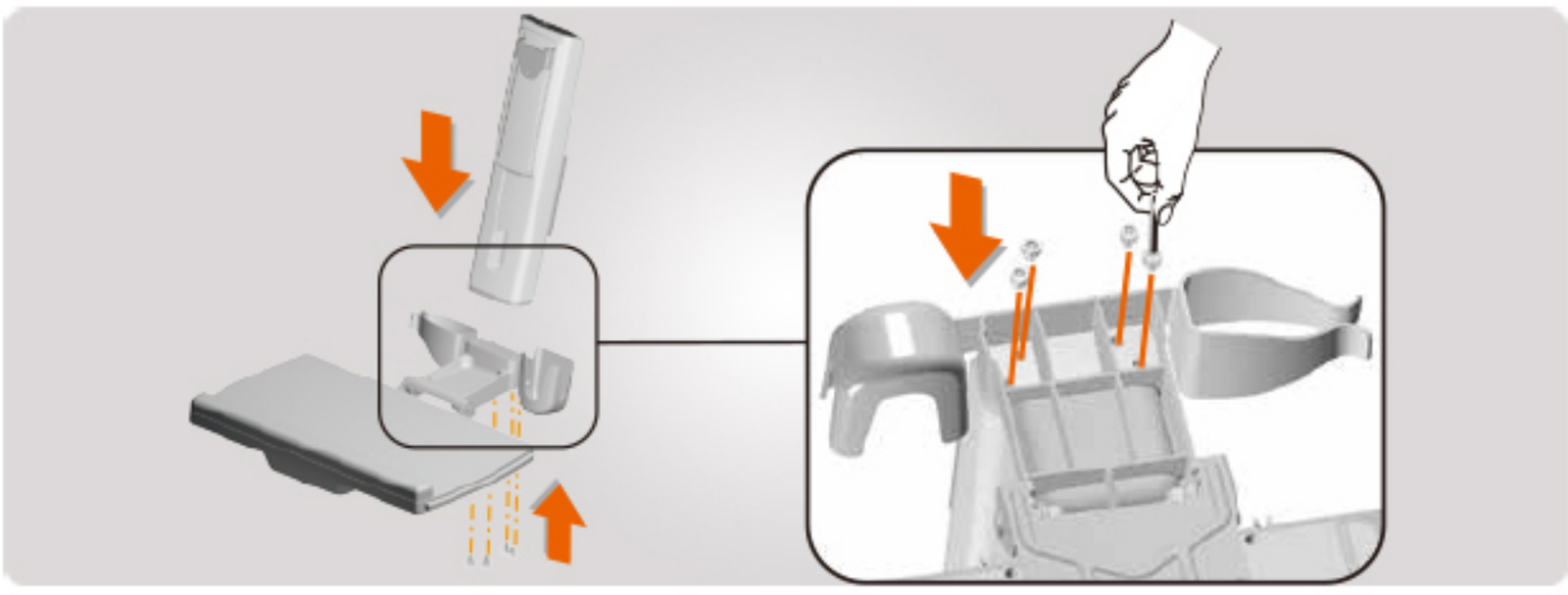

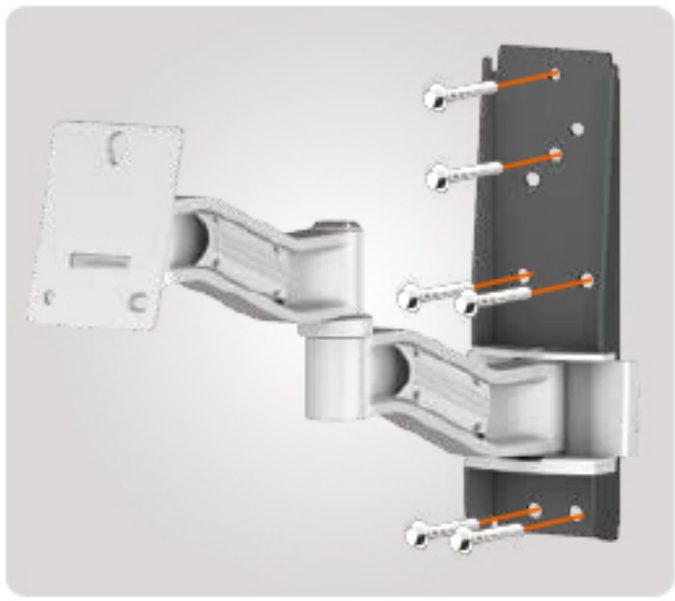

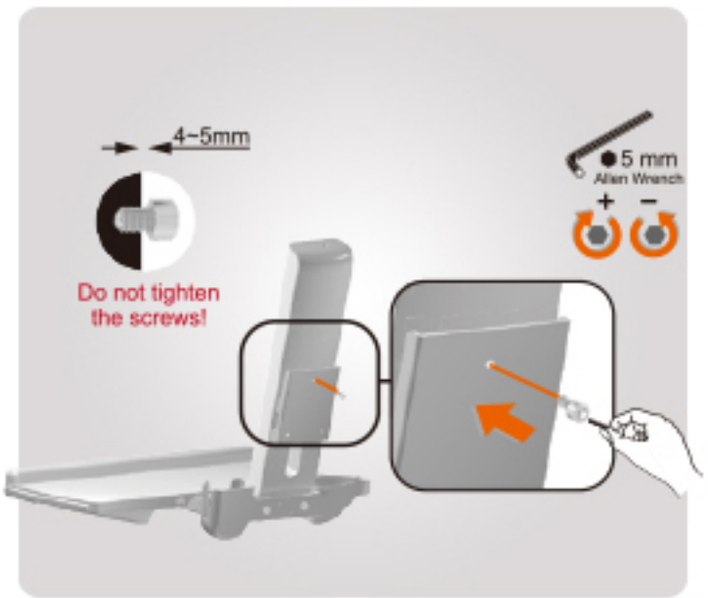
4~5mm
Do not tighten
the screws!
5 mm
Allen Wrench
+
−

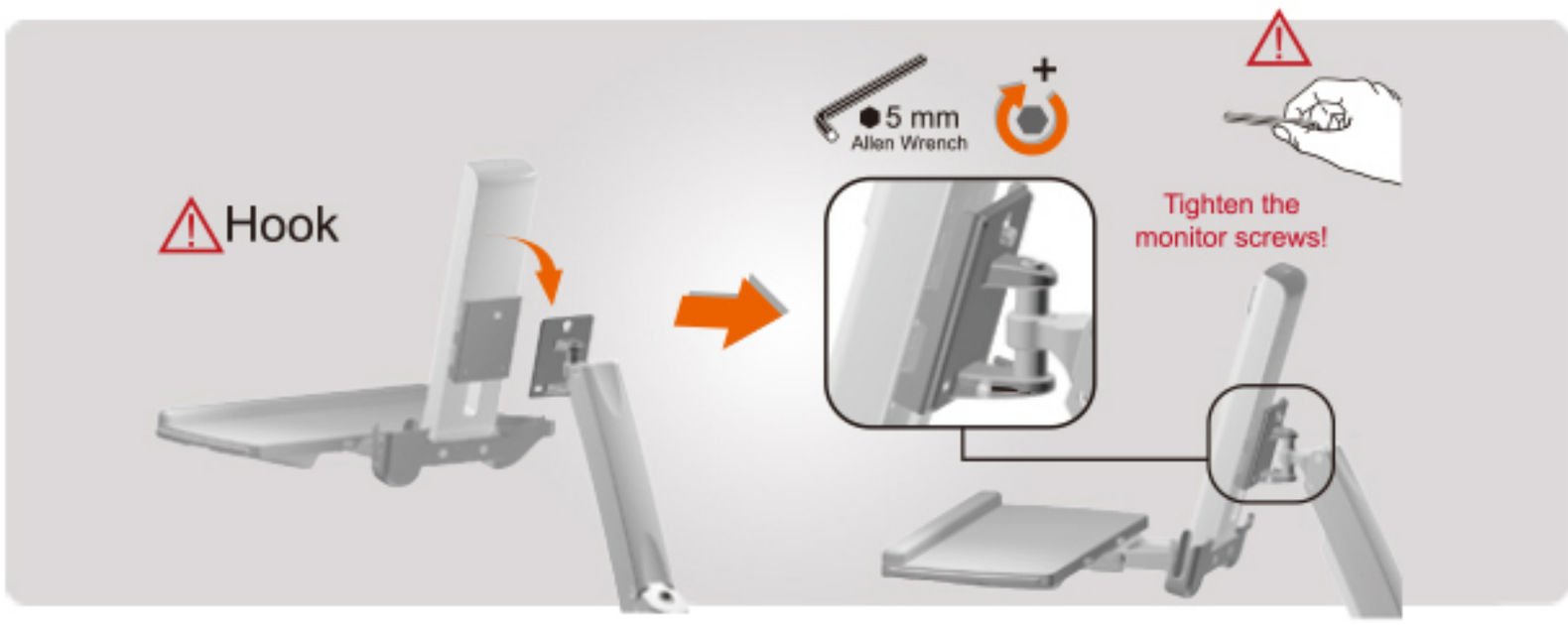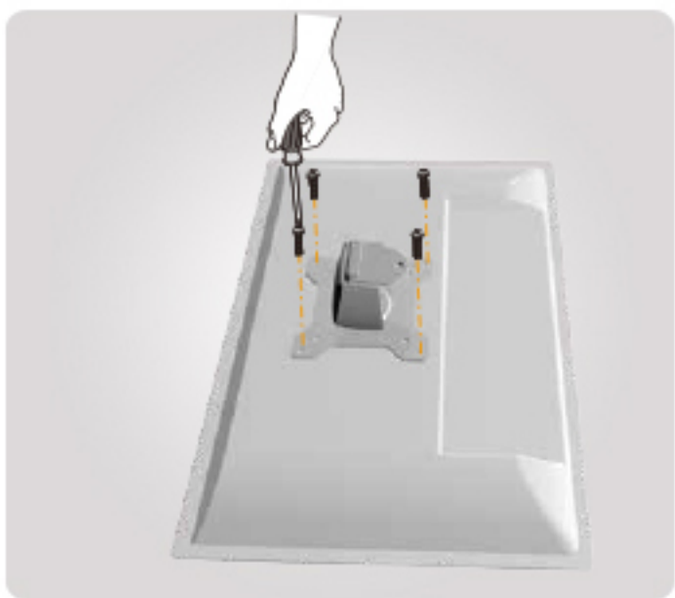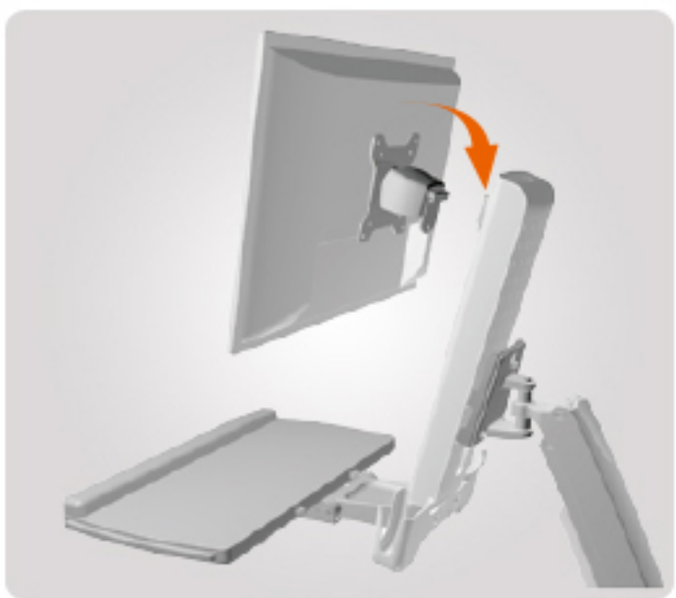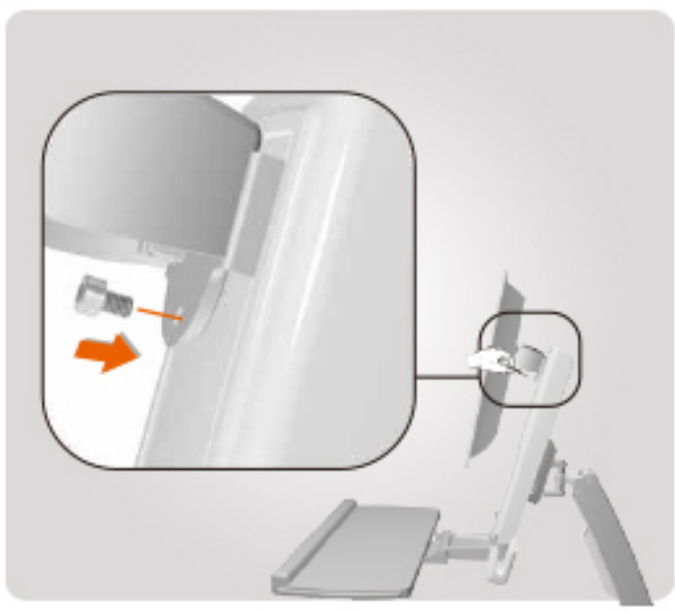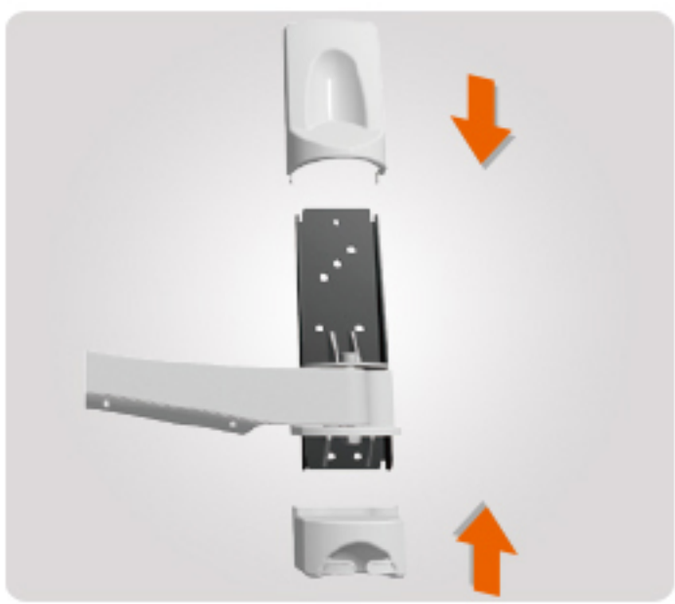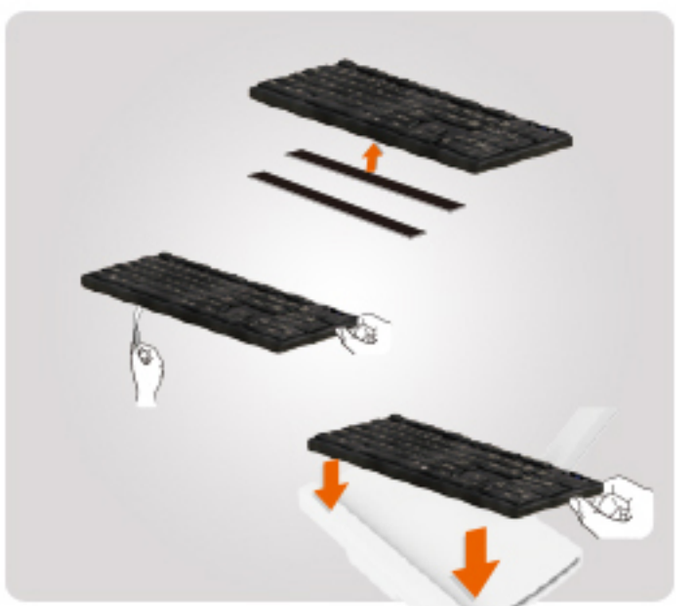
Hook
5 mm
Allen Wrench
+
Tighten the
monitor screws!