外螺纹包胶轴承

代码	类型		轴承材质 国际	轴承材质 相当	衬层 材质	衬层 硬度	衬层 颜色	轴 材质
BAP01	圆弧型	外螺纹型	GCr15	SUJ2	聚氨酯	肖氏A90	黑色	SUS303
BAP02							白色	
BAP03					硅橡胶	肖氏A70	浅灰色	
BAP04					制电性聚氨酯	肖氏A90	深灰色	
BAP11			9Cr18Mo	SUS440C	聚氨酯		黑色	
BAP12							白色	
BAP13					硅橡胶	肖氏A70	浅灰色	
BAP21		外螺纹加长型	GCr15	SUJ2	聚氨酯	肖氏A90	黑色	
BAP22							白色	
BAP23					硅橡胶	肖氏A70	浅灰色	
BAP24					制电性聚氨酯	肖氏A90	深灰色	
BAP31			9Cr18Mo	SUS440C	聚氨酯		黑色	
BAP32							白色	
BAP33					硅橡胶	肖氏A70	浅灰色	

白色聚氨酯可能会因时间长而泛黄，颜色请以实物为准。

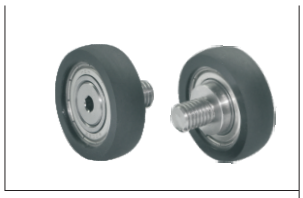

轴承精度 GB/T 307.1 6级
相当于 JIS B 1514 6级

制电性聚氨酯的特性

项目	单位	参数
体积固有电阻率	Ω.cm	2.1×10^{8}
体表电阻率	Ω	4.0×10^{9}

此数据为试验值，并非保证值。

A型

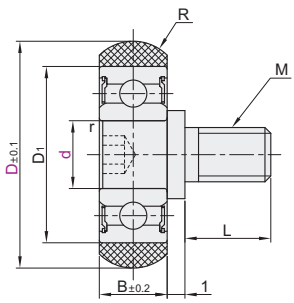

B型

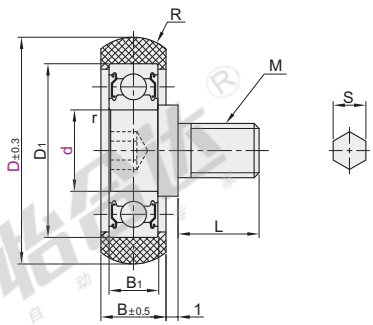

螺纹部无退刀槽加工。

视角标准：第一视角

型号 代号	型号 形状	型号 d	D	M	L 标准型	L 加长型	容许负载(N) 聚氨酯 肖氏A90	容许负载(N) 硅橡胶 肖氏A70	B	D_1	B_1	r (min.)	S	R	使用轴承
外螺纹型 外螺纹加长型	A型	3	10	M3	4	6	25	7	3	7	—	0.1	1.5	5	BAF683ZZ
			12				34	9.8							BAF683ZZ
		4	13	M4	5	8	44	13	4	9		0.15			BAF684ZZ
			16				59	18	5	13		0.2			BAF624ZZ
		5	16							11			2.5		BAF685ZZ
			20				78	24		16		0.3			BAF625ZZ
		6	20	M6	8	12				15		0.2			BAF696ZZ
			28				157	47	6	19					BAF626ZZ
BAP01 BAP21		8	28						7	22		0.3	4		BAF608ZZ
BAP02 BAP22			30				176	53							BAF608ZZ
BAP03 BAP23		10	30						8	26			5	15	BAY6000ZZ
BAP04 BAP24			40				274	82	9	30		0.6			BAY6200ZZ
BAP11 BAP31		15	40	M10	12	20				32		0.3			BAY6002ZZ
BAP12 BAP32			45				343	103	11	35		0.6			BAY6202ZZ
BAP13 BAP33		20	45						9	37		0.3	8		BAY6904ZZ
			55				490	145	14	47		1		20	BAY6204ZZ
		25	65				750	220	15	52			10		BAY6205ZZ
	B型	8	30	M6	8	12	176	53	7	22		0.3	4		BAF608ZZ
		10	30						11	26	8				BAY6000ZZ
			40				274	82		30	9	0.6	5	15	BAY6200ZZ
		15	40	M10	12	20			12	32		0.3			BAY6002ZZ
			45				343	103	15	35	11	0.6			BAY6202ZZ
		20	45						12	37	9	0.3	8		BAY6904ZZ
			55				485	145	18	47	14	1		20	BAY6204ZZ
		25	65				745	220	19	52	15		10		BAY6205ZZ

请按图示订货

型号 代码	型号 形状	型号 d	D
BAP01	A型	3	12
BAP02		4	13

BAP01—A—d3—D12

未税价(元)

优惠价

数量	1~19	20~
价格	100%	另行报价

交货期 5