内装型

代码	类型	材质				表面处理				参考重量 (kg)
		锁壳	把手	传动壳	传动条	锁壳	把手	传动壳	传动条	
XAU19	把手拉起转动式	PA6+30%GF	ZDC		Q235	—	喷塑(黑麻面)	镀锌	镀锌	0.346

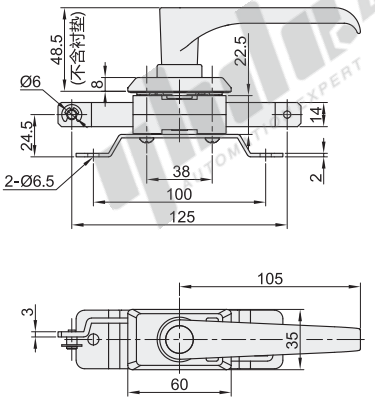

开孔尺寸

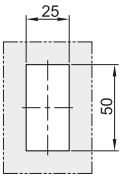

视角标准：第一视角

请按图示订货

型号
XAU19

未税价(元)

优惠价

数量	1~9	10~
价格	100%	另行报价

交货期
3