# 滑移支架

| 代码 | 类型 | 材质 | 表面处理 |
|---|---|---|---|
| ZGH50 | 单耳型 | ADC12 | 表面喷塑 |
| ZGH51 | 双耳型 | | |

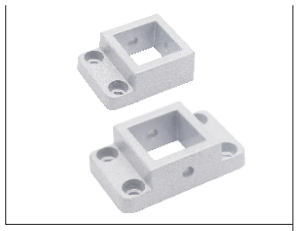

单耳型
ZGH50

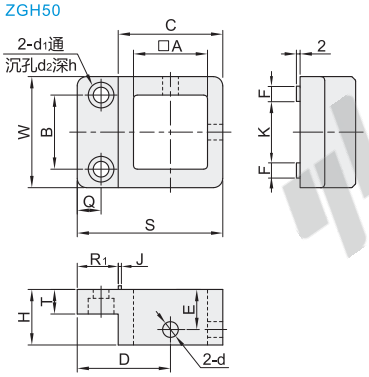


双耳型
ZGH51

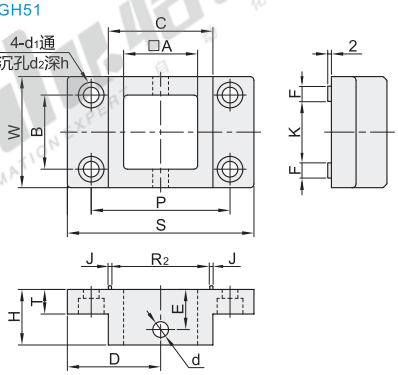


视角标准：第一视角

| 型号 代码 | 型号 规格 | A | B | C | D | E | F | H | J | K | ZGH50 Q | ZGH50 S | ZGH50 R1 | ZGH51 P | ZGH51 S | ZGH51 R2 | T | W | d | d1 | d2 | h |
|---|---|---|---|---|---|---|---|---|---|---|---|---|---|---|---|---|---|---|---|---|---|---|
| 单耳型 ZGH50 双耳型 ZGH51 | 3030 | 30.4 | 30 | 42.3 | 37.8 | 12 | 6.1 | 22.5 | 1.8 | 23.8 | 9.8 | 59 | 16.3 | 56 | 75.6 | 39.4 | 10.2 | 45 | 6.5 | 6.5 | 11 | 6.5 |
| | 4040 | 40 | 40 | 56 | 50 | 15 | 8.2 | 30 | | 33.2 | 12.5 | 78 | 22.2 | 75 | 100 | 52 | 13 | 60 | 9 | 8.5 | 13 | 8.5 |

请按图示订货

| 型号 代码 | 型号 规格 | A |
|---|---|---|
| ZGH50 | 3030 | 30.4 |
| | 4040 | 40 |

ZGH50 — 4040

未税价(元)

优惠价

| 数量 | 1~9 | 10~ |
|---|---|---|
| 价格 | 100% | 另行报价 |

交货期 7

EX Example 使用示例

滑移支架

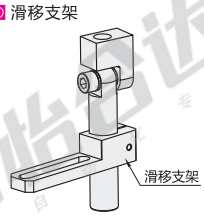

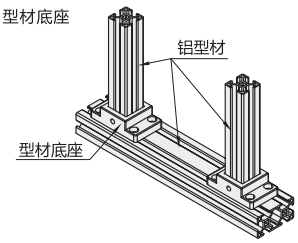
型材底座