代码	类型		材质 管 国标	材质 管 相当	材质 支架 国标	材质 支架 相当	表面处理
RCB01	止动螺钉型	圆法兰型	Q235	SS400	Q235	SS400	无电解镀镍
RCB02							发黑
RCB06			0Cr18Ni9	SUS304	0Cr18Ni9	SUS304	—
RCB11		对边法兰型	Q235	SS400	Q235	SS400	无电解镀镍
RCB12							发黑

来图定制

如对防锈有要求，请优先选用不锈钢材质或无电解镀镍产品。

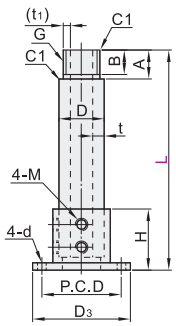

圆法兰型
RCB01/02/06

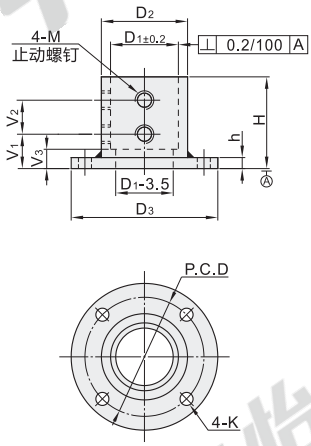

对边法兰型
RCB11/12

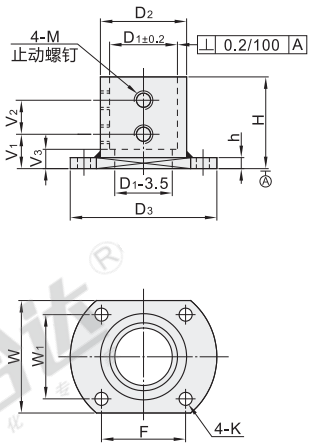

视角标准：第一视角

型号 代码	型号 规格	L 最小单位1	G(PF) 公称螺纹	G(PF) 螺纹直径	A	B	D		D1	D2	t	(t1)
圆法兰型 RCB01 RCB02 RCB06 对边法兰型 RCB11 RCB12	28	200~820	G1	33.25	26	23	40	±0.40	40.5	54	7	3.6
	36		G1 1/4	41.91	29	26	50.8	±0.41	51.5	65	8	
	42	200~1020	G1 1/2	47.80							5	3.5
	54		G2	59.61	30	27	60.5	±0.49	61	76.3	4	3.6
	70		G2 1/2	75.18	35	32	76.3	±0.56	77	89.1	5.5	4.9
	82	300~1020	G3	87.88	40	37	89.1	±0.90	90	101.6	7	6.3
	92		G3 1/2	100.33			101.6	±1.02	102	120	6	5.3

型号 代码	型号 规格	D3	P.C.D	K	M	h	H	V1	V2	V3	W	F	W1
圆法兰型 RCB01 RCB02 RCB06 对边法兰型 RCB11 RCB12	28	100	80				60	26	25		63	62	44
	36	110	90		M6	10	75	31	30	15	73	74	50
	42												
	54	120	100	9			90	36	40		89	76	70
	70	130	110		M8	12	105		45	20	99	80	80
	82	140	120				120	41	60		109	86	90
	92	160	140				150		90		129	94	110

请按图示订货

型号 代码	型号 规格	L 最小单位1
RCB01 RCB02	28	200~820
	36	200~1020
	42	

RCB01— 28 — L200

未税价(元)

优惠价

数量	1~4	5~
价格	100%	另行报价

交货期 5