电感式接近传感器

超小型
检测距离0.6/0.8

代码	类型	连接方式	外壳材质	感应面材质
ZJJ51	齐平式	直接出线	不锈钢	PBT

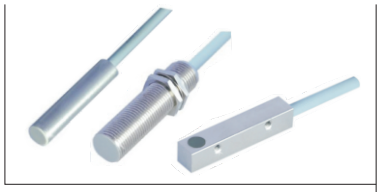

外壳尺寸:3/4

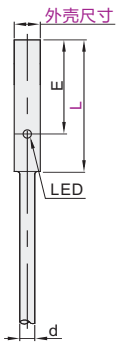

外壳尺寸:M4/M5

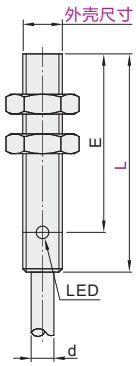

外壳尺寸:M5
L=30

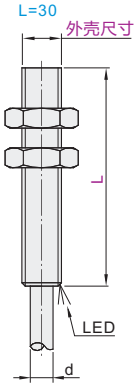

视角标准：第一视角

型号 代码	型号 检测距离	外壳尺寸	L	输出功能	输出方式	接线方式	电缆长度	短路保护	电缆外经 d	E
不锈钢 ZJJ51	0.6	3(ϕ3)	25	N(NPN) P(PNP)	F(常开) K(常闭)	3线式	2m	标准型	2.3	18
		M4(M4×0.5)								
	0.8	3(ϕ3)	25						2.3	18
		4(ϕ4)	25						2.7	19
		M4(M4×0.5)	25						2.3	18
			28					标准型	2.7	19
		M5(M5×0.5)	25					短型	2.7	19
			30					不带短路保护	2.7	—

性能表

检测距离	0.6		0.8						
外壳尺寸	ϕ3	M4	ϕ3	M4	ϕ4	M5			5
L	25					25	28	30	26
工作电压	10~30VDC								
允许脉动电压	<10%								
无负载电流	<10mA								
最大负载电流	100mA			200mA				100mA	200mA
漏电流	<0.01mA								
电压降	<1.5V								
开关频率	2KHZ								
响应时间	0.1ms								
开关磁滞	<15%Sr								
重复精度	<1.0%Sr								
防护等级	IP67								
工作温度	-25℃~+70℃								
温度漂移	<10%Sr								
短路保护/反极性保护	是								
过载保护电流	120mA			220mA				—	220mA

接线图

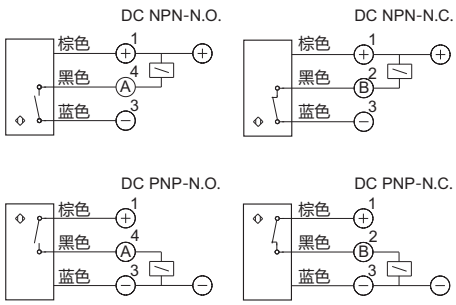

请按图示订货

型号 代码	型号 检测距离	外壳尺寸	L	输出功能	输出方式
ZJJ51	0.6	3 M4	25	N P	F K

ZJJ51 — 0.6 — 3 — L25 — N — F