类型			材质			表面处理
高度h选择型	高度h指定型	高度h指定倒角型	轴承	轴承座	挡圈	轴承座
E-BGJ21	E-BGJ31	E-BGJ41	钢	S45C	弹簧钢	发黑
E-BGJ22	E-BGJ32	E-BGJ42				无电解镀镍
E-BGJ23	E-BGJ33	E-BGJ43		A6061	SUS304	本色阳极氧化(哑光)
E-BGJ24	E-BGJ34	E-BGJ44	不锈钢			
E-BGJ26	E-BGJ36	E-BGJ46		SUS304		—

来图定制

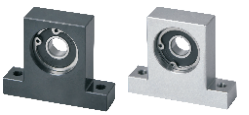

由于产品批次不同，发货镀镍产品可能存在喷细砂，不影响尺寸及功能。

轴承精度：GB/T 307.1 0 级
相当于 ：JIS B 1514 0 级

高度h选择型/高度h指定型
E-BGJ21/22/23/24/26
E-BGJ31/32/33/34/36

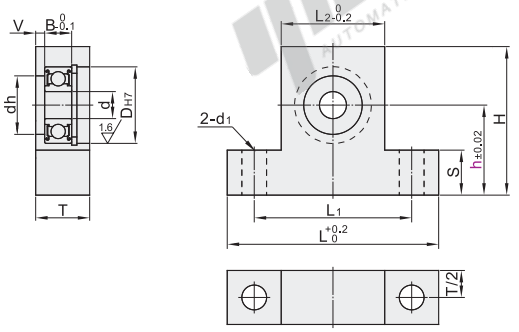

高度h指定倒角型
E-BGJ41/42/43/44/46

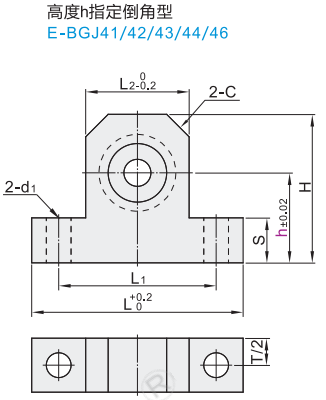

视角标准：第一视角

型号 代码	轴承型号	密封圈	h 高度选择型	h 高度指定型 最小单位0.5	d	DH7		dh	B	V	H	L	L1	L2	T	S	C	d1
高度选择型 E-BGJ21 E-BGJ22 E-BGJ23 E-BGJ24 E-BGJ26 高度指定型 E-BGJ31 E-BGJ32 E-BGJ33 E-BGJ34 E-BGJ36 高度h指定倒角型 E-BGJ41 E-BGJ42 E-BGJ43 E-BGJ44 E-BGJ46	623	ZZ (双盖式) ※VV (非接触式橡胶密封圈) DD (接触式橡胶密封圈)	10 15 20 25	10~30	3	10	+0.015 0	7	4	2	h+8.8	36	26	16	10	4.8	5	4.5
	624				4	13		9	5		h+10.8	38	28	18				
	605				5	14	+0.018 0	10				40	30	20				
	625					16		12			h+11.8	46	34	22				
	606		15 20 25 30	15~30	6	17	19	13	6		h+12.8	47	35	23	12			
	626							15			h+13.8	49	37	25				
	698							16							11			
	608				8	22	+0.021 0	18	7		h+14.8	53	41	29	12			
	628					24		20	8		h+15.8	56	44	32	15			
	6800					19		16	5		h+13.8	50	38	26	10			
	6900			15~40	10	22		19	6		h+14.8	53	41	29	12	9.8		
	6000					26		22	8		h+16.8	58	46	34	15			5.5
	6200					30		24	9		h+18.8	62	50	38				
	6801		20 30 40	20~40	12	21		18	5		h+14.8	53	41	29	10			
	6901					24		21	6		h+15.8	56	44	32	12			
	6001					28		24	8		h+17.8	60	48	36	15			
	6201					32	+0.025 0	26	10		h+19.8	64	52	40	16			
	6802				15	24	+0.021 0	21	5		h+15.8	56	44	32	10			
	6902			18~50		28		25	7		h+17.8	60	48	36	12			
	6002		25 30 40 50	25~50		32	+0.025 0	28	9		h+19.8	68	54	40	15		10	
	6202					35		29	11		h+21.8	72	58	44	16			
	6903				17	30	+0.021 0	27	7		h+18.8	64	52	38	13			
	6003					35		31	10		h+21.8	70	56	43	16			6.5
	6203					40		34	12		h+23.8	76	62	49	19			
	6804					32		29	7		h+19.8	68	53.5	40	13	14.8		
	6904		30 35 40 50 60	30~60	20	37	+0.025 0	34	9		h+22.8	73	59	45	15			
	6004					42		36	12		h+24.8	82	66	50	19			
	6204					47		40	14		h+27.8	88	72	56				
	6805				25	37		34	7		h+22.8	82	64	46	13			9
	6905					42		39	9		h+24.8	91	69	51	15			
	6005					47		41	12		h+27.8	96	76	56	19			
	6205					52	+0.030 0	45	15		h+30.8	102	82	62	22			
	6806					42	+0.025 0	39	7		h+24.8	91	71	51	14		12	
	6906		35 40 50 80	35~80	30	47		44	9		h+27.8	96	76	56	16	19.8		11
	6006					55		48	13		h+31.8	104	84	64	19			
	6206					62		55	16		h+35.8	112	92	72	22			
	6007		50 60 80 90	40~90	35	62	+0.030 0		14						21	19.8	12	11
	6207					72		64	17		h+43.8	148	118	88	26	24.8	15	13
	6008		60 80 100	45~100	40	68		60	15	3	h+40.8	122	102	82	24	19.8	12	11
	6208					80		74	18		h+49.8	160	130	100	27	24.8	15	13

※ VV(非接触式橡胶密封圈)不适用于型号为623、624、605、606的轴承。 ※ VV(非接触式橡胶密封圈)、DD(接触式橡胶密封圈)、轴承材质为钢。

请注意避让挡圈，挡圈尺寸请参考P892。

可选加工

可选加工	增加两侧倒角	增加倒角C2	不装配轴承、挡圈
代码	KK	KC	NA
技术说明	选型方法 KK KK d / KK: 3~8 / 5; 10~20 / 10; 25・30 / 12 不适用高度h指定倒角型。	选型方法 KC C2	选型方法 NA 不装配轴承及挡圈(附带出货)

请按图示订货

高度h选择型

型号 代码	轴承型号	密封圈	h 高度选择型
E-BGJ21	6901	ZZ	20 30 40
E-BGJ22	6001	VV	

E-BGJ22—6001VV—h30

可选加工(高度h选择型)

型号 代码	轴承型号	密封圈	h 高度选择型	可选加工代码
E-BGJ21	6901	ZZ	20 30 40	NA
E-BGJ22	6001	VV		KC

E-BGJ22—6001VV—h30—NA

优惠价

数量	1~9	10~
价格	100%	另行报价

未税价(元)

交货期 5