电动推杆 ◀ 标准型

代码	类型	外壳		伸缩杆	传动方式	限位开关	工作频率	工作噪声	防护等级	工作温度(℃)
		材质	表面处理	材质						
NHM35	标准型	铝合金	本色阳极氧化	SUS304	梯形丝杠	内置行程开关	10%	65dB左右	IP65	-20～+65

使用方法：接通电源正和负，推杆运行，反接电源正和负，推杆反向运行，到极限位置自动停止。

前端铰链安装+后端铰链安装

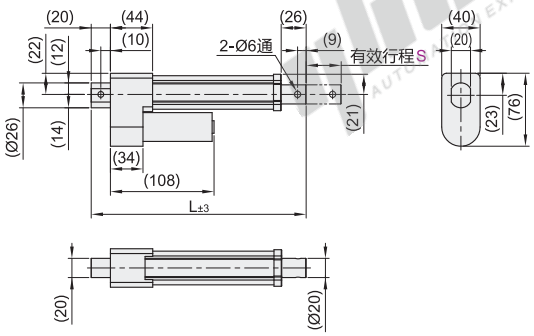

前端铰链安装+后端法兰安装

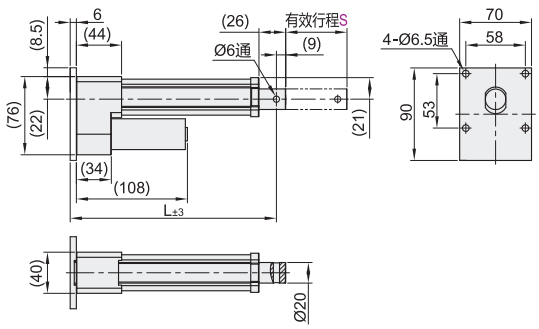

前端内螺纹安装+后端铰链安装

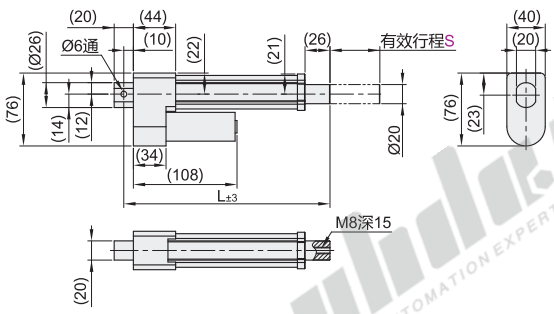

前端内螺纹安装+后端法兰安装

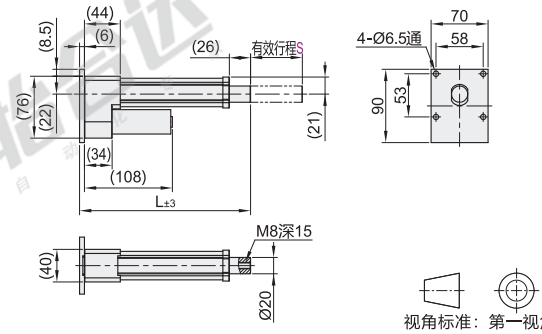

视角标准：第一视角

型号 代码	型号 有效行程S 最小单位50	直流电压	额定负载(N)	前端安装方式	后端安装方式	最大负载电流(A) 12V	24V	36V	48V	空载速度(mm/s)	满载速度(mm/s)
NHM35	50～600	12(12V) 24(24V) 36(36V) 48(48V)	200	无指定(铰链安装) S1(内螺纹)	无指定(铰链安装) R1(法兰安装)	1	2.5	1.5	1	55	45
			300			3.5	2			38	30
			400			4	2.5			28	22
			600							14	11
			700			3.5	2			18	14
			800			4	2.5			10	8
			1000							12	8.2
			1200			3.5	2			10	8
			1500							7	5.5
			2000							5	4

前端安装方式	后端安装方式	有效行程S	$L_{\pm3}$
铰链安装	铰链安装	50~300	S+105
		301~500	S+120
		501~600	S+130
	法兰安装	50~300	S+100.5
		301~500	S+115.5
		501~600	S+125.5
内螺纹安装	铰链安装	50~300	S+115
		301~500	S+130
		501~600	S+135
	法兰安装	50~300	S+110
		301~500	S+125
		501~600	S+130

请按图示订货

型号 代码	型号 有效行程S 最小单位50	直流电压	额定负载(N)	前端安装方式	后端安装方式
NHM35	50～600	12(12V) 24(24V)	200 300	无指定 S1	无指定 R1

NHM35 — S100 — 12 — 200

未税价(元)

优惠价

数量	1~20	21~
价格	100%	另行报价

交货期 16