带法兰直线轴承(带润滑装置)

代码	类型		轴套 材质 国标	轴套 材质 相当	轴套 硬度	轴套 表面处理	滚珠材质	保持架/储油盒材质	密封圈材质	使用温度环境
MX-LME02	单衬型	圆法兰型	GCr15	SUJ2	56HRC~	—	GCr15	树脂	丁腈橡胶	-15~80°C
MX-LME03						无电解镀镍				
MX-LME12		方法兰型				—				
MX-LME13						无电解镀镍				
MX-LME22		对边法兰型				—				
MX-LME23						无电解镀镍				
MX-LMG02	双衬型	圆法兰型				—				
MX-LMG03						无电解镀镍				
MX-LMG12		方法兰型				—				
MX-LMG13						无电解镀镍				
MX-LMG22		对边法兰型				—				
MX-LMG23						无电解镀镍				

产品特点

- 产品高级精度，两端自带储油盒。除润滑装置外，还在钢珠部位封入了锂皂基润滑脂，降低了维护成本；
- 通过持续润滑减少磨损，从而延长轴承的使用寿命；
- 有助于减少摩擦噪音，使运行更加安静；
- 带法兰直线轴承使轴向定位更简单，无需增加轴承座即可快速安装；
- 带法兰直线轴承能够减少由于安装误差而引起的轴承移位或者不稳定问题，法兰提供了一个固定的参考点，使得轴承的安装更加精确和可控。
- 轴套、滚珠材质SUJ2相当于GCr15。
- 保持架材质树脂相当于DURACON M90。

如对防锈有要求，请优先选用镀镍产品！

建议直线轴承与本公司生产的导向轴(标准g6公差)配套使用。

除润滑装置以外，还在钢珠部封入了锂皂基润滑脂，因此可以减少使用前的润滑脂封入作业。

单衬型

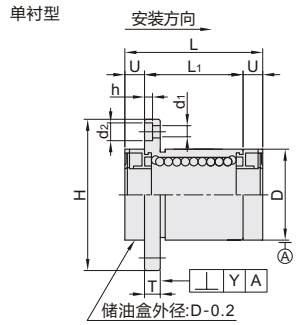

圆法兰型 MX-LME02/03

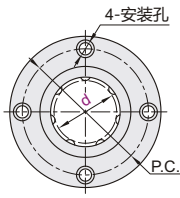

方法兰型 MX-LME12/13

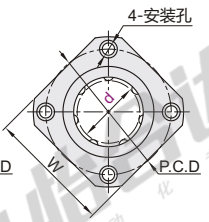

对边法兰型 MX-LME22/23

d=10~12

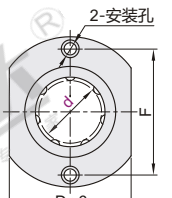

d=16~30

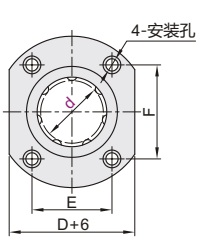

双衬型

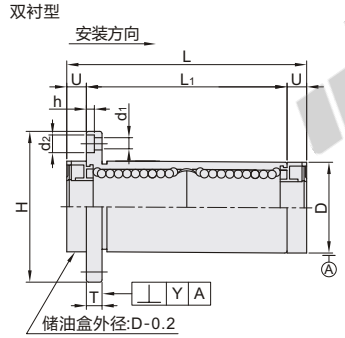

圆法兰型 MX-LMG02/03

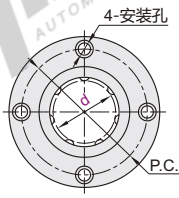

方法兰型 MX-LMG12/13

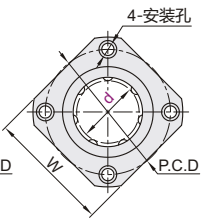

对边法兰型 MX-LMG22/23

d=10~12

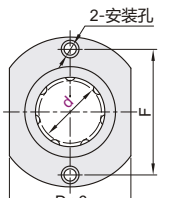

d=16~30

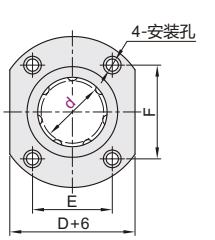

视角标准：第一视角

单衬型

型号 代码	d	D 尺寸	D 无表面处理	D 有表面处理	L	L_1	U	H	T	d_1	d_2	h	P.C.D	W	E	F	偏心 (max)	滚珠列数	垂直度 Y	基本额定负载 C(动)N	基本额定负载 Co(静)N	重量(g) 圆法兰型	重量(g) 方法兰型	重量(g) 对边法兰型
MX-LME02	10	19			39	29	5	40					29	30		29				400	440	64	49	52
MX-LME03	12	21	0 -0.016	0 -0.021	41	30	5.5	42	6	4.5	7.5	4.1	32	32		32	0.012	4	0.012	412	442	71	54	60
MX-LME12	16	28			49	37	6	48					38	37	22	31				796	1021	117	96	103
MX-LME13	20	32			56	42	7	54					43	42	24	36		5		859	1345	173	139	146
MX-LME22	25	40	0 -0.019	0 -0.025	77	59	9	62	8	5.5	9	5.1	51	50	32	40	0.015	6	0.015	1095	2046	314	274	284.5
MX-LME23	30	45			84	64	10	74	10	6.6	11	6.1	60	58	35	49				1529	2676	439	358	375.5

L_1 ±0.3

d: 10 0 -0.009; 25 0 -0.010; 30 0 -0.012

双衬型

1Kgf=9.81N

型号 代码	d	D 尺寸	D 无表面处理	D 有表面处理	L	L_1	U	H	T	d_1	d_2	h	P.C.D	W	E	F	偏心 (max)	滚珠列数	垂直度 Y	基本额定负载 C(动)N	基本额定负载 Co(静)N	静态允许力矩(N-M)	重量(g) 圆法兰型	重量(g) 方法兰型	重量(g) 对边法兰型
MX-LMG02	10	19			65	55	5	40					29	30		29				649	879	7.24	88	73	76
MX-LMG03	12	21	0 -0.016	0 -0.021	68	57	5.5	42	6	4.5	7.5	4.1	32	32		32	0.014	4	0.014	670	885	10.9	97	80	85
MX-LMG12	16	28			82	70	6	48					38	37	22	31				1247	2041	19.7	178	157	164
MX-LMG13	20	32			94	80	7	54					43	42	24	36		5		1453	2689	26.8	255	220	227
MX-LMG22	25	40	0 -0.019	0 -0.025	130	112	9	62	8	5.5	9	5.1	51	50	32	40	0.019	6	0.019	1779	4092	43.4	520	479	489
MX-LMG23	30	45			143	123	10	74	10	6.6	11	6.1	60	58	35	49				2484	5352	82.8	662	580	597

L_1 ±0.3

d: 10 0 -0.010; 25 0 -0.012; 30 0 -0.012

1Kgf=9.81N

请按图示订货

型号 代码	d	D
MX-LME02	10	19
	12 0 -0.009	21
	16	28

MX-LME02 — d10

未税价(元)

优惠价

数量	1~19	20~
价格	100%	另行报价

交货期 5