代码	类型	端口数	网管/非网管	外壳材质
EDS-205A	交换机	5	非网管	金属
EDS-208A		8		

CE UL FCC

MOXA

特点

- 10/100BaseT（X）（RJ45），100BaseFX（SC或ST接口，单/多模）；
- 双冗余12/24/48 VDC，18～30 VAC功率输入；
- IP30金属外壳；
- 强固的硬件设计适用于危险环境（Class I Div. 2/ATEX Zone 2）和海事应用（DNV/GL/LR/ABS/NK）。

详细资料请参考怡合达电商平台。

端口数：5
EDS-205A

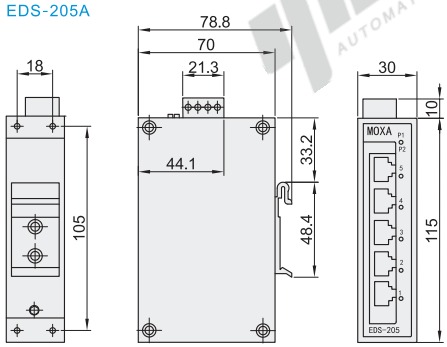

端口数：8
EDS-208A

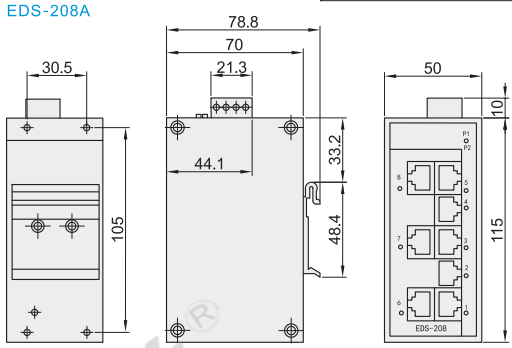

视角标准：第一视角

型号	端口数	接口	通信标准	电源		安装方式	工作温度常温
EDS-205A	5	快速以太网	10/100Mbps	24VAC	12/24/48VDC	导轨安装	-10～60°C
EDS-208A	8						

规格参数

型号		EDS-205A	EDS-208A
技术参数	标准	IEEE 802.3适用于10BaseT IEEE 802.3u适用于100BaseT(X)和100BaseFX IEEE 802.3x适用于流量控制	
	处理类型	存储和转发	
	流量控制	IEEE 802.3 x流量控制，背压式流控	
接口	RJ45端口	10/100BaseT(X) 速率自侦测，全/半双工模式，MDI/MDI-X连接自侦测	
	DIP开关	启用/禁用广播风暴保护	
	LED指示灯	Power，10/100M (TP口)，100M (光口)	
电源需求	双冗余电源	12/24/48 VDC 18～30 VAC (47 to 63 Hz)	
	输入电流	0.1 A @ 24 V	0.13 A @ 24 V
	过载电流保护	1.1 A	
	接口	1个可插拔的4针接线端子	
	反接保护	提供	
机械特性	外壳	铝，IP30防护等级	
	重量	175g	275g
工作环境	工作温度	-10～60°C	
	储存温度	-40～85°C	
	相对湿度	5～95%（无凝露）	
安规认证	Safety	UL 508，UL 60950-1	
保修	保修期	5年	

请按图示订货

型号	端口数
EDS-205A	5
EDS-208A	8

EDS-205A

报价方式 FAX