代码	类型		功能
ZJA37	工业电脑	嵌入式电容屏	高性能多扩展

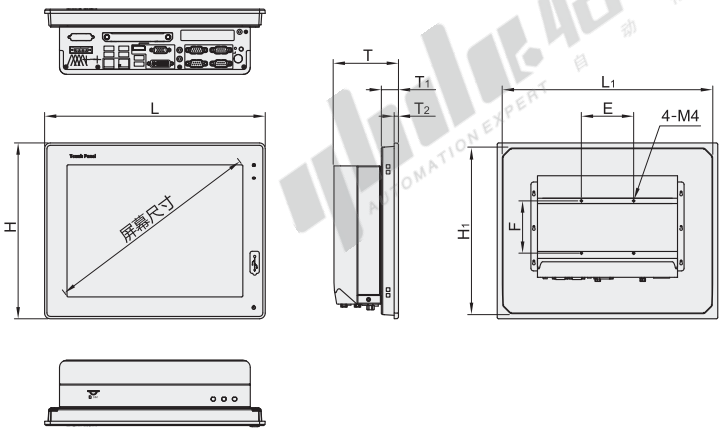

安装机柜开孔

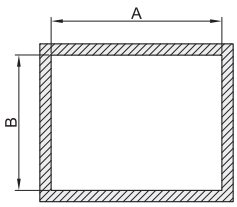

视角标准：第一视角

型号 代码	型号 中央处理器	规格	屏幕尺寸	内存	L	L1	H	H1	T	T1	T2	E	F	A	B
ZJA37	i3	15	15.6"	DDR4 8GB/500G	422	400	275	253	84	29.5	8	100	100	403	256
		21	21.5"		554	532	350	328	82.5	28				535	331
	i5	15	15.6"		422	400	275	253	84	29.5				403	256
		21	21.5"		554	532	350	328	82.5	28				535	331

技术参数

代码		ZJA37-i3-15 ZJA37-i5-15	ZJA37-i3-21 ZJA37-i5-21
主机参数	处理器	Core™i3/i5/i7桌面级多核处理器，intel 6/7/8th	
		Q170工业级芯片	
	内存	2xDDR4 SO-DIMM，1866/2133/2400/2666Mhz，单根最大16G，双通道支持	
	存储	1×2.5 HDD，支持5～9.5mm，支持热插拔；	
	显示	1×DP（最大支持分辨率：4096×2304×24bpp，60Hz)	
		1×DVI-D（最大支持分辨率：1920×1200 @30Hz)	
		1×VGA（最大支持分辨率：2048×1536)	
	网络	2× Intel® Ethernet Connection	
		1×Mini-PCIE /1×SIM卡槽	
	音频	Realtek ALC662VD/1×Mic-in + 1×Audio-out	
	I/O接口	6×USB3.0 /4×DB9 RS232(COM1/COM2支持RS485/422/RS232，BIOS控制	
	扩展	1×MXM3.0(支持4个GigE & GPIO &串口扩展,三选一)	
		RS232	
	电源	标配12V-19V宽压支持，默认19V适配器	
	系统	Windows7/8/10 64位，Linux	
触摸屏	类型	投射式电容触摸屏	
	响应时间	<5ms	
	透光率	>90%	
机构参数	箱体结构	模具压铸	
	安装方式	VESA、嵌入式安装	
	重量	8.12kg	10.52kg
	散热	整机无风扇设计	
环境参数	工作温度	-20℃~60℃(工业)；0℃~40℃(商用)	
	存储温度	-40℃~80℃	
	震动	50~500Hz，1.5g，0.15mm	
	冲击	10g(11ms)半正弦波	

请按图示订货

型号 代码	型号 中央处理器	规格
ZJA37	i3	15
	i5	21

ZJA37 — i3 — 15

报价方式 FAX