PCB型/PCB封闭型·单组输出

功率200W 明纬品牌

医疗开关电源(RPS系列)

系列	类型	输出类型	额定功率(W)
RPS-200系列	PCB型	单组输出	200
	PCB封闭型		

cULus
CB
CE
EAC

特性

- 4"×2"小巧外形；
- 通过ANSI/AAMI ES60601-1和IEC/EN 60601-1,医疗类安规认证(2×MOPP)；
- 对系统适当的考量，可适合BF型应用；
- 140W时自然风冷，200W时强制风冷；
- 电磁干扰传导为B级，辐射 CLASS I (有FG)为B级，CLASS II (无FG)为A级；
- 空载功耗<0.5W；
- 极低漏电流；
- 12V/0.5A风扇辅助电源；
- 保护种类：短路/过负载/过电压/过温度；
- 寿命>65K小时；
- 可在海拔5000米条件下操作；
- 3年保固。

应用

- 口腔冲洗器；
- 血液透析仪；
- 医疗监控；
- 睡眠呼吸暂停设备；
- 泵机；
- 电动床。

PCB型

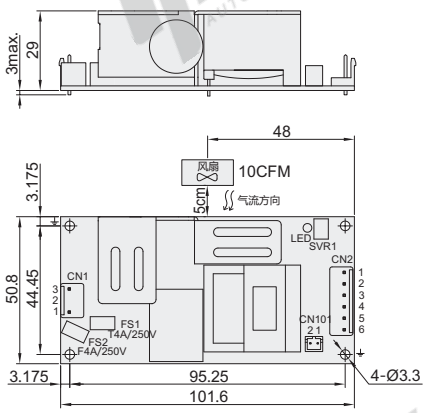

PCB封闭型

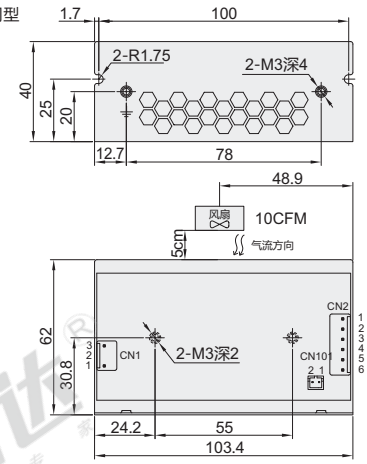

视角标准：第一视角

代码	类型	输出电压(VDC)	额定输出电流(A) 10CFM	额定输出电流(A) 自然风冷	额定输出功率(W) 10CFM	额定输出功率(W) 自然风冷	输入电压范围(V)	组别
RPS-200-12	PCB型	12	16.7	11.7	200.4	140.4	80~264VAC 113~370VDC	单组
RPS-200-24		24	8.4	5.9	201.6	141.6		
RPS-200-48		48	4.2	3		144		
RPS-200-12-C	PCB封闭型	12	16.7	11.7	200.4	140.4		
RPS-200-24-C		24	8.4	5.9	201.6	141.6		
RPS-200-48-C		48	4.2	3		144		

请按图示订货

型号
RPS-200-12
RPS-200-24
RPS-200-48

报价方式 FAX

性能表

型号	PCB型 / PCB封闭型		RPS-200-12 / RPS-200-12-C	RPS-200-24 / RPS-200-24-C	RPS-200-48 / RPS-200-48-C
输出	直流电压		12V	24V	48V
	额定电流	100CFM	16.7A	8.4A	4.2A
		自然风冷	11.7A	5.9A	3A
	额定功率	100CFM	200.4W	201.6W	201.6W
		自然风冷	140.4W	141.6W	144W
	纹波与噪声(最大)		100mVp-p	120mVp-p	120mVp-p
	电压调整范围		11.4~12.6V	22.8~25.2V	45.6 ~50.4V
	电压精度		±2.0%	±1.0%	±1.0%
	线性调整率		±0.5%	±0.5%	±0.5%
	负载调整率		±1.0%	±1.0%	±1.0%
	启动、上升时间		700ms，30ms/230VAC 700ms，30ms/115VAC(满载时)		
	保持时间(Typ.)		16ms/230VAC 16ms/115VAC(满载时)		
输入	电压范围		80~264VAC 113~370VDC		
	频率范围		47~63Hz		
	功率因数		PF>0.94/230VAC PF>0.98/115VAC(满载时)		
	效率(Typ.)		93%	94%	95%
	交流电流(Typ.)		2A/115VAC 1A/230VAC		
	浪涌电流(Typ.)		冷启动：30A/115VAC 60A/230VAC		
	漏电流		对地漏电流<130μA/264VAC，接触漏电流<40μA/264VAC		
保护	过负载		额定输出功率的110~140% 保护模式：打嗝模式，负载异常条件移除后可自动恢复		
	过电压		13.2~15.6V	26.4~31.2V	52.8~62.4V
			保护模式：关断输出，电源重启后可恢复正常输出		
	过温度		保护模式：关断输出，电源重启后可恢复正常输出		
功能	风扇辅助电源		12V@0.5A给风扇供电；误差：-15%~+15%		
环境	工作温度		-30~+70℃		
	工作湿度		20~90%RH，无冷凝		
	储存温度、湿度		-40~+85℃，10~95%RH		
	温度系数		±0.03%/℃(0~50℃)		
	耐振动		10~500Hz，2G 10分钟/周期，X、Y、Z轴各60分钟		
	操作海拔高度		5000米		
安规和电磁兼容	安全规范		IEC60601-1，TUV EN60601-1，EAC TP TC 004，UL ANSI/AAMI ES60601-1(3.1 version)，CAN/CSA-C22.2 No.60601-1：14-Edition 3认证通过；设计参照EN60335-1		
	隔离等级		初级-次级：2×MOPP，初级-地：1×MOPP，次级-地：1×MOPP		
	耐压		I/P-O/P：4KVAC I/P-FG：2KVAC O/P-FG：1.5KVAC		
	绝缘阻抗		I/P-O/P：100M Ohms/500VDC/25℃/70%RH		