底板缸 / 翻转缸 ◀ 标准型/经济型

底板缸

代码	类型	本体材质	表面处理
NTF05	标准型	铝合金	阳极氧化
E-NTF05	经济型		

特点：
- 对工件起定位和夹紧作用；
- 夹紧钩子由气缸驱动；
- 铝合金高强度壳体，提供左右都能安装的标准孔位。

安装使用时必须配备节流阀，节流阀需另行购买。

含传感器NPN型，不含线缆，传感器线缆请联系技术人员确认。

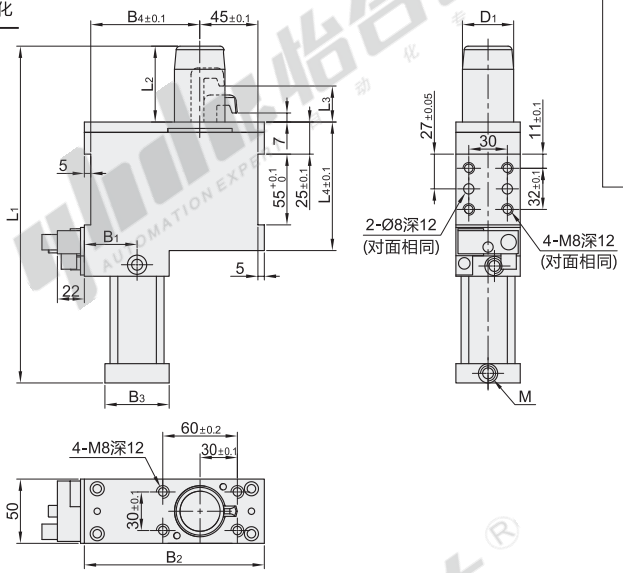

视角标准：第一视角

型号 代码	型号 缸径	最大保持力矩 (KN)	6bar气压下夹紧力 (KN)	重量(kg)	B_1	B_2	B_3	B_4	L_1	L_2	L_3	L_4	D_1	M
NTF05	32	2.5	1.8	2.4	41	140	50	85	262	59	28	100	Ø20	G1/8
E-NTF05	60	3.8	3.3	5.2	—	145	65	90	308	68	31.5	110	Ø25	G1/4

翻转缸

代码	类型	本体材质	表面处理
NTF06	标准型	铝合金	阳极氧化
E-NTF06	经济型		

特点：
- 翻转缸是用于夹具回转和进给的高效气动工具；
- 由高强度铝合金制成，多面可安装；
- 自带自锁功能及缓冲功能。

安装使用时必须配备节流阀，节流阀需另行购买。

含传感器NPN型，不含线缆，传感器线缆请联系技术人员确认。

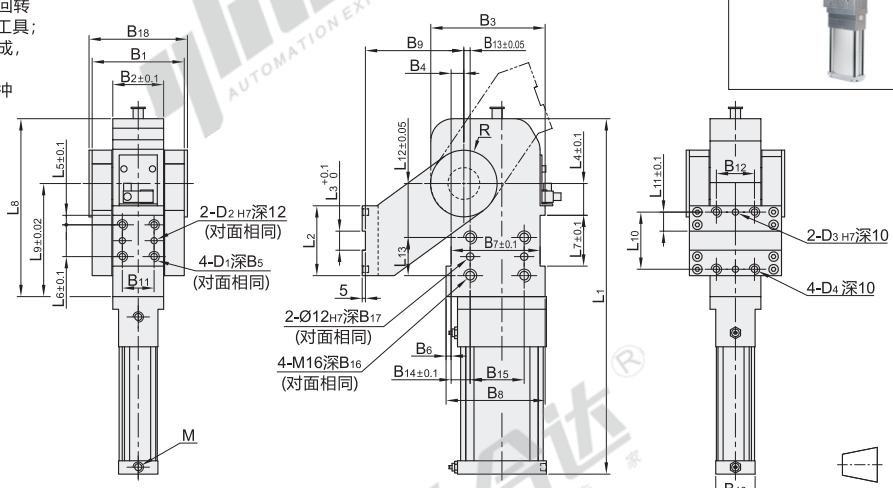

视角标准：第一视角

型号 代码	型号 缸径	最大负载力矩ML (N·m)	最大横向力矩MQ (N·m)	翻转120°时间 (s)	气缸形状	重量 (kg)
NTF06	80	90	360	3	椭圆	30
E-NTF06	100	140	380		圆形	35
	125	250	1000			65

请按图示订货

型号 代码	型号 缸径
NTF06	80
E-NTF06	100

NTF06—80

未税价(元)

优惠价

数量	1~10	11~
价格	100%	另行报价

交货期 10

尺寸表

缸径	B_1	B_2	B_3	B_4	B_5	B_6	B_7	B_8	B_9	B_{10}	B_{11}	B_{12}	B_{13}	B_{14}	B_{15}	B_{16}	B_{17}
80	145	80	180	20	18	8	140	156	155	140×62	50	60	10	30	85	16	10
100										Ø110							
125	176	100	235	25	16	10	190	210	190	Ø140	70	80	20	45	100		12

缸径	B_{18}	D_1	D_2	D_3	D_4	L_1	L_2	L_3	L_4	L_5	L_6	L_7	L_8	L_9	L_{10}	L_{11}	L_{12}	L_{13}	R	M
80	155	M12	10	10	M12	600	110	20	50	15	50	80	280	178	90	30	85	60	52.5	G1/4
100						598														G3/8
125	186	M16	12	12	M16	723	150	30		20	100	140	327	205	120	45	90	90	72.5	