代码	类型	精度等级	滑块固定方式	滑块数量	导轨固定方式	材质 滑轨	材质 滑块
Y-GXB11	组件	普通级	上锁式	单滑块	上锁式	S55C	SNCM220
Y-GXB12				双滑块			
Y-GXB15		精密级		单滑块			
Y-GXB16				双滑块			

来图定制

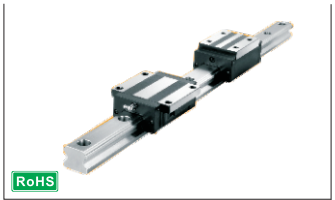

精度等级选型参照P1375页。

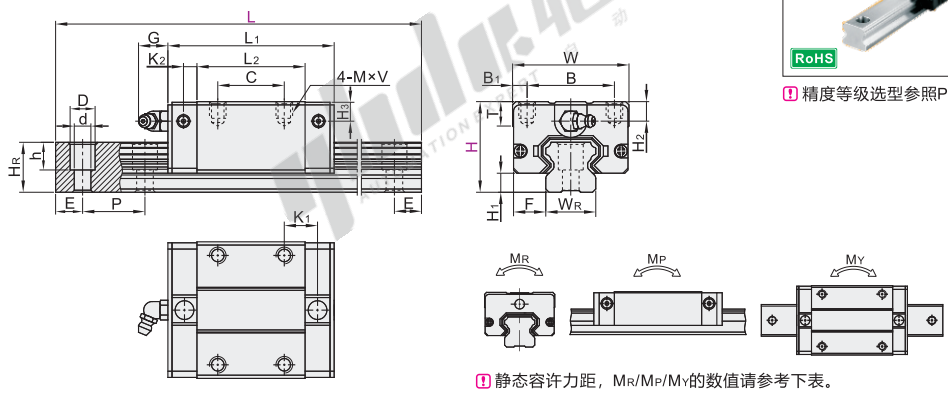

静态容许力距，MR/MP/MY的数值请参考下表。

视角标准：第一视角

型号 代码	H	L	H1	F	滑块尺寸 W	B	B1	C	L1	L2	K1	K2	G	M×V	T	H2	H3
Y-GXB11 Y-GXB12 Y-GXB15 Y-GXB16	24	100~1480	4.5	9.5	34	26	4	26	57.2	40.5	10.4	5.1	5.5	M4×6	6	5.5	5.5
	28	100~1960	6	11	42	32	5	32	67	48	11.6	5.9	12	M5×7	6	5.5	
	33	100~1960	7	12.5	48	35	6.5	35	82	60.5	18.2	6.2	12	M6×9	8	6	6
	42	200~1960	9.5	16	60	40	10	40	96.7	72	22.05	6.3	12	M8×12	8	8	8
	48	200~1960	9.5	18	70	50	—	50	112	80	—	9.8	11.5	M8×12	12.5	8.5	8.5

L尺寸的最小值由滑块长度与滑块数量而定。 每个规格滑轨长度L最大可做到4000mm/条。

请按图示订货

型号 代码	H	L
Y-GXB11 Y-GXB12	24	100~1480
	28	100~1960
	33	100~1960

Y-GXB11 — H28 — L260

未税价(元)

优惠价

数量	1~9	10~
价格	100%	另行报价

滑轨尺寸 WR	HR	D	h	d	P	固定螺钉	基本额定负载(KN) C(动)	Co(静)	静态容许力矩(KN-m) MR	MP	MY	重量 滑块(kg)	滑轨(Kg/m)
15	12.5	6	4.5	3.5	60	M3×16	10	16.9	0.13	0.1	0.1	0.16	1.2
20	15	9.5	8.5	6		M5×16	13.9	23.6	0.24	0.18	0.18	0.26	2
23	18	11	9	7		M6×20	22.3	36.9	0.43	0.35	0.35	0.45	3
28	23				80	M6×25	32.9	53.1	0.74	0.6	0.6	0.82	4.4
34	27.5	14	12	9		M8×25	52	75.5	1.28	0.93	0.93	1.13	6.2

N(安装孔数)/E(螺钉中心孔至端面距离)

H	L 最小单位1	N (安装孔数)	E
24	100~131	2	$E=\frac{L-(N-1)\times P}{2}$
	132~191	3	
	192~251	4	
	252~311	5	
	312~371	6	
	372~431	7	
	432~491	8	
	492~551	9	
	552~611	10	
	612~671	11	
	672~731	12	
	732~791	13	
	792~851	14	
	852~911	15	
	912~971	16	
	972~1031	17	
	1032~1091	18	
	1092~1151	19	
	1152~1211	20	
	1212~1271	21	
	1272~1331	22	
	1332~1391	23	
	1392~1451	24	
	1452~1480	25	
28	100~139	2	
	140~199	3	
	200~259	4	
	260~319	5	
	320~379	6	
	380~439	7	
	440~499	8	
	500~559	9	
	560~619	10	
	620~679	11	
	680~739	12	
	740~799	13	
	800~859	14	
	860~919	15	
	920~979	16	
	980~1039	17	
	1040~1099	18	
	1100~1159	19	
	1160~1219	20	

N(安装孔数)/E(螺钉中心孔至端面距离)

H	L 最小单位1	N (安装孔数)	E
28	1220~1279	21	$E=\frac{L-(N-1)\times P}{2}$
	1280~1339	22	
	1340~1399	23	
	1400~1459	24	
	1460~1519	25	
	1520~1579	26	
	1580~1639	27	
	1640~1699	28	
	1700~1759	29	
	1760~1819	30	
	1820~1879	31	
	1880~1939	32	
	1940~1960	33	
33	100~141	2	
	142~201	3	
	202~261	4	
	262~321	5	
	322~381	6	
	382~441	7	
	442~501	8	
	502~561	9	
	562~621	10	
	622~681	11	
	682~741	12	
	742~801	13	
	802~861	14	
	862~921	15	
	922~981	16	
	982~1041	17	
	1042~1101	18	
	1102~1161	19	
	1162~1221	20	
	1222~1281	21	
	1282~1341	22	
	1342~1401	23	
	1402~1461	24	
	1462~1521	25	
	1522~1581	26	
	1582~1641	27	
	1642~1701	28	
	1702~1761	29	
	1762~1821	30	
	1822~1881	31	

N(安装孔数)/E(螺钉中心孔至端面距离)

H	L 最小单位1	N (安装孔数)	E
33	1882~1941	32	$E=\frac{L-(N-1)\times P}{2}$
	1942~1960	33	
42	200~263	3	
	264~343	4	
	344~423	5	
	424~503	6	
	504~583	7	
	584~663	8	
	664~743	9	
	744~823	10	
	824~903	11	
	904~983	12	
	984~1063	13	
	1064~1143	14	
	1144~1223	15	
	1224~1303	16	
	1304~1383	17	
	1384~1463	18	
	1464~1543	19	
	1544~1623	20	
	1624~1703	21	
	1704~1783	22	
	1784~1863	23	
	1864~1943	24	
	1944~1960	25	

N(安装孔数)/E(螺钉中心孔至端面距离)

H	L 最小单位1	N (安装孔数)	E
48	200~255	3	$E=\frac{L-(N-1)\times P}{2}$
	256~335	4	
	336~415	5	
	416~495	6	
	496~575	7	
	576~655	8	
	656~735	9	
	736~815	10	
	816~895	11	
	896~975	12	
	976~1055	13	
	1056~1135	14	
	1136~1215	15	
	1216~1295	16	
	1296~1375	17	
	1376~1455	18	
	1456~1535	19	
	1536~1615	20	
	1616~1695	21	
	1696~1775	22	
	1776~1855	23	
	1856~1935	24	
	1936~1960	25	

P：螺钉孔间距离

E：螺钉中心孔至端面距离

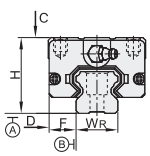

精度基准

尺寸精度		普通级 24	28	33	42	48	精密级 24	28	33	42	48
单滑块	高度H的容许尺寸误差 宽度F的容许尺寸误差	±0.1		±0.1			±0.03		±0.04		$^{0}_{-0.04}$
双滑块	高度H的相互误差	0.02		0.02			0.01		0.015		0.007
	宽度F的相互误差（基准轨）			0.03							
滑块C面对滑轨A面的行走平行度 滑块D面对滑轨B面的行走平行度		请参阅行走精度表P1374									