长板型

代码	类型		材质	表面处理
HFR59	长板型	锥孔错位型	SUS304	研磨处理
HFR23		偏置圆孔型		镜面抛光

锥孔错位型
HFR59

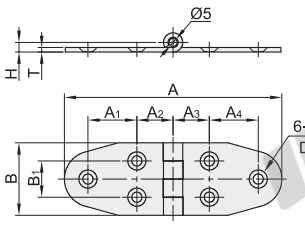

偏置圆孔型
HFR23

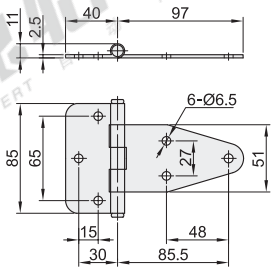

视角标准：第一视角

型号 代码	规格	A	A1	A2	A3	A4	B	B1	T	H	d	D	负载 (kg)	参考重量 (kg/pcs)
HFR59	40	80	9			9							12	0.07
	40A	100		20	20	27	40	20	2.5	10.6	5.5	10	14	0.08
	40B	120	27										16	0.09

! 容许负载为使用2个时的数值。

型号 代码	规格	负载 (kg)	参考重量 (Kg/pcs)
HFR23	85	19	0.18

! 容许负载为使用2个时的数值。

台阶型

代码	类型		材质	表面处理
HFR21	台阶型	锥孔型	SUS304	拉丝

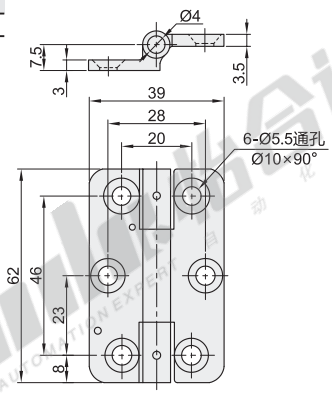

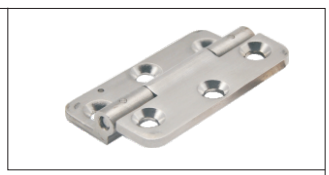

视角标准：第一视角

型号 代码	规格	负载 (kg)	参考重量 (Kg/pcs)
HFR21	62	25	0.07

! 容许负载为使用2个时的数值。

请按图示订货

型号 代码	规格
HFR21	62

HFR21—62

未税价(元)

● 优惠价

数量	1~9	10~
价格	100%	另行报价

交货期 1

铝框架专用

代码	类型			材质	表面处理
HFR24	铝框架专用	左右偏置型	锥孔型	SCS13	镜面抛光

规格：60/60B

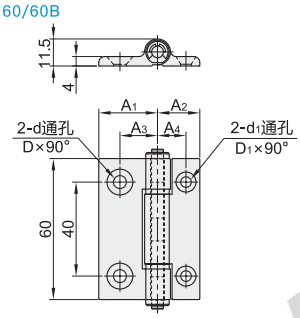

规格：60A/60C

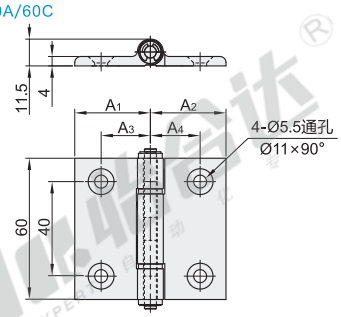

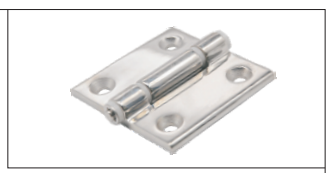

视角标准：第一视角

! 推荐相同尺寸不同材质请阅HFC46（P953）。

型号 代码	规格	A1	A2	A3	A4	D	D1	d	d1	负载 (kg)	参考重量 (Kg/pcs)
HFR24	60		18		11	11	8.5	5.5	4.5	30	0.13
	60A	25	25	16	16	—	—	—	—		0.15
	60B		32		21	11	11	5.5	5.5		0.18
	60C	32		21		—	—	—	—		0.20

! 容许负载为使用2个时的数值。

请按图示订货

型号 代码	规格
HFR24	43

HFR24—43

未税价(元)

● 优惠价

数量	1~9	10~
价格	100%	另行报价

交货期 3