医疗开关电源(MSP系列)

内置机壳型·单组输出

功率1000W 明纬品牌

总目录
目录使用说明
滚珠花键
方形直线导轨
丝杆步进电机
阻尼器
医疗脚轮
医用电源
直线轴承
直线导轨
轴承
滚珠丝杠
导向轴
导向轴支座
固定环
无油衬套
拖链
同步带
同步轮
悬臂销
铰链销
联轴器
支柱
定位珠
紧固件
弹簧
减震座
氮气弹簧
拉手
铰链
扣类
门锁
滑轨
密封条
脚轮
脚杯
技术资料

系列	类型	输出类型	额定功率(W)
MSP-1000系列	内置机壳型	单组输出	1000

cULus
CB
CE
EAC

特性

- 国际通用全范围交流输入；
- 具有主动式PFC功能， PF>0.95；
- 功率可高达94%；
- 能承受300VAC浪涌输入5秒；
- 保护种类：短路/过负载/过电压/过温度；
- 通过医疗安规认证(2×MOPP等级)；
- 对系统适当的考量，可适合BF型应用；
- 具有冷却风扇开关控制；
- 并联使用可达4000W(3+1)；
- 具有DC OK信号；
- 具有遥控开-关；
- 5V@0.3A待机；
- 具有遥感功能；
- 空载功率消耗<0.75W；
- 5年保固。

认证

- 安规：ANSI/AAMI ES60601-1
  IEC60601-1
- EMC：EN55032

应用

- MRI扫描仪；
- CT和PET扫描仪；
- 医疗床；
- 手术台；
- 医疗测量设备。

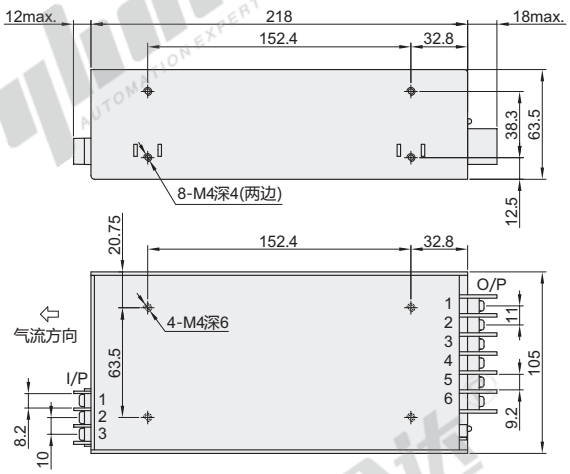

视角标准：第一视角

代码	输出电压 (VDC)	额定输出电流 (A)	额定输出功率 (W)	输入电压范围 (V)	组别
MSP-1000-12	12	80	960	90~264VAC (300VAC持续5秒) 127~370VDC	单组
MSP-1000-24	24	42	1008		
MSP-1000-48	48	21	1008		

请按图示订货

型号
MSP-1000-12
MSP-1000-24
MSP-1000-48

报价方式

性能表

型号		MSP-1000-12	MSP-1000-24	MSP-1000-48
输出	直流电压	12V	24V	48V
	额定电流	80A	42A	21A
	电流范围	0~80A	0~42A	0~21A
	额定功率	960W(最大1000W，持续3秒)	1008W	1008W
	纹波与噪声(最大)	150mVp-p	200mVp-p	250mVp-p
	电压调整范围	11~14V	22~28V	46~56V
	电压精度	±2.0%	±1.0%	±1.0%
	线性调整率	±0.5%	±0.5%	±0.5%
	负载调整率	±2.0%	±0.5%	±0.5%
	启动、上升时间	1000ms，50ms/230VAC 2000ms，50ms/115VAC(满载时)		
	保持时间(Typ.)	16ms/230VAC 16ms/115VAC(满载时)		
输入	电压范围	90~264VAC(300VAC持续5秒) 127~370VDC		
	频率范围	47~63Hz		
	功率因子(Typ.)	PF>0.95/230VAC PF>0.98/115VAC(满载时)		
	效率(Typ.)	91.5%	93%	94%
	交流电流(Typ.)	8.5A/115VAC 5A/230VAC		
	浪涌电流(Typ.)	20A/115VAC 40A/230VAC		
	漏电流	对地漏电流<360μA/264VAC，接触漏电流<100μA/264VAC		
保护	过负载	额定输出功率的105~135%		
		保护模式：恒流限制保护，异常条件移除后可自动恢复		
	过电压	14.5~16.5V	29~33V	58~65V
		保护模式：关断输出电源，重启后可恢复正常输出		
	过温度	关断输出电压，温度下降后可自动恢复		
功能	均流	可高过4000W或(3+1)		
	遥控	电源开启：短路；电源关断：开路		
	遥感	遥感对负载线压降补偿最大为0.5V		
	DC OK信号	TTL信号输出，PSU启动：3.3~5.6V；PSU关断：0~1V		
	5V待机	5V待机：5V@0.3A；容差±5%，波纹：50mVp-p(最大)		
	风扇控制(Typ.)	通过NTC(RT50)或30%最大负载开/关风扇		
环境	工作温度	-40~+70℃		
	工作湿度	20~90%RH，无冷凝		
	储存温度、湿度	-40~+85℃，10~95%RH，无冷凝		
	温度系数	±0.03%/℃(0~50℃)		
	耐振动	10~500Hz，5G 10分钟/周期，X、Y、Z轴各60分钟		
安规和电磁兼容	安全规范	ANSI/AAMI ES60601-1，IEC60601-1，CAN/CSA-C22.2 No.60601-1：14-Edition3认证通过		
	隔离等级	初级-次级：2×MOOP，初级-地：1×MOOP，次级-地：1×MOOP		
	耐压	I/P-O/P：4.5KVAC I/P-FG：2KVAC O/P-FG：1.5KVAC		
	绝缘阻抗	I/P-O/P，I/P-FG，O/P-FG：100M Ohms/500VDC/25℃/70%RH		