导线连接型磁力扣

无密封

代码	类型		材质		表面处理
			外壳	吸附板	吸附板
HGE02	强吸力	无密封	PC(黑色)	SPCC	镀镍

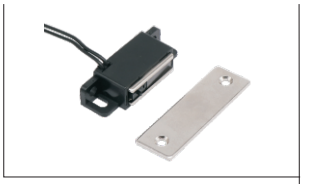

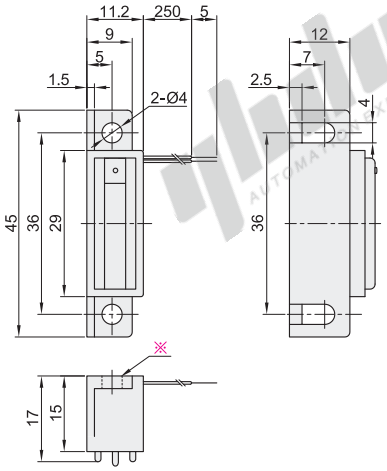

吸附板

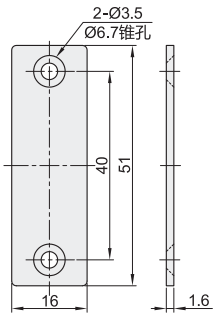

视角标准：第一视角

型号		动作	导线颜色	吸引力 (kgf)	参考重量 (kg/pcs)
代码	规格				
HGE02	36	吸附时开关OFF	红色	3	0.03
	36A	吸附时开关ON	黑色		

请按图示订货

型号	
代码	规格
HGE02	36
	36A

HGE02— 36

未税价(元)

优惠价

数量	1~9	10~
价格	100%	另行报价

交货期 1

技术参数

最大开闭功率	10W
最大开闭电压	100V DC
最大开闭电流	0.5A DC
最大触点接触电阻	0.15Ω ※
使用温度范围	0 ~60℃
引线	UI3385 AWG#26
引线拉伸强度	1kgf以上

※不包括引线导体电阻。

带开关密封

代码	类型		材质		颜色
			底座	外壳	
HGE17	强吸力	带开关密封	POM/SUS430	POM	黑色

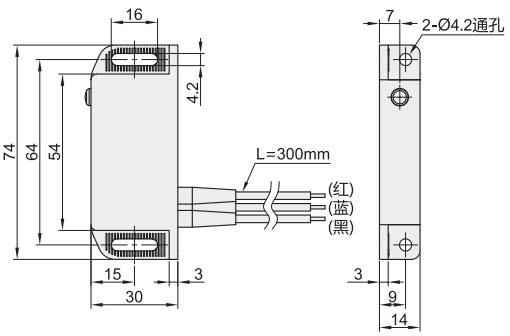

吸附板

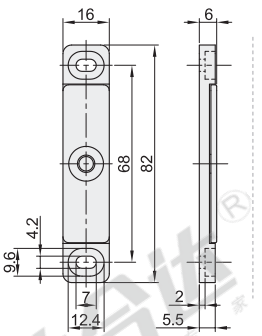

接线图

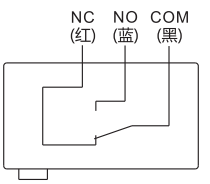

NC(红)=常闭
NO(蓝)=常开
COM(黑)=共用
电源开关根据门或盖子的开闭进行动作。

通过选择连接，可选择2种动作：
1、连接NO(蓝)和COM(黑)吸附板与主体吸附后通电；
2、连接NC(红)和COM(黑)吸附板与主体分离后通电。

视角标准：第一视角

型号		吸引力 (kgf)	参考重量 (kg/pcs)
代码	规格		
HGE17	64	3	0.08

请按图示订货

型号	
代码	规格
HGE17	64

HGE17— 64

未税价(元)

优惠价

数量	1~9	10~
价格	100%	另行报价

交货期 1