同步带宽度可调输送机

双列型

中间驱动3槽型材(带轮直径50mm)

代码	类型	材质				表面处理
		型材	马达盖板1	马达盖板2	后侧固定座	型材
KQV01	双列型	铝材				阳极氧化处理

产品简介：
同步带输送机宽度宽度可调型，有2列输送面，因此可在皮带之间安装挡块和传感器，也可在型材两侧安装感应器与挡边。可根据工件产品的宽度灵活调整双列同步带输送的宽度，兼容不同工件尺寸，运行噪音低，应用灵活、稳定可靠。

产品特性：
- 输送运行稳定；
- 宽度调节简单灵活；
- 运行安静，模块化标准度高。

应用场合：用于各类托盘，平板类工件的运输。

A：手动调节宽度

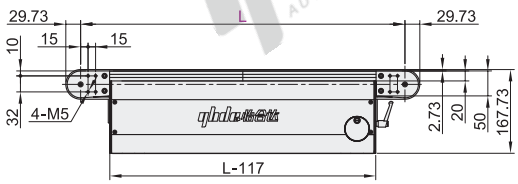

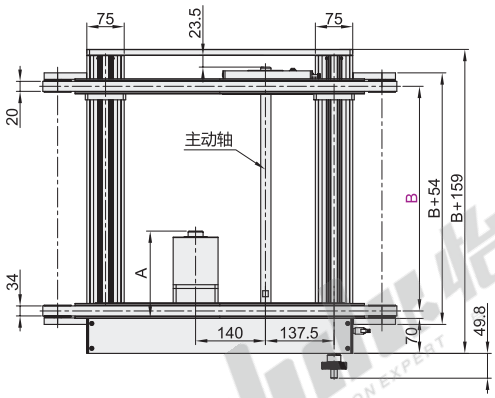

型材截面放大图

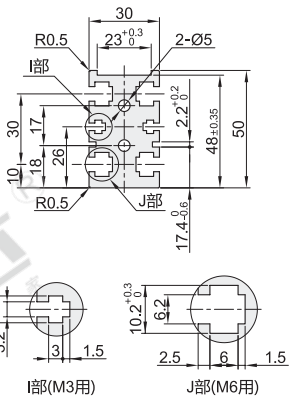

可使用GB/T6170规格的六角螺母。

B：自动调节宽度(单电机驱动)

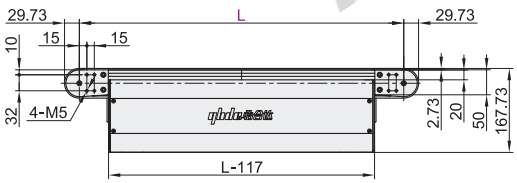

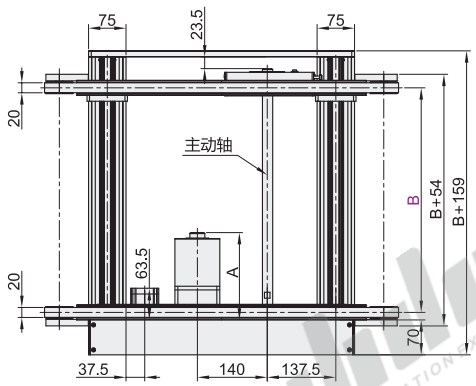

宽度电动调节标配57型步进电机，电动调节的宽度需满足L≥650。

B：自动调节宽度(双电机驱动)

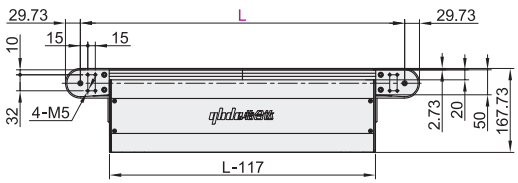

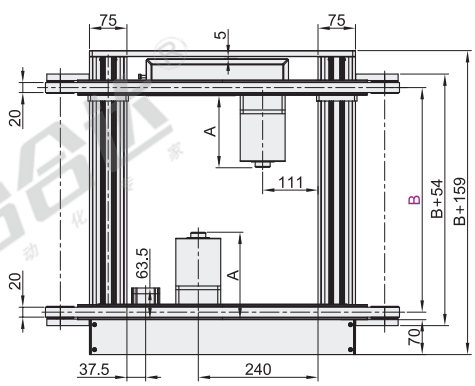

电机调节型为单列同步带输送机标配调速电机，2列同步带之间没有主动轴，适用于运输中间有档位，流利条等的工况。最小宽度需满足B≥180mm。

视角标准：第一视角

马达安装与驱动方式

马达规格：25W　　马达规格：40W

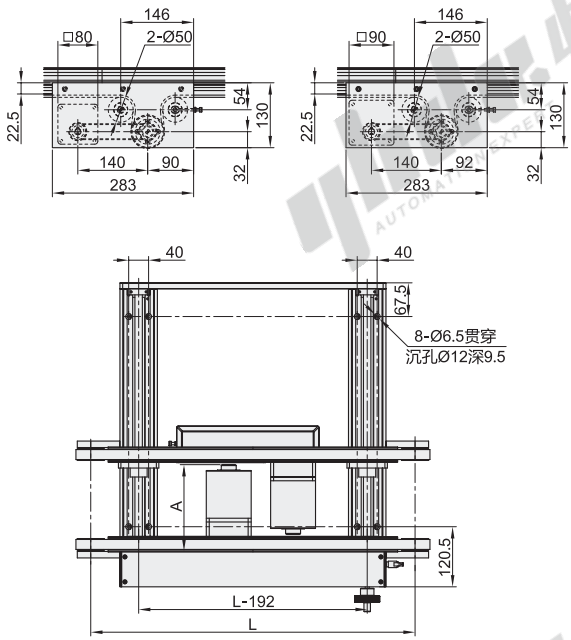

传送能力(参考值)

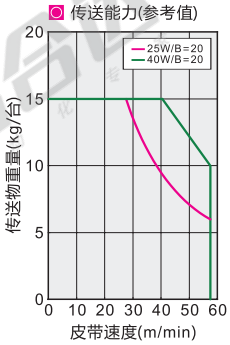

齿轮头减速比

齿轮头减速比	皮带速度(m/min) 50Hz	皮带速度(m/min) 60Hz
5	29.3	30.5
7.5	19.5	18
9	16.3	16.9
12.5	11.7	12.2
15	9.7	10.1
18	8.1	8.4
25	5.8	6.1
30	4.8	5
36	4	4.2
50	2.9	3
60	2.4	2.5
75	1.9	2
90	1.6	1.7
100	1.4	1.5
120	1.2	1.2
150	0.9	1
180	0.8	0.8

! 可能会因负载状态而减小。
! 此输送速度表参照松下电机(1400转/min)，台湾电机(1300转/min)。

A尺寸表

输出功率(W)	马达 规格	马达 制造商	减速比	A
25W	三相马达	台湾制	5~18	130
			20~180	142
	速度控制马达		5~18	130
			20~180	142
	三相马达	松下	5~180	115
	速度控制马达			125
40W	三相马达	台湾制	5~18	160
			20~180	178
	速度控制马达		5~18	160
			20~180	178
	三相马达	松下	5~180	142
	速度控制马达			152

型号 代码	型号 B最小单位10	L 最小单位5	马达选择 输出功率(W)	电压(V)	规格	齿轮头减速比	皮带规格	马达品牌选择	驱动方式	宽度调节方式
KQV01	80~600	570~3000	25 40	TA220 单相	SCM (速度控制马达)	5 7.5 9 12.5 15 18 25 30 36 50 60 75 90 100 120 150 180	K(白色经济型:普通用) L(绿色经济型:滑动用) D(绿色:滑动用) E(白色:普通用) F(黑色:防静电) J(无皮带)	T(台湾品牌) S(松下马达)	D(单电机) S(双电机)	A(手动调节) B(自动调节)
				SA200 (三相)	INV (变频器)					
				NV (无马达)	NM (无马达)	NH(无齿轮头)		W (无马达、齿轮头)	—	

! 选择了无马达、齿轮头时，马达安装孔间距将因马达输出功率功率而异；
! 选择了无马达、齿轮头时，主机将以部件状态交货。
! 宽度自动调节型标配57步进电机+驱动器。

请按图示订货

型号 代码	型号 B	L	马达选择 输出功率(W)	电压(V)	规格	齿轮头减速比	皮带规格	马达品牌选择	驱动方式	宽度调节方式
KQV01	80~600	570~3000	25 40	TA220	SCM (速度控制马达)	25 30 36 50 60 75	K(白色经济型:普通用) L(绿色经济型:滑动用) D(绿色:滑动用)	T(台湾品牌) S(松下马达)	D(单电机) S(双电机)	A(手动调节) B(自动调节)
				SA200	INV (变频器)					

KQV01—B400—L900—40—TA220—SCM—25—K—T—D—A

可选加工

型号 代码	型号 B	L	马达选择 输出功率(W)	电压(V)	规格	齿轮头减速比	皮带规格	马达品牌选择	驱动方式	宽度调节方式	可选加工代码
KQV01	80~600	570~3000	25 40	TA220	SCM (速度控制马达)	25 30 36 50 60 75	K(白色经济型:普通用) L(绿色经济型:滑动用) D(绿色:滑动用)	T(台湾品牌) S(松下马达)	D(单电机) S(双电机)	A(手动调节) B(自动调节)	MD( ) MB( )
				SA200	INV (变频器)						

KQV01—B400—L900—40—TA220—SCM—25—K—T—D—A—MB3

可选加工

代码	MD( )	
技术说明	**变更主动轴位置** 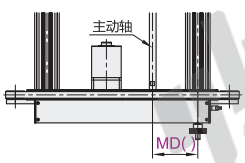 	选型方法 MD150

代码	MB( )	
技术说明	**附带后装螺帽** 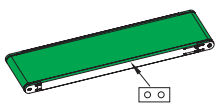	选型方法 MB3 ! 请指定附带后装螺帽数量。 如：MB3表示每条槽3个螺母