海康固定式读码器

全能型
5000系列

代码	类型		防护等级
MV-ID50	5000系列	全能型	IP67

HIKROBOT

产品特点：
- 选用高性能500万像素Sensor，视野覆盖大，图像质量优异；
- 内置深度学习读码算法，可适应多种复杂工况，鲁棒性强；
- 搭配机械调焦镜头，自动完成对焦，调试简便；
- 集成分路可控照明模块，应用灵活。

读码器含配套线缆，请根据供电和功耗选择合适的电源适配器或开关电源，且需单独购买。

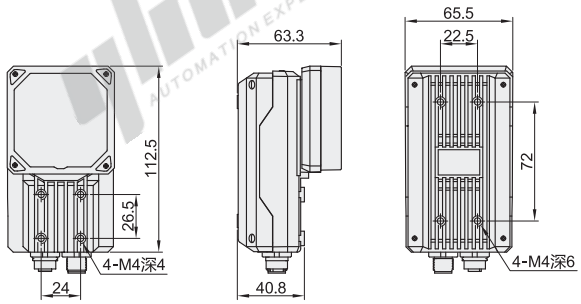

视角标准：第一视角

型号	像素(万)	通讯方式	光源	镜头焦距(mm)	输入电压(V)	重量(g)	标配件
MV-ID5050M-08S-W-L3	500	网口	白色	8	24	450	标准3米网口通讯线
MV-ID5050M-12S-W-L3				12			
MV-ID5050M-16S-W-L3				16			

请按图示订货

型号
MV-ID5050M-08S-W-L3
MV-ID5050M-12S-W-L3

未税价(元)

优惠价

数量	1~5	6~
价格	100%	另行报价

交货期 12

技术参数

可读码制	一维码：Code39，Code93，Code128，CodaBar，EAN8，EAN13，UPCA，UPCE，ITF14，ITF25，Matrix 25，MSI，China Post，Code 11，Industrial 25等 二维码：QR Code，Data Matrix等 堆叠码：PDF417等
最大处理帧率	40fps
最大读取速度	90个码/秒
传感器类型	CMOS，全局快门
像元尺寸	3.2μm×3.2μm
靶面尺寸	1/1.7"
分辨率	2560×2048
曝光时间	60μs~1sec
增益	0~18dB
通讯协议	SmartSDK，TCP Client，Serial，FTP，TCP Server，Profinet，MELSEC，Ethernet/IP，ModBus，Fins，SLMP
数据接口	Gigabit Ethernet（1000 Mbit/s）
数字I/O	12-pin M12接头提供电源和I/O，包含3路光耦隔离输入（LineIn 0/1/2），3路光耦隔离输出（LineOut 3/4/5），1路RS-232输入，1路RS-232输出
最大功耗	60 W@24 VDC（启用自带补光灯）
镜头接口	M12-Mount，机械对焦
指示灯	电源指示灯PWR，网络指示灯LNK/ACT，用户指示灯U1/U2
防护等级	IP67(正确安装适当镜头防水罩情况下)
温度	工作温度0~50℃，储藏温度-30~70℃
湿度	20%~95%RH 无冷凝
软件	IDMVS
认证	CE，FCC，KC